Sirio HH

Guida utente - Manuale d'uso e manutenzione

Guía del Usuario - Manual de uso i mantenimiento

User Guide - Use and maintenance manual

Руководство пользователя - Руководство по эксплуатации и обслуживанию

Copyright© 2025 Tecmec Srl

Sommario

1 INFORMAZIONI GENERALI 4
1.1 IDENTIFICAZIONE DEL COSTRUTTORE 4
1.2 ASSISTENZA POST-VENDITA 4
1.3 IDENTIFICAZIONE DEL PRODOTTO 4
1.4 DICHIARAZIONE CE 5
1.5 NORME DI RIFERIMENTO 6
1.6 GARANZIA 6
2 DESCRIZIONE DELLA MACCHINA 7
3 SICUREZZA 8
3.1 REGOLE DI SICUREZZA 8
3.2 IMPIANTO ELETTRICO DI ALIMENTAZIONE 8
3.3 ZONE DI LAVORO 9
3.4 COMPONENTI E DISPOSITIVI DI SICUREZZA 9
3.5 RISCHI RESIDUI 9
3.6 SIMBOLOGIA RIPORTATA SULLA MACCHINA 10
3.7 USO PREVISTO DELLA MACCHINA 10
3.8 USO NON PREVISTO 10
4 TRASPORTO E MOVIMENTAZIONE 11
5 INSTALLAZIONE 12
6 UTILIZZO 19
6.1 ISTRUZIONI D'USO E REGOLAZIONE QUADRO ELETTRONICO STANDARD 19
6.1.1 Impostazioni personalizzate tempi agitazione pausa 20
6.2 MODIFICA DELLA MODALITÀ DI FUNZIONAMENTO 22
6.3 VERSIONE ATEX 23
6.3.1 Modifica dei tempi di agitazione 23
6.4 CARICO/SCARICO DEI BARATTOLI 25
7 MANUTENZIONE 26
7.1 MANUTENZIONE ORDINARIA 26
7.2 PERIODI DI NON UTILIZZO 26
8 DIAGNOSI 27
9 SPECIFICHE 28
9.1 SPECIFICHE TECNICHE TINTOMETRO MODELLO STANDARD 28
9.2 SPECIFICHE TECNICHE TINTOMETRO MODELLO ATEX 29
10 SCHEMI ELETTRICI 30
10.1 CABLAGGIO ALIMENTATORE-QUADRO STANDARD/MOTORE MONOFASE 30
10.2 CABLAGGIO ALIMENTATORE-QUADRO/MOTORE MONOFASE ATEX 31

Copyright© 2025 Tecmec Srl

11 SMALTIMENTO **32**
12 RICAMBI **33**
13 NOTE **34**

1 INFORMAZIONI GENERALI

1.1 Identificazione del costruttore

TECMEC S.r.l.

Località Faustina, 63

20080 Albairate (MI) – Italy

Tel: +39 02 9469871

e-mail: tecmec@tecmec.com

web: www.tecmec.com

1.2 Assistenza post-vendita

mobile: +39 3481984118

e-mail: ast@tecmec.com

web: https://tecmec.com/contattaci/

1.3 Identificazione del prodotto

Sul pannello frontale superiore è apposta un'etichetta adesiva che identifica la macchina riportante i seguenti dati:

- Simbologia relativa alle prescrizioni di sicurezza e salute
- Dati del costruttore
- Anno e mese di costruzione
- Marchio CE/EAC
- Modello
- Codice univoco della macchina
- Numero di matricola
- Caratteristiche elettriche

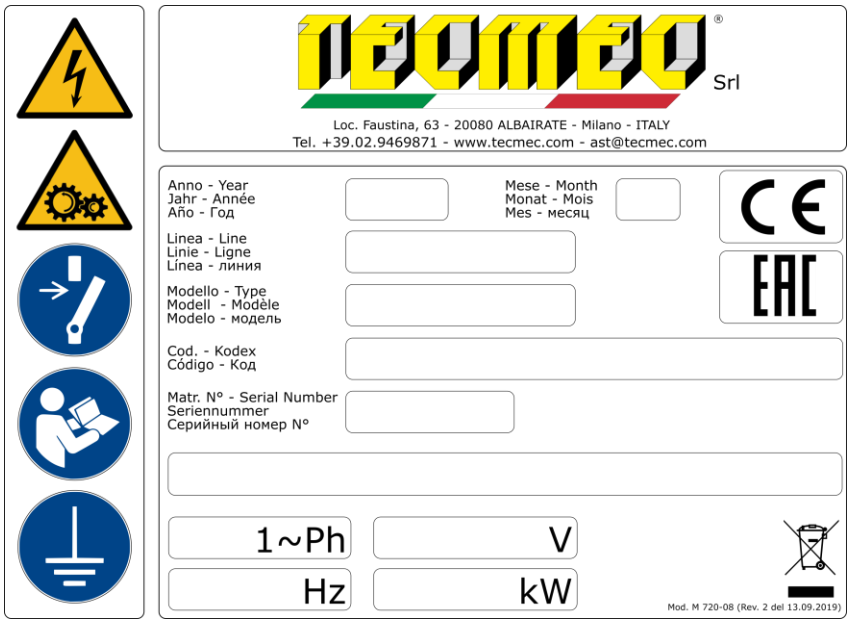

1.4 Dichiarazione CE

DICHIARAZIONE DI CONFORMITÀ "CE" - "CE" CONFORMITY DECLARATION
CERTIFICAT DE CONFORMITÉ "CE" - DECLARACIÓN DE CONFORMIDAD "CE"
"CE" ÜBEREINSTIMMUNGERKLÄRUNG

Si dichiara che i macchinari di nostra fornitura si intendono progettati e costruiti in conformità ai requisiti essenziali di sicurezza e salute dettati dalla Direttiva Europea sulla Sicurezza delle Macchine. Rammentiamo che la presente dichiarazione perde validità in caso di modifiche sui macchinari eseguite senza il nostro consenso.

It is hereby certified that the equipments we supply are designed and manufactured according to the safety and welfare essential requirements prescribed by the European Direction on Machines Safety. We remind that the present declaration loses validity in case of modifications on machinery carried out without our consent.

Nous déclarons que la machine de notre fourniture spécifiée ci-dessous a été conçue et construite en conformité aux normes essentielles de santé et de sécurité requises par la Directive Européenne pour la Sécurité des Machines. Cette déclaration perdra sa validité au cas où la machines aurait subit des modifications sans notre autorisation.

Se declara que las máquinarias de nuestro suministro han sido proyectadas y construidas en conformidad con los requisitos esenciales de seguridad y salud dictadas por la Norma europea sobre la Seguridad de Máquinas. Recordamos que la presente declaración pierde validez en caso de modificaciones sobre las maquinarias ejecutadas sin nuestro consentimiento.

Es ist hier erklärt, daß die von uns hergestelleten Maschinen in Übereinstimmung mit den wesentlichen Sicherheits- und Gesundheitserfordernissen nach der Europäischen Richtlinie über die Maschinensicherheit geplant und aufgebaut sind. Wir erinnern Sie daran, daß die vorliegende Erklärung ihre Gültigkeit im Fall von Änderungen auf die Maschinen verliert, die ohne unsere Zustimmung gemacht werden.

Identificazione del fabbricante, Manufacturer identification, Identification du fabricant, Identificación del fabricante, Identifikation der Herstellers:

TECMEC S.r.L. - Località Faustina, 63 - 20080 Albairate (MI) Italy
Tel. +3902946987.1 - Fax +3902946987.41 - E-mail tecmec@tecmec.com - http://www.tecmec.com

Identificazione della macchina, Machine identification, Identification de la machine, Identificación de la máquina, Identifikation der Maschine:

Codice, Code, Código, Maschinenummer:	:	**012xxx**
Descrizione, Description, Descripción, Schilderung:	:	**SIRIO HH xxxx**
Matricola, Serial number, Numéro de série, Número de serie, Seriennumme:	:	**SNxxxxxx**
Anno di costruzione, Year of manufacture, Année de construction, Baujahr,Fecha:	:	**20xx**

Direttive di riferimento, Reference directives, Directives de référence, Directivas de referencia, Angewandte Normen:

2006/42/CE (macchine - machines - machines - máquinas - Maschinen)

2014/35/UE (bassa tensione - low tension - basse tension - baja tension - Niederspannung)

2014/30/UE (compatibilità elettromagnetica - electromagnetic compatibility - compatibilité électromagnetique - compatibilidad electromagnética - elektromagnetische Verträglichkeit)

Norme applicate, Applied regulations, Normes appliquées, Normas aplicadas, Angewandte Anweisungen:

UNI EN ISO 12100:2010 (sicurezza del macchinario - safety of machinery - sécurité des machines - seguridad de las máquinas - Sicherheit von Maschinen)

CEI EN 60204-1 - (equipaggiamenti elettrici - electrical equipments - équipements électriques - equipos eléctricos - Elektrische Geräte)

Persona autorizzata a costruire il fascicolo tecnico, Person authorized to compile the technical file, Personne autorisée à constituer le dossier technique, Persona autorizada para elaborar el espediente técnico, Autorisierte Person zur Erstellung der technischen Dokumentation

TECMEC S.r.L.

Luogo e data, Place and date, Lieu et date, Lugar y fecha, Ort und Datum

Albairate, 12/12/2017

Il legale rappresentante
The legal rapresentative

Laura Desinano

FACSIMILE

1.5 Norme di riferimento

2006/42/CE	Direttiva macchine
2014/35/UE	Direttiva bassa tensione
2014/30/UE	Direttiva compatibilità elettromagnetica
UNI EN ISO 12100:2010	Sicurezza del macchinario - Principi generali di progettazione
CEI EN 60204-1	Equipaggiamento elettrico delle macchine

1.6 Garanzia

La garanzia consiste nella sostituzione o riparazione gratuita dei componenti che presentano difetti di fabbricazione.

Per le condizioni di garanzia fare riferimento al documento contenente le condizioni di garanzia presente sul cd fornito assieme al prodotto.

In particolare, sono escluse dalla garanzia le avarie per trasporti, per la non osservanza delle istruzioni di montaggio e funzionamento, per interventi di personale non autorizzato o comunque per cause non dipendenti dalla ditta costruttrice.

Copyright© 2025 Tecmec Srl

2 DESCRIZIONE DELLA MACCHINA

Il tintometro temporizzato Sirio HH è un'apparecchiatura studiata per il settore professionale.

La funzione unica di questa apparecchiatura è quella di mantenere omogenee, nel tempo, le paste coloranti contenute nei barattoli/latte (munite di idonei coperchi forniti separatamente da Tecmec).

Al fine di evitare incidenti e/o danni alle persone e/o cose, la macchina deve essere utilizzata esclusivamente da personale istruito al corretto uso della stessa.

Copyright© 2025 Tecmec Srl

3 SICUREZZA

3.1 Regole di sicurezza

Il tintometro Sirio HH deve essere inserito nella valutazione del rischio aziendale e richiede l'osservanza delle leggi vigenti in materia di sicurezza sul lavoro.

Per assicurare il più elevato grado di sicurezza possibile nell'uso corretto della macchina, sono stati adottati tutti i provvedimenti ritenuti necessari nelle fasi di progettazione, costruzione, collaudo e installazione.

La macchina deve essere utilizzata da personale istruito al corretto uso della stessa, al fine di evitare incidenti e danni alle persone ed alle cose.

La componentistica adottata è conforme alle norme vigenti.

Il tintometro Sirio HH deve essere posizionato in una apposita vasca idonea a contenere le eventuali uscite del prodotto.

Per evitare che la macchina presenti problemi d'instabilità è necessario verificare sia la perfetta regolazione dei piedini di appoggio posti nella parte inferiore della struttura che il suo fissaggio al muro con le modalità descritte nella istruzioni di montaggio.

3.2 Impianto elettrico di alimentazione

Determinato il luogo d'installazione, i requisiti preliminari da attuare prima di collocare la macchina agitatrice sono i seguenti:

L'alimentazione elettrica deve essere fornita mediante un quadro a muro posto in prossimità del dispenser.

La potenza massima prevista è di 0.75Kw. La sezione di ogni conduttore non deve essere inferiore a 1,5 mm².

La linea d'alimentazione deve essere provvista di un collegamento di terra efficiente e conforme ai requisiti previsti dalle norme vigenti.

Il quadro d'alimentazione, deve essere composto da un interruttore magnetotermico differenziale da 10 A (IΔn=0,03A) e di tensioni e fasi compatibili con il tipo d'alimentazione dell'agitatore (monofase).

Per avere una sicurezza operativa completa sia per la macchina che per l'operatore è molto importante usare, nella costruzione del quadro, la tipologia di interruttore indicata poiché questo svolge una doppia funzione: magnetotermica per la protezione dei sovraccarichi, cortocircuiti e differenziale contro eventuali tensioni di contatto diretto/accidentale a massa.

È importante fare le dovute valutazioni del luogo ed attenersi alle normative che prescrivono le caratteristiche dell'impianto elettrico affinché non siano causa d'infortuni o incidenti.

Copyright© 2025 Tecmec Srl

3.3 Zone di lavoro

Le zone dove un uso improprio od interventi non consentiti possono presentare rischi sono:

- la zona Operatore
- la zona del Manutentore

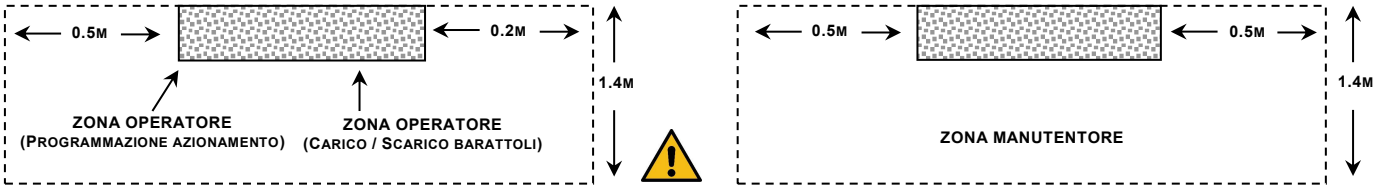

3.4 Componenti e dispositivi di sicurezza

La macchina è equipaggiata da un pulsante d'emergenza "Fungo Rosso" montato sul pannello di comando (versione IP54 ed Atex).

L'azionamento a pressione di questo pulsante provoca un immediato arresto di emergenza di categoria 0, in quanto viene interrotta l'alimentazione al motore con il conseguente arresto del movimento.

Il ripristino del normale funzionamento della macchina si ottiene:

- disarmando il ritegno del fungo di emergenza e premendo il pulsante d'avvio.

3.5 Rischi residui

Nonostante i provvedimenti adottati nella progettazione della macchina atti a garantire un uso sicuro si possono verificare situazioni ragionevolmente prevedibili per le quali è stato possibile solo la riduzione del rischio ma non la completa eliminazione.

RISCHIO	PRECAUZIONE	SIMBOLO
Ferite, schiacciamenti o graffi durante la movimentazione dei barattoli.	Indossare guanti protettivi e scarpe di sicurezza durante tutto il ciclo produttivo ed anche durante la movimentazione sia preparatoria che finale (carico e scarico).	
Inalazione vapori.	Posizionare la macchina in adeguato locale areato. Indossare maschera protettiva adeguata alle sostanze utilizzate.	
Danni alla vista dovuti a schizzi accidentali di vernice.	Usare occhiali o visiera di protezione.	
Azioni improprie con la macchina in movimento.	Non caricare o scaricare i contenitori con macchina in movimento. Non mettere le mani o altri corpi estranei nell'area di carico durante il normale funzionamento.	

Il tintometro è studiato per l'impiego di paste coloranti di varie tipologie. Prima del loro utilizzo attenersi alle istruzioni, agli avvertimenti e alle disposizioni di sicurezza riportate sulle singole confezioni e sulle schede tecniche rilasciate dai produttori.

3.6 Simbologia riportata sulla macchina

	Pericolo per la presenza di impianti elettrici sotto tensione. È vietato eseguire lavori su apparecchiature elettriche sotto tensione. É vietato operare su impianti elettrici senza autorizzazione.
	Pericolo per la presenza di organi in movimento nel basamento. È vietato rimuovere il pannello frontale del basamento. È vietato inserire le mani all'interno del basamento motore.
	Pericolo per la presenza di organi in movimento sotto i ripiani. È vietato effettuare carico o scarico barattoli con macchina in movimento. È vietato inserire le mani tra i ripiani con la macchina accesa. È vietato indossare indumenti (come sciarpe o cravatte) che potrebbero avvolgersi sugli organi in movimento.
	Obbligo di leggere attentamente il manuale d'istruzioni prima di qualsiasi operazione sulla macchina.
	Obbligo di messa a terra dell'impianto elettrico.

3.7 Uso previsto della macchina

La funzione unica di detti tintometri è quella di mantenere omogeneo i prodotti (vernici) situati nei barattoli (non forniti da Tecmec) e chiusi da apposti coperchi (forniti da Tecmec).

3.8 Uso non previsto

Ulteriori usi del macchinario non descritti nel presente manuale sono da ritenersi impropri e quindi vietati.

In particolare è vietato:

- È vietato effettuare il carico e lo scarico dei barattoli quando la macchina è in funzione, in quanto le palette di trascinamento sono in movimento. Un apposito segnale luminoso d'avvertimento è posto in luogo ben visibile sulla parte frontale del quadro di comando.
- È vietato ogni tipo di manomissione o interventi non autorizzati sul quadro elettronico.
- È vietato l'accesso al vano motore da personale non autorizzato e, in ogni caso, quando la spina d'alimentazione della macchina è inserita nella presa di corrente.
- È vietato rimuovere la protezione del vano motore, se non in fase di manutenzione e solamente da personale esperto.

È in ogni modo obbligatorio scollegare la spina d'alimentazione prima di qualsiasi intervento di manutenzione.

Copyright© 2025 Tecmec Srl

4 TRASPORTO E MOVIMENTAZIONE

Le macchine vengono imballate in apposite scatole di cartone e trasportate su pallet.

Su ogni scatola viene apposta un'etichetta sulla quale compare il tipo di modulo, il codice e l'ordine di produzione.

La targhetta di marcatura, identificazione con relativa simbologia dei rischi e dei rischi residui è riportata sul pannello frontale del basamento motore.

In caso si renda necessario lo spostamento di una macchina già operativa, attenersi ai punti sottostanti:

- operare sempre seguendo le indicazioni previste dalle vigenti norme antinfortunistiche
- rimuovere, e riporre in luogo idoneo, i barattoli dei coloranti dai piani di agitazione
- smontare, riporre ed assicurare ad uno o più bancali i singoli moduli della struttura
- trasportare, con mezzi idonei, i bancali al luogo di destinazione
- posizionare la macchina ripetendo le fase di installazione

Per evidenti motivi di sicurezza è vietato spostare la macchina assemblata.

Per movimentazioni su lunghe distanze è obbligatorio imballare e fissare la macchina al bancale come quando è stata consegnata.

Copyright© 2025 Tecmec Srl

5 INSTALLAZIONE

AVVERTENZA

Considerate le dimensioni ed i pesi dei vari componenti che si andranno a movimentare è vincolo fondamentale che le prossime fasi descritte in queste istruzioni di montaggio siano effettuate da 2 (due) persone.

A Estrarre il basamento motore dalla scatola di imballo.	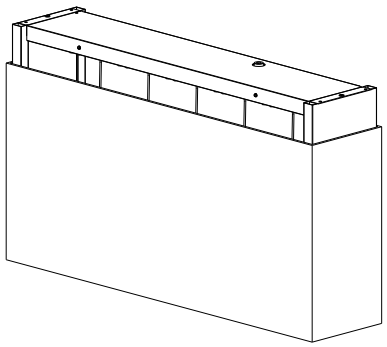
B Sdraiare il basamento a terra utilizzando la scatola di imballo aperta per evitare graffi sulla struttura.	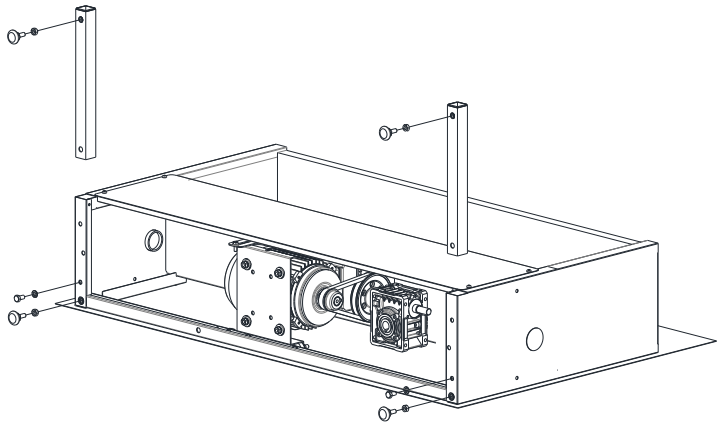
C Fissare le prolunghe di appoggio con vite e dado M8. Avvitare, ma non bloccare, i piedini regolabili con relativi dadi.	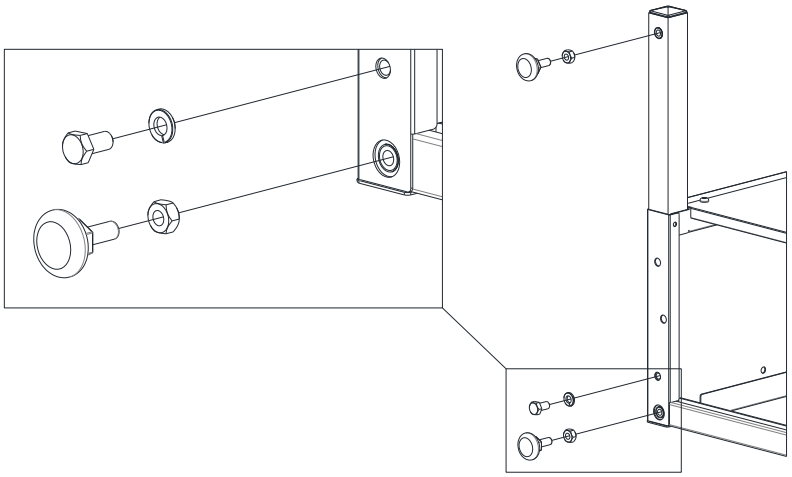

D Posizionare il basamento a circa 40-50 cm dalla parete alla quale verrà fissato. Accertarsi che il pavimento sia il più possibile in piano; se dovessero esserci dei dislivelli, agire sui piedini regolabili.	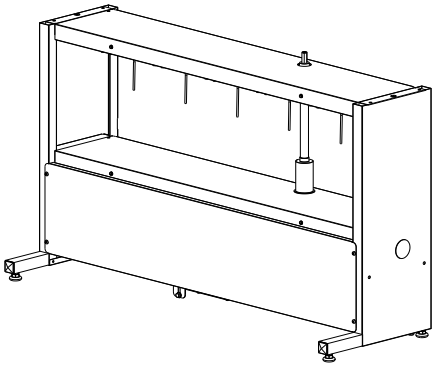
Non effettuare l'operazione sopradescritta comporta rumorosità, malfunzionamento (usura anomala delle parti mobili) e rischi per l'utilizzatore finale.	
E Inserire l'albero provvisto di giunto nella sede del riduttore.	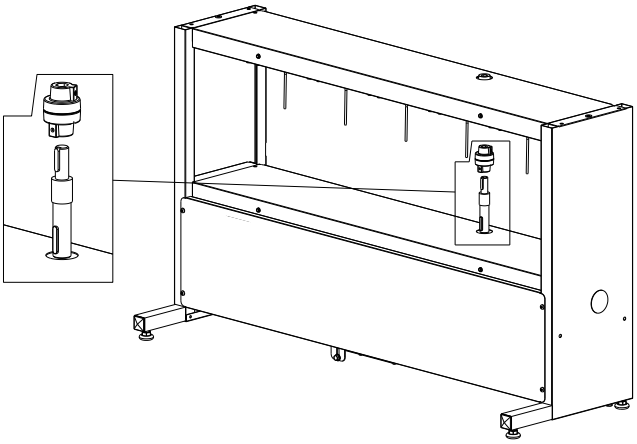
F Inserire l'albero di trasmissione nell'ingranaggio del ripiano e poi nel giunto del riduttore passando dalle protezioni di plastica. Serrare il grano del giunto con la chiave data in dotazione. Far scorrere le protezioni fra di loro in modo che vadano a contatto con la struttura.	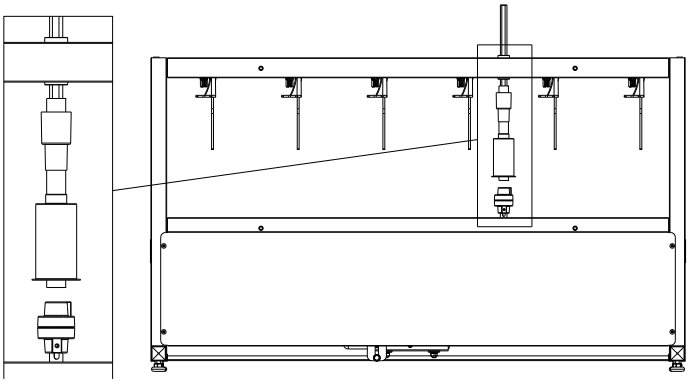

Copyright© 2025 Tecmec Srl

G Sovrapporre i moduli che compongono la macchina. Incastrare le apposite linguette nella struttura sottostante e fissare con vite M6 e rondella.	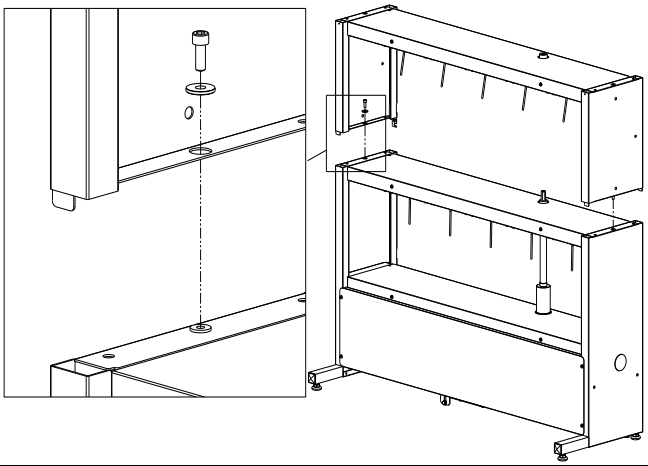
H Analogamente a quanto fatto per il basamento, collegare l'albero di trasmissione.	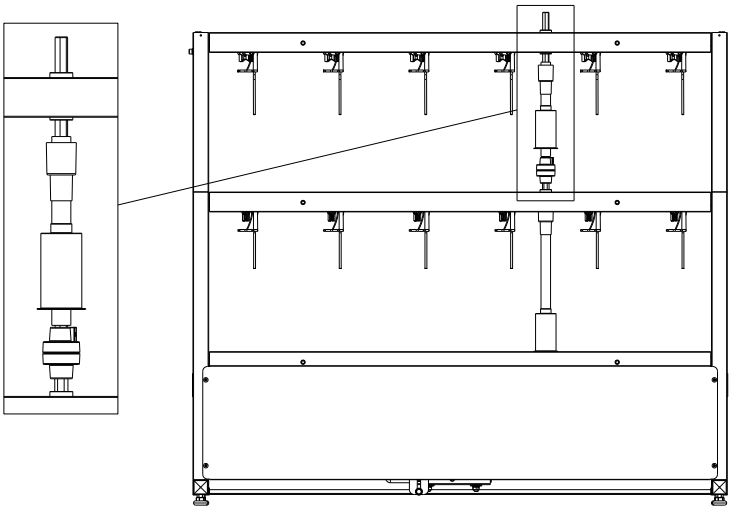
Ripetere l'operazione **H** per tutti i moduli agitati che compongono la configurazione della macchina.	
I Collegare, sul retro della macchina, le varie strutture dei moduli con la piastra di messa a terra.	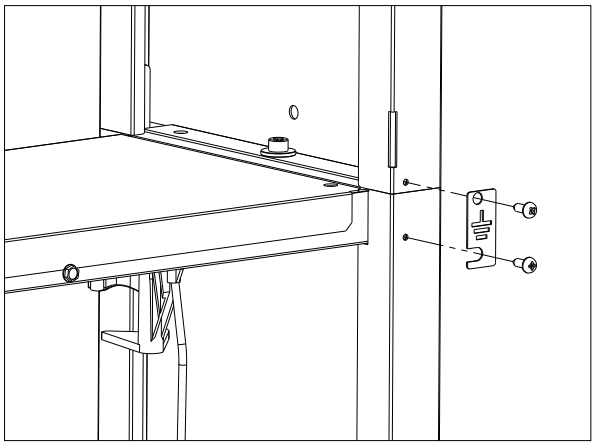

L

Versione IP54:

Fissare il quadro elettronico sul fianco sinistro utilizzando due viti M6, quattro rosette Ø6x18 e 2 dadi M6.

Versione ATEX:

Fissare la scatola dei pulsanti sul fianco sinistro utilizzando una viti M6 e una rosetta elastica Ø6.

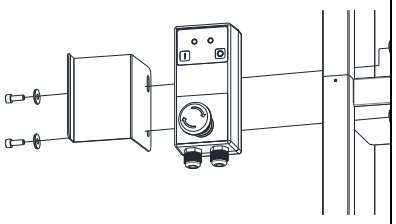

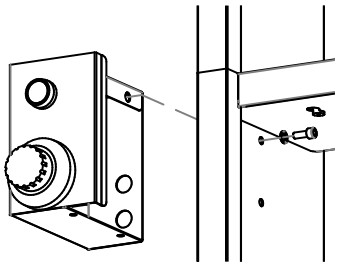

M

Montare le tre basette per le fascette sul retro del montante sinistro, utilizzando 3 viti autofilettanti.

Fissare i cavi alle basette utilizzando le fascette stringi cavo.

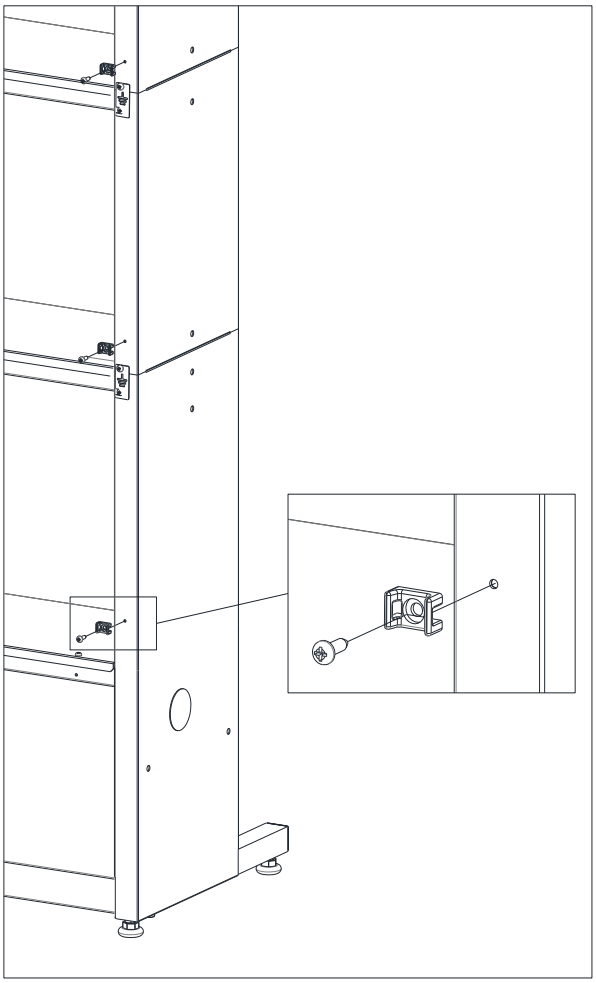

N * Posizionare la macchina contro una parete (o analoga struttura che ne sostenga il peso in caso di ribaltamento). Controllare che i piedini appoggino correttamente e che la macchina sia in piano (aiutarsi con una livella). Se non lo fosse agire sui piedini regolabili posti sotto al basamento. A fine regolazione bloccare i piedini con il controdado. ***** Se la macchina è composto da più di una colonna agitata passare al punto **R**.	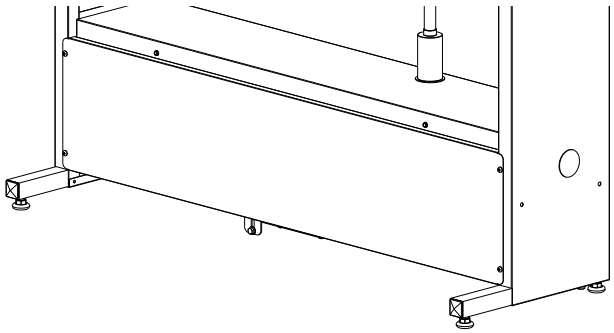
O Fissare la struttura al muro con le zanche e tasselli dati in dotazione.	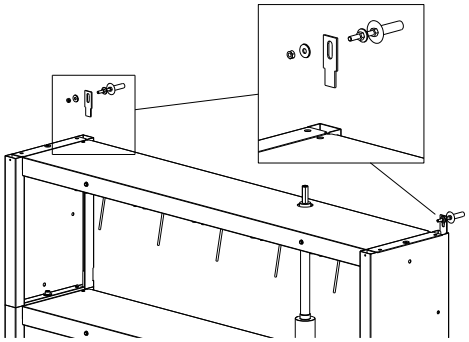
Questa operazione <u>E' OBBLIGATORIA.</u> **Non effettuare l'operazione sopradescritta comporta gravi rischi per l'utilizzatore finale.**	
P Fissare il frontalino (optional) nella parte superiore dell'ultimo modulo.	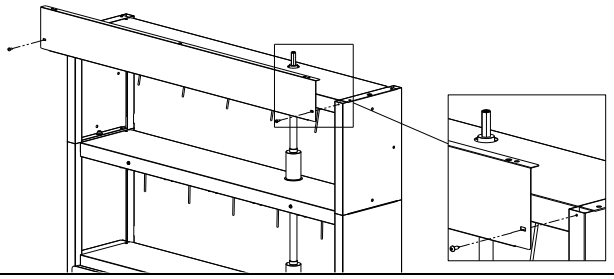

Q Attaccare gli adesivi di pericolo su ogni ripiano.	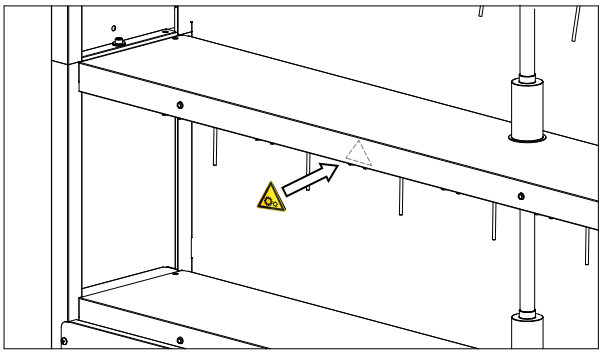
Operazioni supplementari per tintometri a due o più colonne	
R Rimuovere il tappo di plastica sul lato destro del basamento con motore e inserirlo sulla lato destro di quello senza motore. Montare le prolunghe anti ribaltamento sul basamento senza motore (vedi punto **C**). Affiancare il basamento senza motore a quello con motore già fissato alla parete.	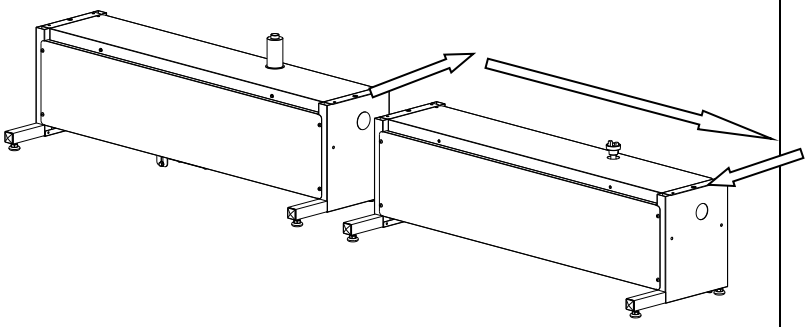
S Rimuovere i pannelli frontali dei due basamenti. Fissare le due strutture tramite rondelle dentellate, dadi e viti M6.	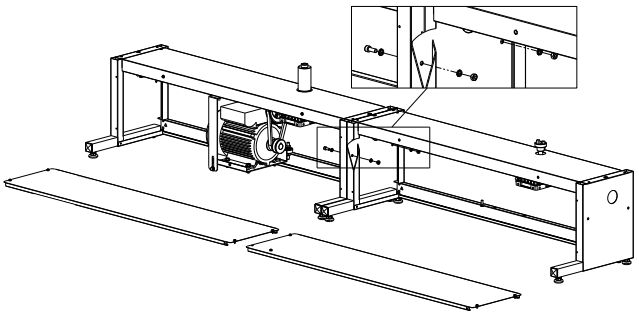
T Collegare i riduttori tramite albero e giunti di trasmissione.	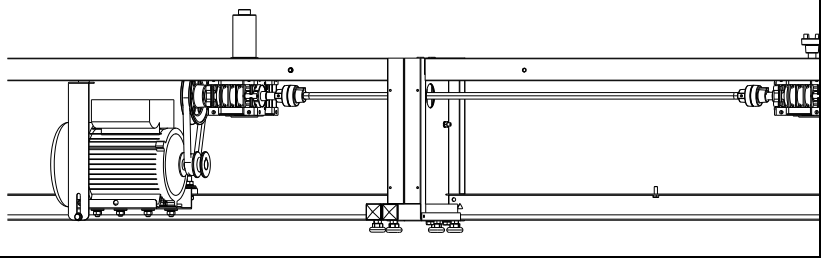

Copyright© 2025 Tecmec Srl

U Sovrapporre e fissare i successivi moduli come al punto **G-H-I.**	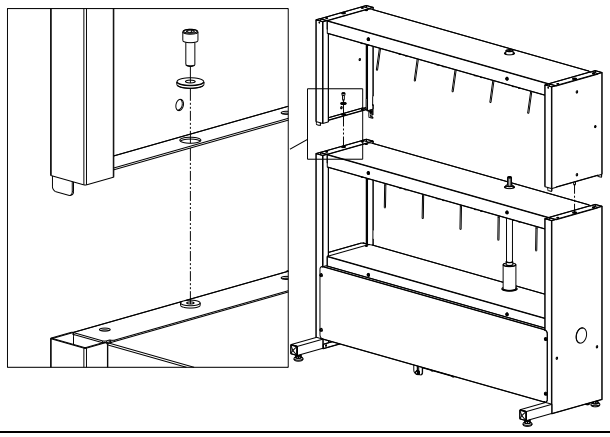
V Collegare le due colonne tramite vite e dado M6 utilizzando i fori nei montanti dei moduli.	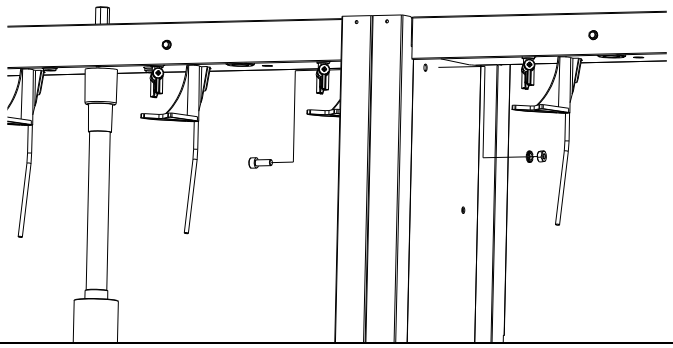
Z Ultimare l’installazione eseguendo i punti **O**, **P** e **Q.**	

6 UTILIZZO

6.1 Istruzioni d'uso e regolazione quadro elettronico STANDARD

La macchina agitatrice è controllata da un quadro elettronico con CPU interna che genera i comandi d'azionamento del motore. Il quadro di comando è appeso sul montante sinistro della macchina.

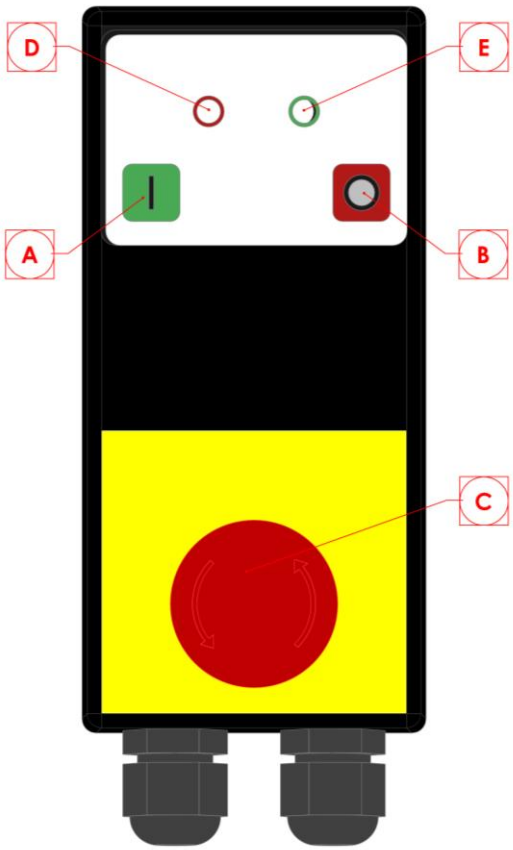

Ⓐ PULSANTE DI START

Abilita l'avvio del motore per il tempo impostato in modalità ciclica (std 20 minuti di agitazione, 240 minuti di pausa).

Ⓑ PULSANTE DI STOP

Ferma il motore, interrompe la funzione ciclica.

Ⓒ PULSANTE D'EMERGENZA

Da utilizzare solo in caso di emergenza, non come comando di STOP.

Ferma il motore mantenendo il quadro alimentato.

Per il riavvio del motore e della funzione ciclica, dopo aver sbloccato il pulsante d'emergenza ruotandolo in senso orario, si dovrà premere il pulsante di avvio.

SEGNALAZIONI

Led	*Modalità*	*Significato*
Ⓔ	Led verde acceso	Tintometro alimentato (presenza tensione)
Ⓓ+Ⓔ	Led rosso lampeggiante e Led verde spento	Motore in rotazione e macchina in fase di agitazione
Ⓓ+Ⓔ	Led rosso e verde accesi con luce fissa	Modalità ciclica inserita (Motore fermo ma pronto a partire automaticamente)

Nota:

Per avviare il motore durante la fase di pausa premere il tasto rosso STOP, attendere qualche secondo e premere il tasto verde START.

Copyright© 2025 Tecmec Srl

6.1.1 Impostazioni personalizzate tempi agitazione pausa

Il quadro elettronico di comando (standard cod.012245) è impostato di fabbrica per un tempo di agitazione di 20 minuti e per un tempo di pausa di 240 min.

In caso di necessità è possibile modificare queste impostazioni agendo nel seguente modo:

- scollegare la macchina dalla linea elettrica;
- rimuovere il quadro dalla staffa di fissaggio;
- rimuovere il coperchio del quadro svitando le 4 viti posteriori;
- seguendo la tabella sottostante, chiudere i contatti desiderati con i ponticelli jumper o modificare la sequenza degli interruttori, in base alla versione del quadro presente sulla macchina.

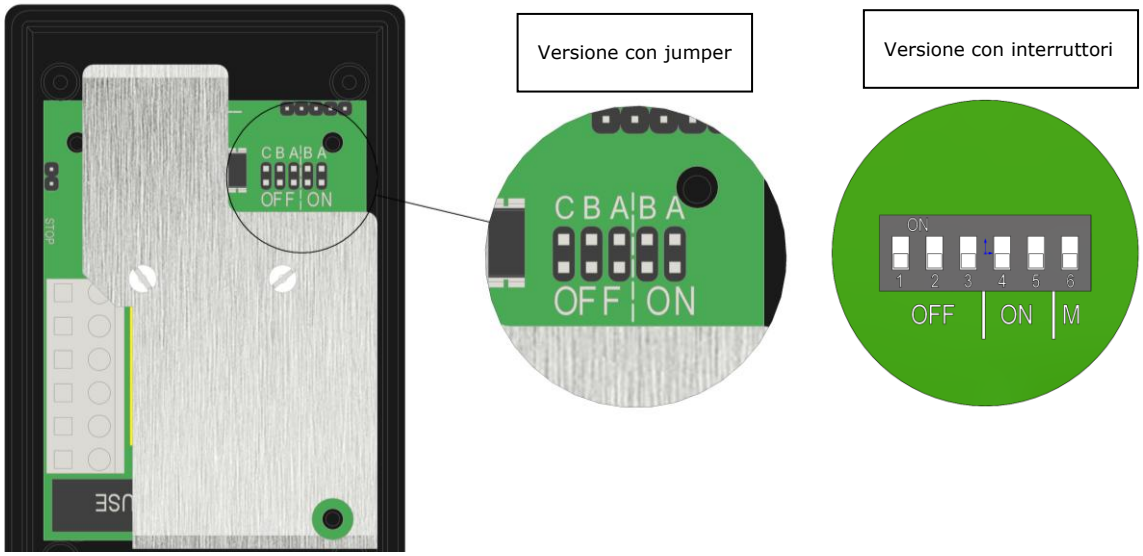

Tempo di pausa (min.)

60 min.		Nessun jumper
		Interruttori 1, 2 e 3 in basso
120 min.		Jumper su posizione C
		Interruttore 1 in alto
180 min.		Jumper su posizione B
	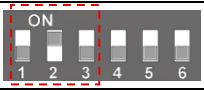	Interruttore 2 in alto
240 min.		Jumper su posizione B+C
	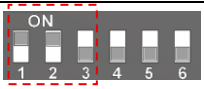	Interruttore 1 e 2 in alto
300 min.		Jumper su posizione A
	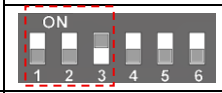	Interruttore 3 in alto
360 min.		Jumper su posizione A+C
		Interruttore 1 e 3 in alto
420 min.		Jumper su posizione A+B
	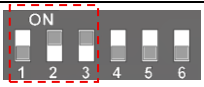	Interruttore 2 e 3 in alto
480 min.		Jumper su posizione A+B+C
	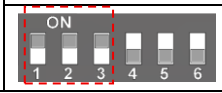	Interruttore 1, 2 e 3 in alto

Tempo di agitazione (min.)

10 min.		Nessun jumper
		Interruttori 4 e 5 in basso
15 min.		Jumper su posizione B
		Interruttore 4 in alto
20 min.		Jumper su posizione A
		Interruttore 5 in alto
25 min.		Jumper su posizione A+B
		Interruttori 4 e 5 in alto

Copyright© 2025 Tecmec Srl

6.2 Modifica della modalità di funzionamento

A prescindere dalle impostazioni di fabbrica, in caso di necessità, il quadro elettronico di comando può essere modificato da funzionamento ciclico (ON/OFF) a timer (solo un ciclo di agitazione).

Il cambio di modalità di funzionamento da ciclico a timer è possibile agendo sul jumper del contatto laterale della scheda o spostando l'interruttore 6 verso l'alto, in base alla versione del quadro presente sulla macchina.

Versione con jumper

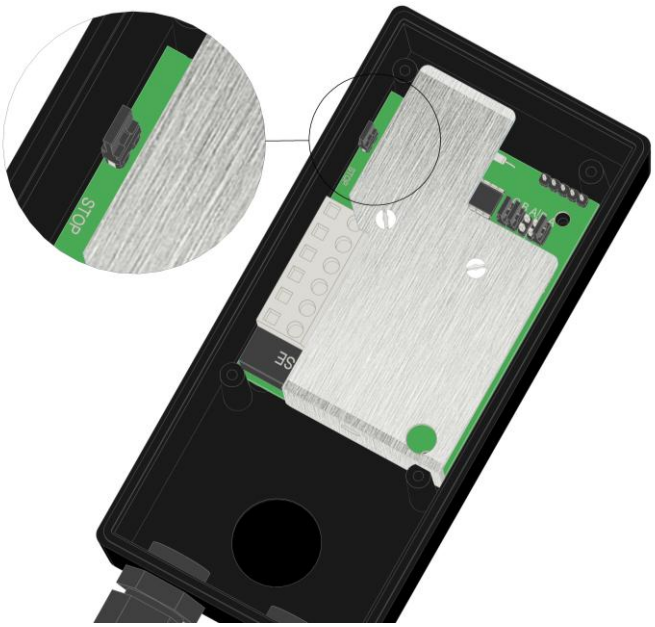

Versione con interruttori

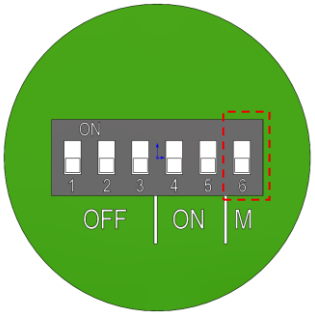

Modalità ciclica

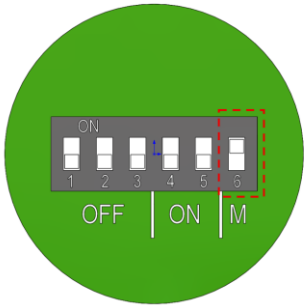

Modalità Timer

In modalità ciclica il jumper non è presente (contatto aperto) e, viceversa, in modalità timer il jumper è presente (contatto chiuso).

In modalità ciclica l'interruttore 6 e posizionato in basso, in modalità timer è posizionato in alto.

Una volta eseguita la modifica, attenersi alla precedente tabella per le impostazioni dei tempi di agitazione e di pausa.

Chiudere il quadro di comando, alimentare il tintometro e verificare se il funzionamento è quello desiderato.

Copyright© 2025 Tecmec Srl

6.3 Versione Atex

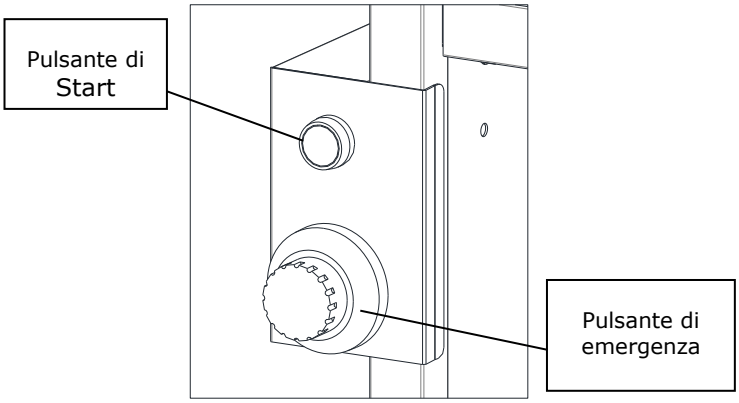

PULSANTE DI START (verde)
Abilita l'avvio del motore per il tempo impostato in modalità ciclica (std 20 minuti di agitazione, 240 minuti di pausa).

PULSANTE D'EMERGENZA
Ferma il motore ed anche l'alimentazione elettrica. Per il riavvio del motore e della funzione ciclica, dopo aver sbloccato il pulsante d'emergenza ruotandolo in senso orario, si dovrà premere il pulsante di START.

6.3.1 Modifica dei tempi di agitazione

(solo per personale qualificato ed autorizzato)

Solo il personale qualificato, seguendo i criteri delle norme EN 60079-17 e EN 61241-17 e relativi aggiornamenti, può effettuare lavori di manutenzione e verifica sul motore Atex.

Detto personale deve avere conoscenze riguardanti le apparecchiature elettriche per aree potenzialmente esplosive e le relative nozioni d'installazione.

Fatta eccezione per l'apertura del coperchio morsettiera, l'apertura di ogni altra parte del motore cancella le condizioni di garanzia della macchina.

Non sono ammesse riparazioni senza autorizzazione scritta da parte del fornitore.

La scheda elettronica è impostata di fabbrica per un tempo di agitazione di 20 minuti e per un tempo di pausa di 240 min.

Istruzioni per modificare le tempistiche di lavoro della macchina:

Scollegare la macchina dalla linea elettrica e attendere almeno 120 secondi prima di intervenire sul motore.	
Se possibile spostare la macchina in atmosfera non esplosiva.	

Verificare che la temperatura del motore non sia elevata.	
Rimuovere le 4 viti M6 che fissano il coperchio.	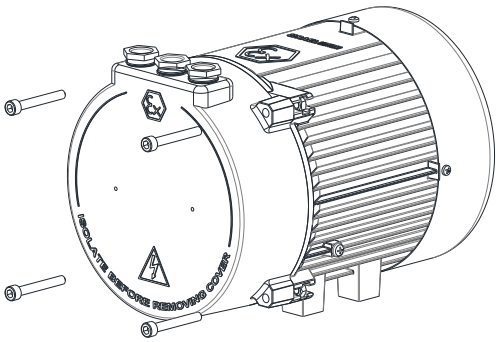
Ruotare e rimuovere il coperchio.	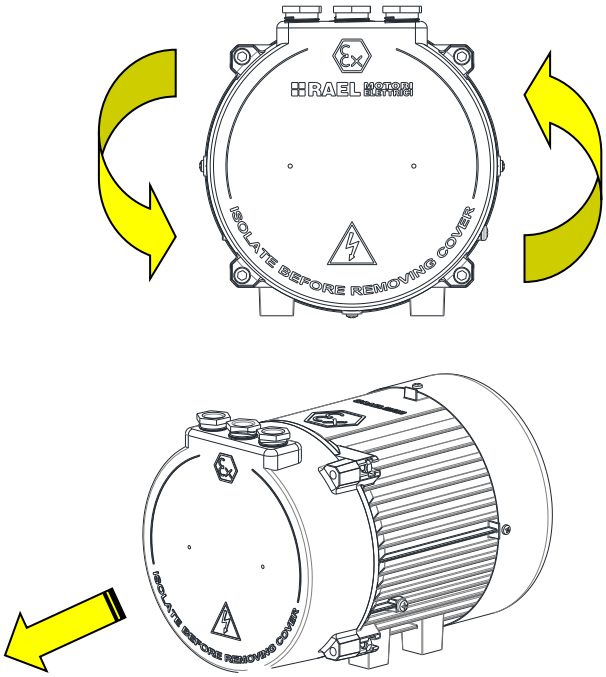
Individuare la scheda elettronica.	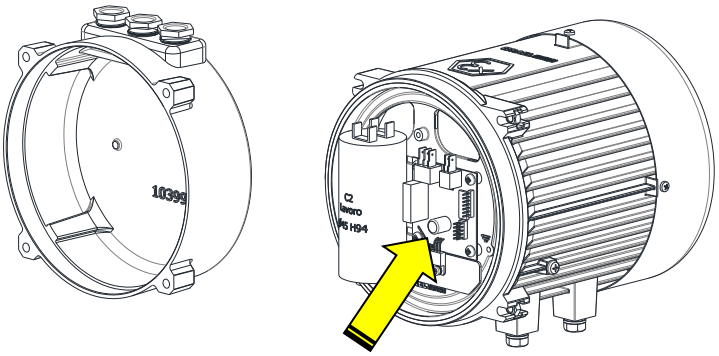

Spostare i jumper, seguendo la tabella a pag. 21, sui contatti desiderati della zona indicata in figura.	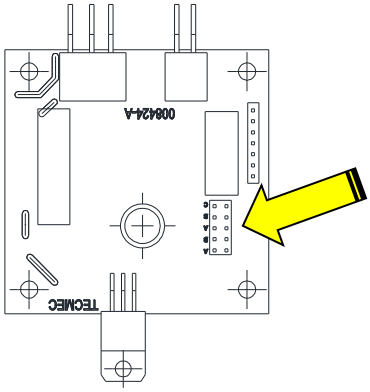
Chiudere il coperchio e riavvitare le 4 viti con coppia di serraggio 6 Nm.	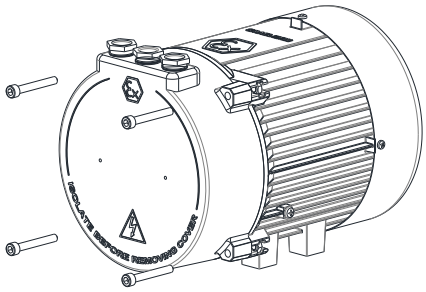
Ripristinare la macchina nelle sue condizioni normali di utilizzo.	

6.4 Carico/scarico dei barattoli

Inserire o prelevare i barattoli dalle rispettive collocazioni solamente a macchina spenta. In fase di inserimento accertarsi che il coperchio venga posizionato in modo corretto. I punti di riferimento del coperchio sono due, cornetto su forcella di battuta e becco su chiodo metallico antirotazione.

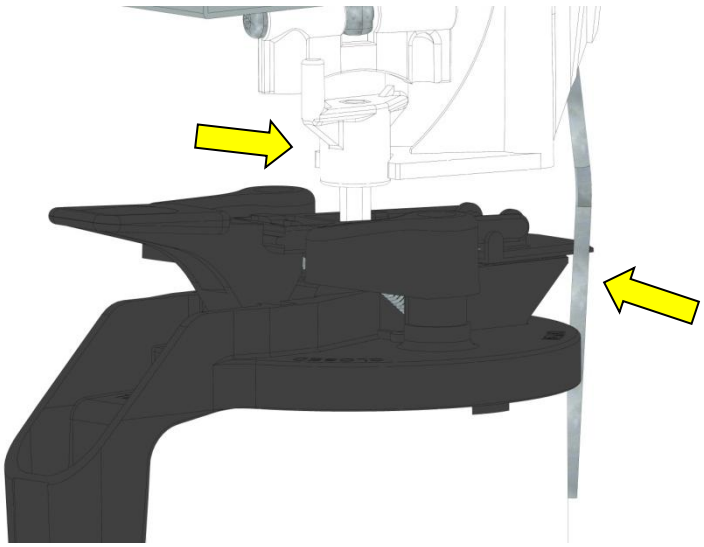

7 MANUTENZIONE

7.1 Manutenzione ordinaria

Per una maggiore durata del prodotto, Sirio HH necessita di pochi accorgimenti da tenere presenti:

- controllare ad inizio giornata che la spia di alimentazione sia accesa;
- controllare che tutti i coperchi dei barattoli siano collocati correttamente nella zona di agitazione;
- in caso di perdite scollegare la macchina dalla rete e, adottando idonee misure protettive, pulire immediatamente la zona con prodotti conformi al prodotto da rimuovere;
- lasciare la macchina in modalità operativa anche la sera e nei weekend per mantenere i prodotti sempre pronti al loro utilizzo;
- verificare semestralmente il corretto serraggio dei giunti di trasmissione ed anche il corretto tensionamento della cinghia motore;
- verificare mensilmente il corretto funzionamento del pulsante di emergenza:

  - Premere il pulsante in qualsiasi modalità operativa e accertarsi che le spie sul quadro vengano spente ed anche il motore (in caso di agitazione) venga arrestato.

  - A verifica avvenuta, ripristinare il corretto funzionamento del tintometro premendo il tasto START.

Per ogni altro dubbio o problema contattare il Servizio Assistenza.

7.2 Periodi di non utilizzo

Nel caso in cui la macchina venga spenta per un lungo periodo (es. lunghe festività o ferie estive) è necessario (per non sovraccaricare il motore) procedere nel seguente ordine:

- rimuovere tutti barattoli dai piani del tintometro e mescolarli tramite mixer o manualmente verificando nel contempo eventuali problemi di consistenza.
- Riposizionarli a gruppi di 2-3 sulla macchina ed agitarli per almeno 5 minuti.
- Fermare il tintometro ed inserire altri barattoli da agitare.

Procedere con questa sequenza fino ad aver alloggiato tutti i barattoli.

In caso di mancata tensione verificarne il motivo e, ripristinata la condizione di sicurezza, riattivare il ciclo di agitazione premendo il pulsante START in modo da garantire sempre la buona omogeneizzazione del prodotto.

Durante la fase di carico/scarico dei barattoli, fermare (pulsante rosso STOP) la macchina in modo da non far partire l'agitazione automatica.

Copyright© 2025 Tecmec Srl

8 DIAGNOSI

Problema	Possibile causa	Possibile soluzione
Il motore non gira ed il quadro elettronico è spento.	Manca l'alimentazione.	Verificare che il cavo di alimentazione sia collegato ed efficiente.
	É intervenuta la protezione termica interna del motore.	Staccare la spina ed attendere un'ora prima di ricollegarla; verificare il funzionamento. Se non è corretto sostituire il motore.
	Il pulsante di emergenza è rimasto premuto.	Sbloccare il pulsante ruotandolo; quindi premere il pulsante d'avvio.
Il quadro non è funzionante in tutti o parte dei pulsanti.	Possibile sovraccarico di tensione.	Staccare la spina, attendere qualche minuto prima di reinserirla e azionare il tintometro.
	Guasto del quadro.	Sostituire il quadro difettoso.
Il motore funziona ma non trasmette la rotazione all'albero verticale.	Cinghia allentata.	Regolare la tensione della cinghia.
	Albero del riduttore sprovvisto di chiavetta.	Inserire la chiavetta per l'accoppiamento albero/riduttore.
	Giunto di trasmissione rotto/sganciato	Controllare il collegamento tra i vari giunti.
Macchina rumorosa.	Cinghia troppo tesa.	Allentare la cinghia.
	Macchina non posizionata correttamente. I piedini non sono regolati in modo corretto.	Regolare correttamente i piedini del basamento.
Il quadro è acceso ma il motore non funziona.	Fusibile bruciato.	Cambiare il fusibile.

Per qualsiasi altra anomalia o dubbio contattare il Servizio Assistenza Tecmec.

Copyright© 2025 Tecmec Srl

9 SPECIFICHE

9.1 Specifiche tecniche tintometro modello STANDARD

Caratteristica		*Valore*	*U.M.*
Dimensioni	Altezza	Modulare	mm
	Larghezza	760 / 1125 / 1500 / 1850	mm
	Profondità colonna	240	mm
	Profondità basamento	370	
Massa a vuoto	Minima	36 (basamento 760+3L)	Kg
	Massima	n.d.	Kg
Temperatura di funzionamento		10÷40	°C
Tensione di alimentazione		220 ±15%	V
Frequenza di rete		50 Hz (60Hz)	Hz
n° fasi		1Ph+N+TERRA	
Potenza massima assorbita		0,75	kW
Grado di protezione		IP54	
Rumorosità		<70	dB

Quadro elettronico

Dimensioni: 15x7x5 cm
Grado di protezione: IP54
Protezione del quadro: Fusibile interno da 10A
Tensione alimentazione: 220V 50/60Hz
Tastiera: di tipo a membrana con tasti in rilievo e fungo di emergenza
Segnalazioni: led rosso – led verde

Motore

Motore asincrono monofase
Dati nominali: tipo MEC 80–0,75kW 4 poli 220/240V–50Hz
Forma costruttiva: B3
Protezione termica: sonda termica inserita nell'avvolgimento NC-250V-25A
Condensatore: 40µF inserito nella scatola morsetti
Norme di riferimento: IEC 34-1 - 73/23 CEE – 89/336 CEE

Copyright© 2025 Tecmec Srl

9.2 Specifiche tecniche tintometro modello ATEX

Caratteristica		*Valore*	*U.M.*
Dimensioni	Altezza	Modulare	mm
	Larghezza	760 / 1125 / 1500 / 1850	mm
	Profondità colonna	240	mm
	Profondità basamento	370	
Massa a vuoto	Minima	39 (basamento 760+3L)	Kg
	Massima	n.d.	Kg
Temperatura di funzionamento		10÷40	°C
Tensione di alimentazione		220 ±15%	V
Frequenza di rete		50 Hz (60Hz)	Hz
n° fasi		1Ph+N+TERRA	
Potenza massima assorbita		0,75	kW
Rumorosità		<70	dB

Quadro elettronico

Dimensioni: 12x9x12 cm

Grado di protezione: IP67

Tensione alimentazione: 220V 50/60Hz

Comandi: Tasto ON - Pulsante EMERGENZA

Motore

Motore asincrono monofase ATEX

Dati nominali: tipo II 2G Ex d IIB T4 -RL M80 B3 0,75kW V230 50/60Hz.

Forma costruttiva: B3

Protezione termica: sonda termica inserita nell'avvolgimento PTC 120°C

Condensatore: 30µF inserito nella scatola morsetti

Norme di riferimento: EN 60079-0 2004; EN60079-1 2004; EN60079-4 2003; EN61241-0 2006; EN61241-12004; EN60529 Ottobre 1991; EN 60034-5 Ottobre 1991

10 SCHEMI ELETTRICI

10.1 Cablaggio alimentatore-quadro Standard/motore monofase

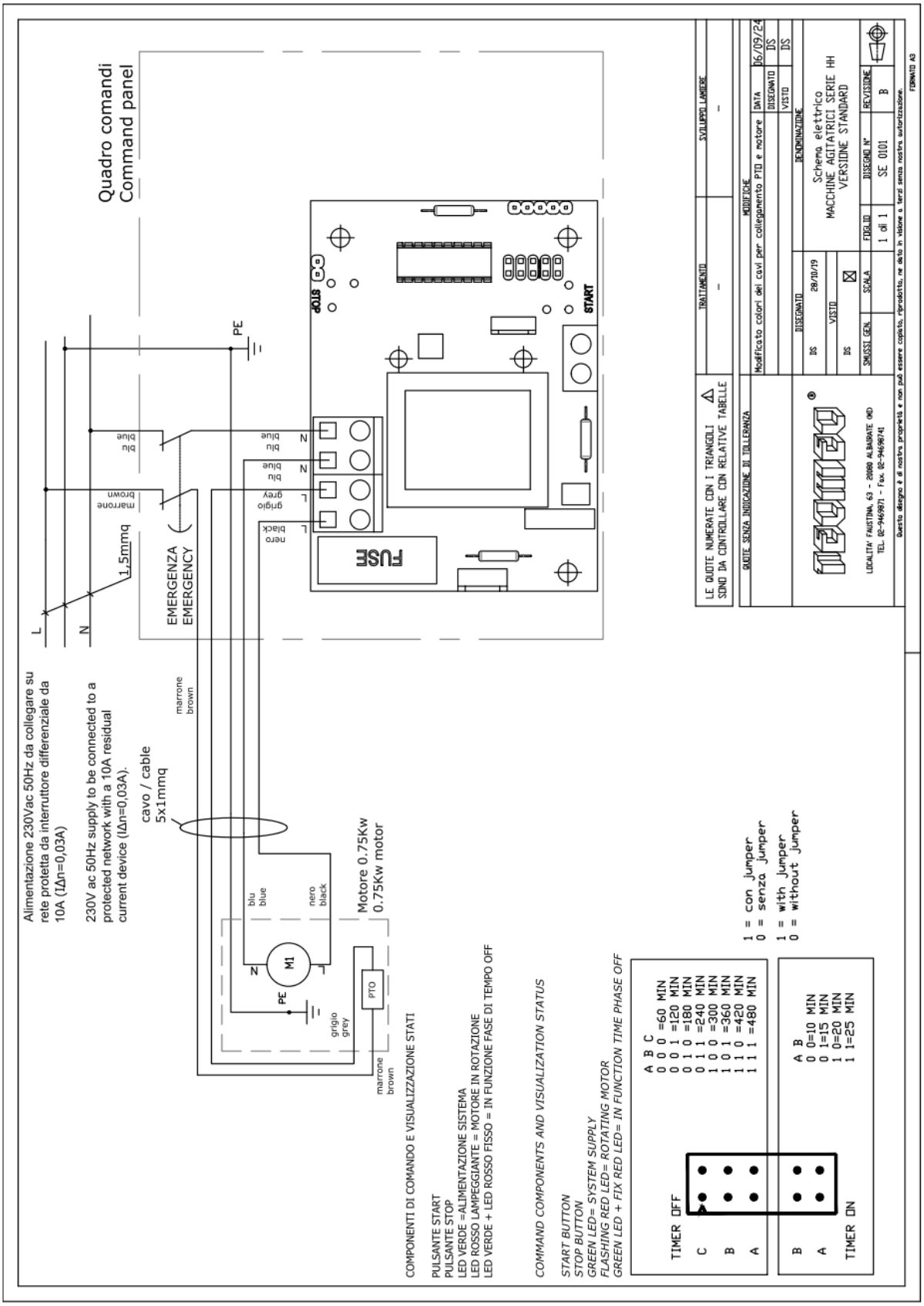

10.2 Cablaggio alimentatore-quadro/motore monofase Atex

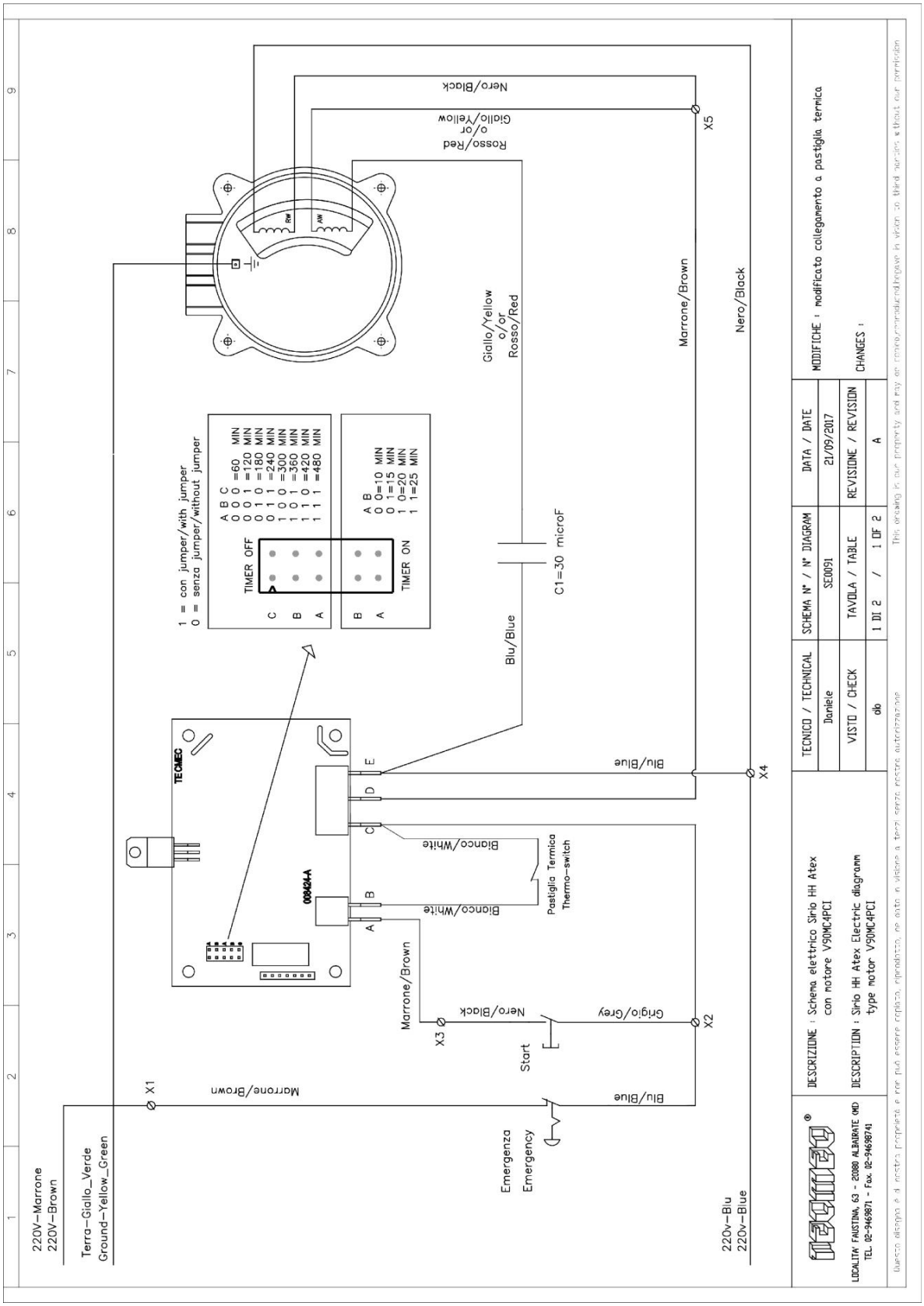

11 SMALTIMENTO

Prima di procedere a qualunque operazione scollegare la spina di alimentazione.

Questo impianto non può essere smaltito come rifiuto domestico.

In caso di smaltimento, smontare e suddividere, per quanto possibile le parti della macchina dividendole in base alla loro diversa natura (ad esempio: tubazioni, componenti in gomma, lubrificanti, solventi, prodotti vernicianti, alluminio, materiale ferroso, rame, etc).

Procedere allo smaltimento secondo le norme vigenti in materia, che possono anche richiedere comunicazioni scritte o richieste di autorizzazione agli enti preposti.

I prodotti fuoriusciti accidentalmente dai barattoli, ma anche i manufatti contaminati (es. carta/stracci) utilizzati per la pulizia, devono essere recuperati e smaltiti secondo le vigenti norme di legge, in quanto la loro dispersione provoca danni sia alle persone che all'ambiente.

Per lo smaltimento dei prodotti coloranti, o per le parti del macchinario contaminate da essi, fare riferimento alle schede tecniche di sicurezza dei relativi prodotti.

Copyright© 2025 Tecmec Srl

12 RICAMBI

1	RC0001	Kit Comando Standard
	RC0010	Kit Comando Atex
2	RC0007	Kit Giunti Trasmissione
	RC0012	Kit Ingranaggi 3L
	RC0013	Kit Ingranaggi 1L
	RC0014	Kit Ventole HH
3	RC0002	Motore Standard
	RC0011	Kit Motore Atex
	RC0003	Riduttore 7.5:1 Standard
	RC0004	Riduttore 10:1 Standard
	RC0008	Riduttore 7.5:1 Atex
	RC0009	Riduttore 10:1 Atex
	RC0005	Cinghia A18
	RC0006	Cinghia A19

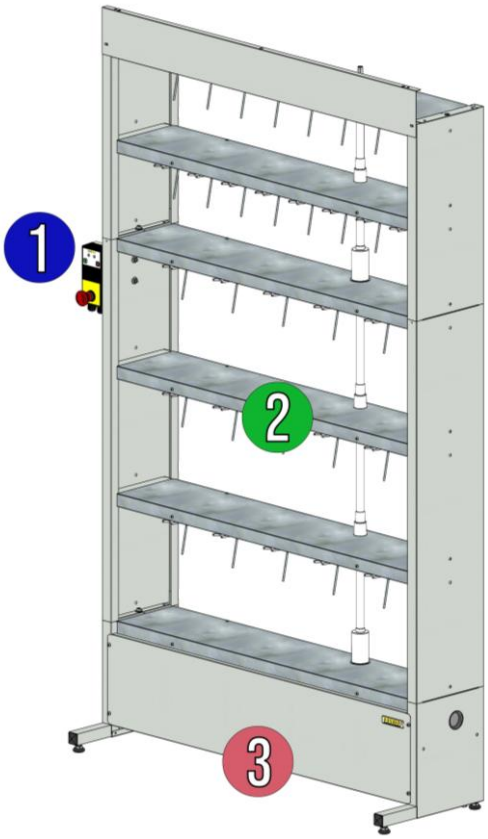

13 NOTE

Resumen

1 INFORMACIÓN GENERAL 37
1.1 IDENTIFICACIÓN DEL FABRICANTE 37
1.2 ASSISTENZA POST-VENDITA 37
1.3 IDENTIFICACIÓN DEL PRODUCTO 37
1.4 DECLARACIÓN CE 38
1.5 NORMAS DE REFERENCIA 39
1.6 GARANTIA 39
2 DESCRIPCIÓN DE LA MAQUINA 40
3 SEGURIDAD 41
3.1 REGLAS DE SEGURIDAD 41
3.2 CUADRO ELECTRICO DE ALIMENTACIÓN 41
3.3 ZONA DE TRABAJO 42
3.4 COMPONENTES Y DISPOSITIVOS DE SEGURIDAD 42
3.5 RIESGOS RESIDUALES 42
3.6 SIMBOLOGIA REPRESENTADA EN LA MAQUINA 43
3.7 USO PREVISTO DELLA MAQUINA 43
3.8 USO NOPREVISTO 43
4 TRASPORTE Y MANIPULACIÓN 44
5 INSTALACIÓN 45
6 USO DEL CUADRO 52
6.1 INSTRUCCIONES DE USO Y REGULACIÓN CUADRO ELECTRICO STANDARD 52
6.1.1 Programación de los tiempos de agitación y pausa 53
6.1.2 Cambio del modo de funcionamiento 55
6.2 VERSIÓN ATEX 56
6.2.1 Modificación de los tiempos de agitación 56
6.3 COLOCACIÓN / RETIRO DE LOS BOTES 58
7 MANUTENCIÓN 59
7.1 MANTENIMIENTO ORDINARIO 59
7.2 PERIODO DE NO USO (VACACIONES) 59
8 DIAGNOSTICO 60
9 ESPECIFICACIONES 61
9.1 ESPECIFICACIONES TECNICAS MODELO STANDARD 61
9.2 ESPECIFICACIONES TECNICAS MODELO ATEX 62
10 ESQUEMA ELECTRICO 63
10.1 CABLEADO ALIMENTACIÓN-CAUDRO STANDARD/MOTOR MONOFASE 63

Copyright© 2025 Tecmec Srl

10.2 CABLEADO ALIMENTACIÓN-CUADRO/MOTOR MONOFASE ATEX 64
11 ELIMINACIÓN 65
12 RICAMBI 66
13 NOTES 67

1 INFORMACIÓN GENERAL

1.1 Identificación del fabricante

TECMEC S.r.l.
Località Faustina, 63
20080 Albairate (MI) – Italy
Tel: +39 02 9469871
e-mail: tecmec@tecmec.com
web: www.tecmec.com

1.2 Asistencia

mobile: +39 3481984118
e-mail: ast@tecmec.com
web: https://tecmec.com/contattaci/

1.3 Identificación del producto

En el panel frontal superior es etiqueta adhesiva que identifica la máquina que muestra los siguientes datos:

- Los símbolos en los requisitos de seguridad y salud
- Datos del fabricante
- Año y mes de fabricación
- Marca CE/EAC
- Modelo
- Código único de la máquina
- Número de serie
- Características eléctricas

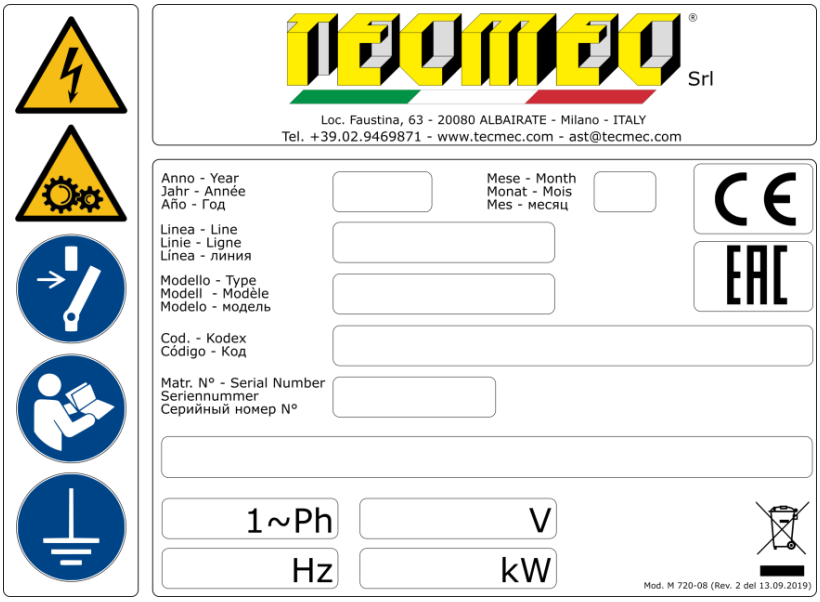

1.4 Declaración CE

DICHIARAZIONE DI CONFORMITÀ "CE" - "CE" CONFORMITY DECLARATION
CERTIFICAT DE CONFORMITÉ "CE" - DECLARACIÓN DE CONFORMIDAD "CE"
"CE" ÜBEREINSTIMMUNGERKLÄRUNG

Si dichiara che i macchinari di nostra fornitura si intendono progettati e costruiti in conformità ai requisiti essenziali di sicurezza e salute dettati dalla Direttiva Europea sulla Sicurezza delle Macchine. Rammentiamo che la presente dichiarazione perde validità in caso di modifiche sui macchinari eseguite senza il nostro consenso.

It is hereby certified that the equipments we supply are designed and manufactured according to the safety and welfare essential requirements prescribed by the European Direction on Machines Safety. We remind that the present declaration loses validity in case of modifications on machinery carried out without our consent.

Nous déclarons que la machine de notre fourniture spécifiée ci-dessous a été conçue et construite en conformité aux normes essentielles de santé et de sécurité requises par la Directive Européenne pour la Sécurité des Machines. Cette déclaration perdra sa validité au cas où la machines aurait subit des modifications sans notre autorisation.

Se declara que las máquinarias de nuestro suministro han sido proyectadas y construidas en conformidad con los requisitos esenciales de seguridad y salud dictadas por la Norma europea sobre la Seguridad de Máquinas. Recordamos que la presente declaración pierde validez en caso de modificaciones sobre las maquinarias ejecutadas sin nuestro consentimiento.

Es ist hier erklärt, daß die von uns hergestelleten Maschinen in Übereinstimmung mit den wesentlichen Sicherheits- und Gesundheitserfordernissen nach der Europäischen Richtlinie über die Maschinensicherheit geplant und aufgebaut sind. Wir erinnern Sie daran, daß die vorliegende Erklärung ihre Gültigkeit im Fall von Änderungen auf die Maschinen verliert, die ohne unsere Zustimmung gemacht werden.

Identificazione del fabbricante, Manufacturer identification, Identification du fabricant, Identificación del fabricante, Identifikation der Herstellers:

TECMEC S.r.L. - Località Faustina, 63 - 20080 Albairate (MI) Italy
Tel. +3902946987.1 - Fax +3902946987.41 - E-mail tecmec@tecmec.com - http://www.tecmec.com

Identificazione della macchina, Machine identification, Identification de la machine, Identificación de la máquina, Identifikation der Maschine:

Codice, Code, Código, Maschinenummer:	:	**012xxx**
Descrizione, Description, Descripción, Schilderung:	:	**SIRIO HH xxxx**
Matricola, Serial number, Numéro de série, Número de serie, Seriennumme:	:	**SNxxxxxx**
Anno di costruzione, Year of manufacture, Année de construction, Baujahr,Fecha:	:	**20xx**

Direttive di riferimento, Reference directives, Directives de référence, Directivas de referencia, Angewandte Normen:

2006/42/CE (macchine - machines - machines - máquinas - Maschinen)

2014/35/UE (bassa tensione - low tension - basse tension - baja tension - Niederspannung)

2014/30/UE (compatibilità elettromagnetica - electromagnetic compatibility - compatibilité électromagnetique - compatibilidad electromagnética - elektromagnetische Verträglichkeit)

Norme applicate, Applied regulations, Normes appliquées, Normas aplicadas, Angewandte Anweisungen:

UNI EN ISO 12100:2010 (sicurezza del macchinario - safety of machinery - sécurité des machines - seguridad de las máquinas - Sicherheit von Maschinen)

CEI EN 60204-1 - (equipaggiamenti elettrici - electrical equipments - équipements électriques - equipos eléctricos - Elektrische Geräte)

Persona autorizzata a costruire il fascicolo tecnico, Person authorized to compile the technical file, Personne autorisée à constituer le dossier technique, Persona autorizada para elaborar el espediente técnico, Autorisierte Person zur Erstellung der technischen Dokumentation

TECMEC S.r.L.

Luogo e data, Place and date, Lieu et date, Lugar y fecha, Ort und Datum

Albairate, 12/12/2017

Il legale rappresentante
The legal rapresentative

Laura Desinano

FACSIMILE

1.5 Normas de referencia

2006/42/CE	Directiva sobre máquinas.
2014/35/UE	Directiva baja tensión.
2014/30/UE	Directiva compatibilidad electromagnetica.
UNI EN ISO 12100-1:2010	Seguridad de la maquinaria - Principios generales de proyección.
CEI EN 60204-1	Equipamiento eléctrico de la maquinaria.

1.6 Garantia

La garantía cubre la sustitución o reparación gratuita de los componentes que tienen defectos de fabricación.

Para ver las condiciones de garantia, visualizar el documento que contiene los términos de la garantía en el CD suministrado con el producto.

En particular, están excluidos de la garantía los daños de transporte, por incumplimiento de las instrucciones de instalación y funcionamiento de personal no autorizado o de otra manera, por razones que no son causadas por el fabricante.

Copyright© 2025 Tecmec Srl

2 DESCRIPCIÓN DE LA MAQUINA

La máquina mezcladora temporizada Sirio HH es un equipo diseñado para el sector profesional.

La característica única de este equipo es mantener homogénea, con el tiempo, los colorantes contenidos en latas (siempre con las tapas adecuadas proporcionadas por separado de Tecmec).

Con el fin de evitar accidentes y/o lesiones a personas y/o cosas, la máquina debe ser utilizada por personal capacitado para el uso adecuado de la misma.

Copyright© 2025 Tecmec Srl

3 SEGURIDAD

3.1 Reglas de seguridad

Los productos de la serie Sirio HH deben ser incluidos en la evaluación del riesgo laborales y requieren el cumplimiento de las leyes aplicables en materia de seguridad en el trabajo.

Para asegurarse el mayor grado de seguridad posible en el uso correcto de la máquina, se han adoptado todos los requisitos necesarios en la fase de proyección,construcción, montaje e instalación.

La máquina debe ser utilizada por personal formado para el correcto uso, a fin de evitar incidentes y daños a las personas o materiales.

La composición está conforme a las normas vigentes.

La máquina mezcladora Sirio HH debe ser colocado en un contenedor especial adecuado para contener cualquier salida de productos.

3.2 Cuadro electrico de alimentación

Determinado el lugar de instalación, los requisitos preliminares a controlar antes de conectar la máquina agitadora son los siguientes:

- La alimentación eléctrica debe proporcionarse mediante un cuadro adecuado, colocado en proximidad a la máquina agitadora.
- La potencia máxima prevista es de 0.75Kw (1 HP). La sección de los cables conductores no debe ser inferior a 1,5 mm2.
- La línea de alimentación deberá estar provista de una buena conexión a tierra y conforme a los requisitos previstos en las normas vigentes.
- El cuadro de alimentación, deberá estar compuesto de un interruptor diferencial (IΔn=0.03A) y de tensión y fase compatible con el tipo de alimentación de la máquina agitadora (monofase).

Para conseguir una seguridad de funcionamiento completo de la máquina y el usuario es muy importante para utilizar en la construcción del cuadro la tipologia de interruptor por que esto tiene una doble función: magnetotermica protección contra sobrecarga, cortocircuito y contra cualquier tensión diferencial/contacto accidental a tierra directa.

Es importante hacer las evaluaciones necesarias del sitio y seguir las reglas que obliguen a las características del sistema eléctrico, de manera que no son causa de lesiones o accidentes.

Para evitar que la máquina, en las condiciones de funcionamiento no presente problemas de inestabilidad, es necesario un ajuste perfecto de las patas de soporte colocados en la parte inferior de la estructura con la forma descrita en la sección de instrucciones de instalación.

Copyright© 2025 Tecmec Srl

3.3 Zona de Trabajo

Las áreas en las que el uso indebido y no se permiten intervenciones pueden presentar riesgos son:

- el área del Operador
- zona de Mantenimiento

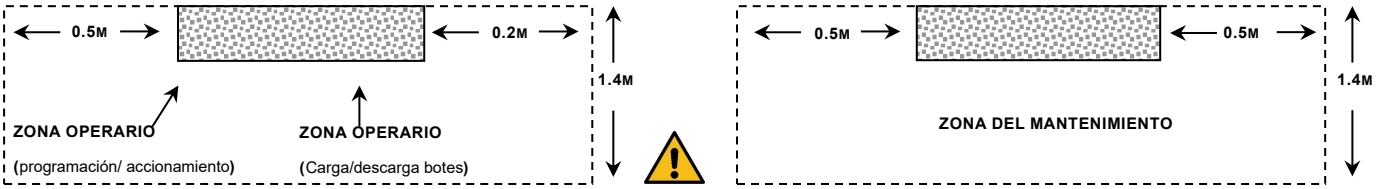

3.4 Componentes y dispositivos de seguridad

La máquina está dotada de un pulsador de emergencia ”Pulsante rojo” instalado en el cuadro electrónico (version IP54 y Atex).

El accionamiento es por presión lo cual provoca un inmediato paro de emergencia de categoría 0, interrumpe la alimentación al motor con el consiguiente paro del movimiento.

El rearme se realiza:

- desarmando el retenedor de hongo de emergencia y presionando el botón de inicio.

3.5 Riesgos residuales

A parte de las normas y precauciones que se han adoptado en la proyección de la máquina para la garantía de un uso seguro, pueden surgir situaciones irregulares presumibles que ha sido posible reducir el riesgo pero no la total eliminación.

Riesgo	Precaución	SÍMBOLO
Heridas o rasguños durante el proceso de carga y descarga de botes.	Usar guantes protectores y calzado de seguridad durante la carga y descarga de botes.	
Inhalación de vapores.	Coloque la máquina en una habitación ventilada adecuada. Use mascarilla protectora adecuada para las sustancias utilizadas.	
Daños en la vista por pulverización de pintura.	Usar gafas protectoras.	
Acciones impropias con la máquina en movimiento.	No realizar carga o descarga de botes con la máquina en movimiento. No introducir las manos ó otro cuerpo estraño en la zona de agitación durante el normal funcioanmiento de la máquina.	

La máquina de mezcla está diseñado para el uso de pastas colorantes de varias tipologias. Antes de su uso, siga las instrucciones, advertencias y normas de seguridad indicadas en cada confección y en la ficha tecncica del producto.

Copyright© 2025 Tecmec Srl

3.6 Simbologia representada en la maquina

	Peligro por presencia de sistemas eléctricos energizados. Está prohibido trabajar con equipos eléctricos activos. Está prohibido trabajar en sistemas eléctricos sin autorización.
	Peligro por presencia de piezas móviles en la base. Está prohibido quitar el panel frontal de la base. Está prohibido meter las manos dentro de la base del motor.
	Peligro por la presencia de piezas móviles debajo de los estantes. Está prohibido cargar o descargar latas con la máquina en movimiento. Está prohibido meter las manos entre los estantes con la máquina encendida. Está prohibido usar ropa (como bufandas o corbatas) que puedan envolver las piezas móviles.
	Obligación de leer atentamente el manual de instrucciones antes de cualquier operación sobre la máquina.
	Obligación de conectar a tierra la instalación eléctrica.

3.7 Uso previsto de la maquina

La única función de dicha maquina es mantener productos homogéneos (pinturas), situados en botes (no suministrados por Tecmec) y colocados cerradas por tapas (suministrados por Tecmec).

3.8 Uso noprevisto

Los usos adicionales de la máquina que no se describen en este manual han de considerarse impropio y por consiguiente prohibido.

En particular, queda prohibido:

- Está prohibido realizar la carga y descarga de los botes cuando la máquina está en funcionamiento, ya que las palaetas de agitación estan en movimiento. Una señal luminosa advierte de este. Esta se localiza en un lugar fácilmente visible en el frontal del cuadro electrico.
- Se prohíbe cualquier tipo de manipulación o intervención no autorizada en el cuadro electrico.
- Está prohibido el acceso al compartimiento del motor por personal no autorizado y, en todo caso, cuando se encuentre enchufada a la corriente.
- No retire la protección del compartimiento del motor, excepto durante el mantenimiento y solamente por personal experto.

Es todo los modos es obligatorio desconectar el enchufe de alimentación antes de cualquier operación de mantenimiento.

4 TRASPORTE Y MANIPULACIÓN

Las máquinas vienen embaladas en cajas especiales de cartón y se transportan en palets.

Sobre cada caja viene pegada una etiqueta en la que aparece el tipo de módulo, el código y la orden de fabricación.

La placa de identificación, la identificación con la simbología de riesgo relativo y los riesgos residuales se proporciona en el panel frontal del bloque del motor.

En caso de tener que mover una máquina que ya operan, siga los siguientes pasos:

- siempre siguiendo las instrucciones proporcionadas por las normas de prevención de accidentes
- retirar y almacenar en un lugar adecuado, los botes de colorante de los estantes de agitación
- desmontar, almacenar y fijar uno o más palets, los módulos individuales de la estructura
- el transporte, por los medios adecuados, los palets a su destino
- posicionar la máquina mediante la repetición de la fase de instalación.

Por razones obvias de seguridad está prohibido mover la máquina montada.

Para los movimientos a través de largas distancias se requiere para empacar y asegurar la máquina al palet como cuando fue entregado.

5 INSTALACIÓN

A Retire el módulo de la caja de embalaje.	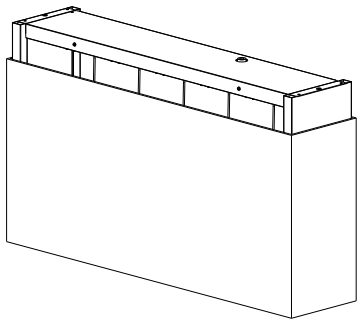
B Tumbar el módulo de tierra usando la caja de embalaje abierto para evitar arañazos en la estructura.	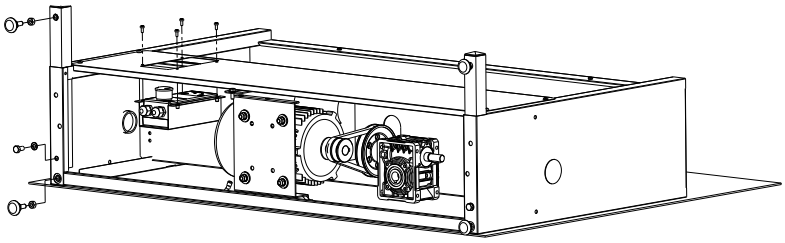
C Fijar la extensión de soporte con el tornillo y la tuerca M8. Tornillo, pero no la bloquee, los pies regulables con tuercas correspondientes.	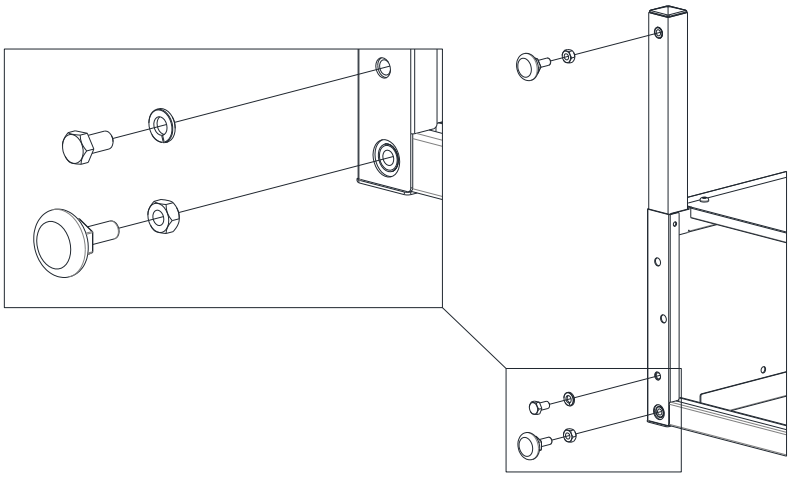
D Coloque la base en alrededor de 40-50 cm de la pared a la que se fijará. Asegúrese de que el suelo es tan plano como sea posible; Si se encuentra alguna de las diferencias de altura, utilice las patas ajustables.	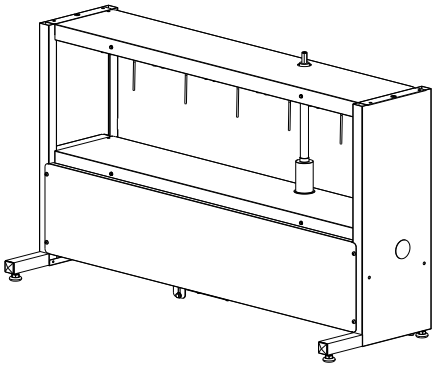
No llevar a cabo la operación anterior implica el ruido, mal funcionamiento (desgaste anormal de las partes móviles) y los riesgos para el usuario final.	

E Inserte el eje de acoplamientoproporcionada en la sede del reductio.	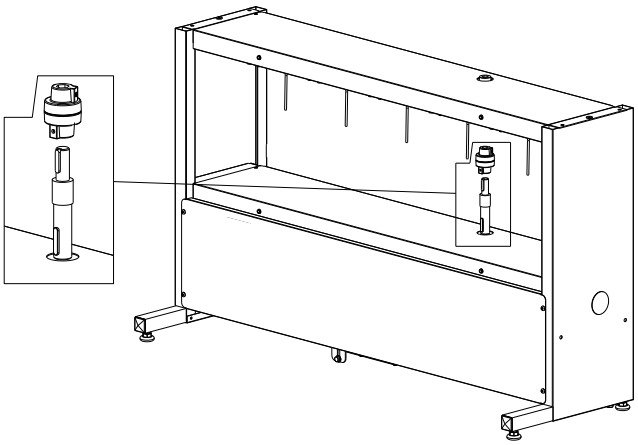
F Inserte el eje de transmisión en el engranaje del estante y seguidamente en la semijunta del reductor incluyen do la protección plastica. Apretar el tornillo de la semijunta con la llave suministrada. Deslizar las protecciones plasticas entre ellos de modo que entran en contacto con la estructura.	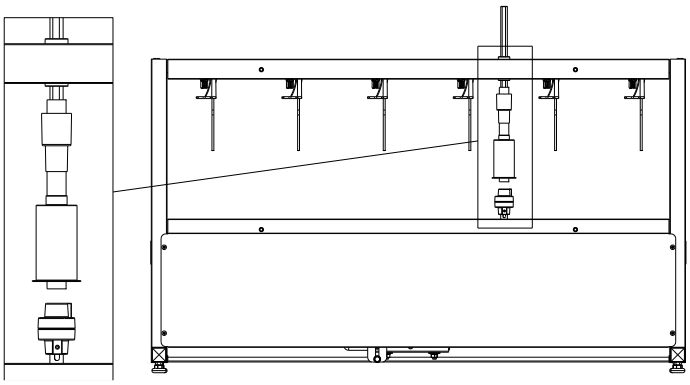
G Sobreponer los módulos que componen la máquina. Encajar las lengüetas en la estructura inferior y asegure con el tornillo M6 y la arandela.	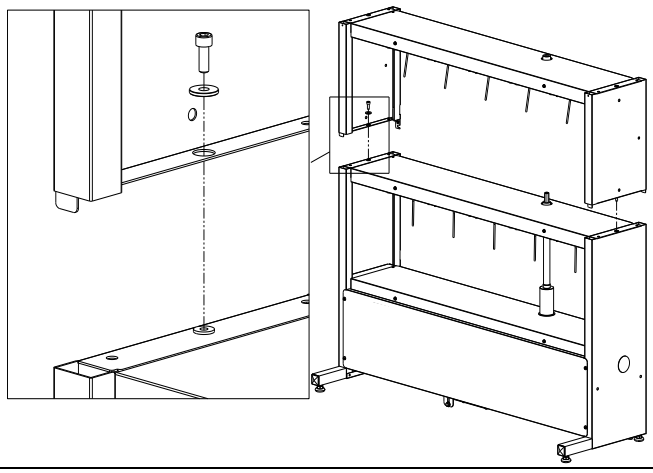

H De manera similar a lo que se hizo para la base, conecte el eje de transmisión.	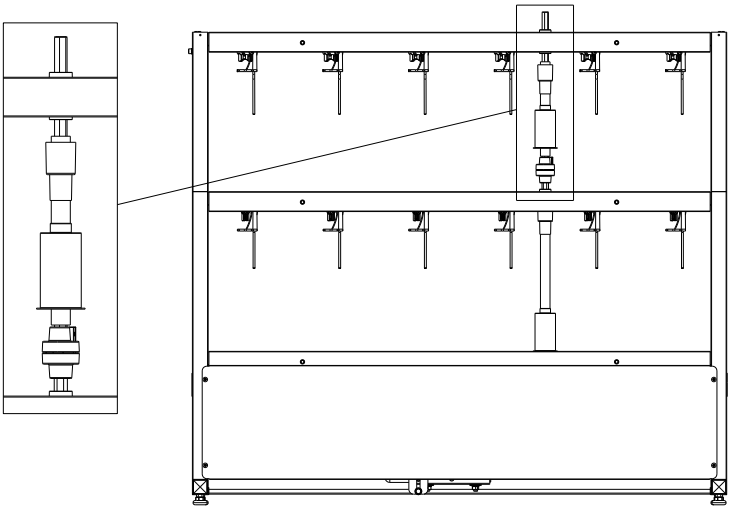
Repetir la operación **H** para todos los módulos agitadores que componen la configuración de la máquina.	
I Conecte, la parte trasera de la máquina mezcladora, las diversas estructuras de los módulos con las placas de puesta a tierra.	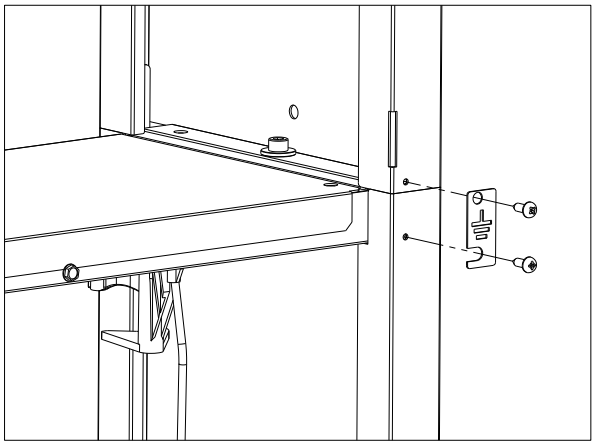
L Versión **IP54**: Fije el panel de control en el lado izquierdo con dos tornillos M6, cuatro arandelas Ø6x18 y 2 tuercas M6. Versión **ATEX**: Fije la caja de botones en el lado izquierdo con tornillos M6 y una arandela de resorte Ø6.	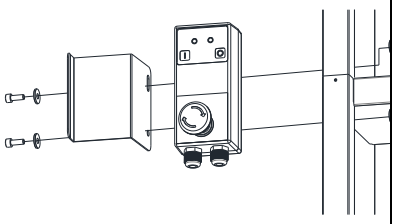 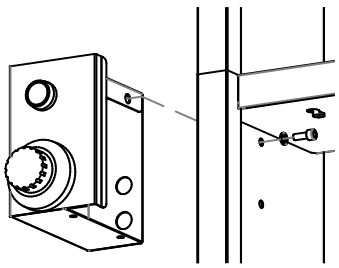

Copyright© 2025 Tecmec Srl

M Monte los tres soportes de abrazadera en la parte posterior del montante derecho izquierdo, utilizando 3 tornillos autorroscantes. Asegure los cables a las bases con las bridas para cables.	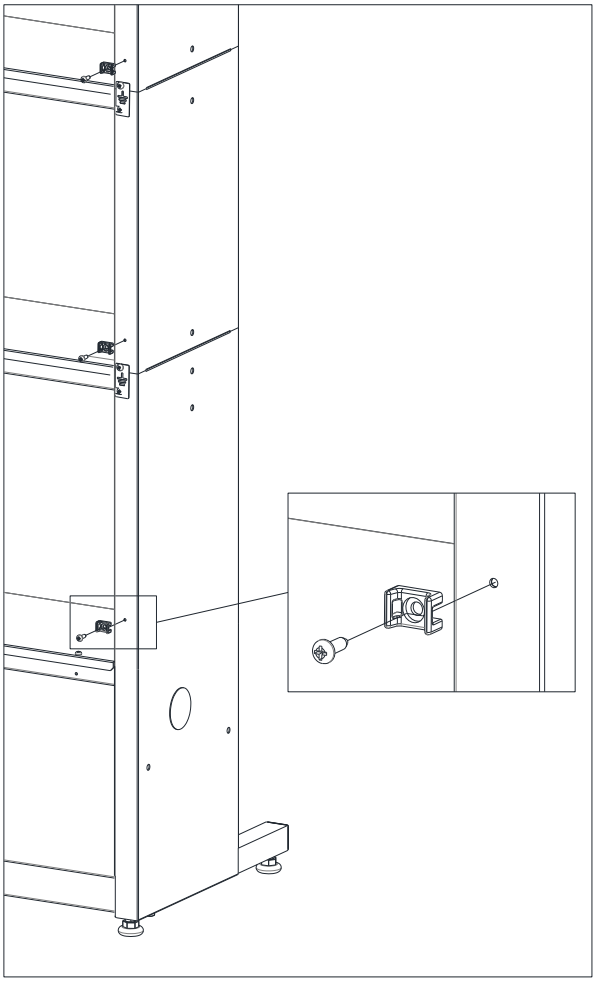
N * Coloque la máquina de mezclas contra una pared (o estructura similar que pueda soportar el peso en caso de vuelco). Compruebe que las patas regulables esten correctamente apoyadas en un plano para que la máquina esté nivelada (use un nivel de burbuja). Después de posicionamiento bloquear los pines con la tuerca de seguridad. ***** Si la máquina mezcladora se compone de más de una columna continúe con el paso **R**.	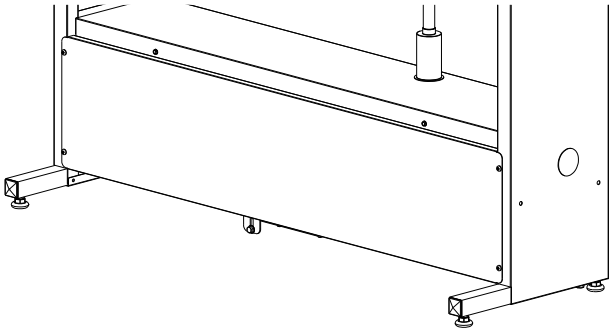

Copyright© 2025 Tecmec Srl

O Fijar la estructura a la pared mediante las pletinas en dotación.	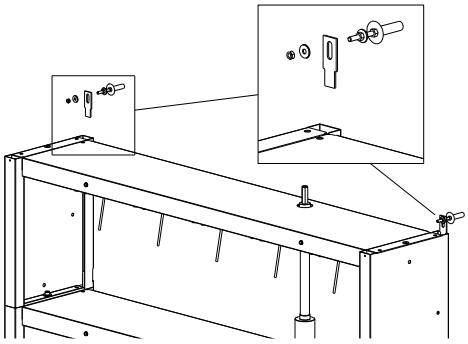
Esta operación <u>es obligatoria</u> **No efectuar la opereación descrita anteriormente comporta riesgos para el utilizador final.**	
P Colocar el frente (Opcional) en la parte superior del último módulo.	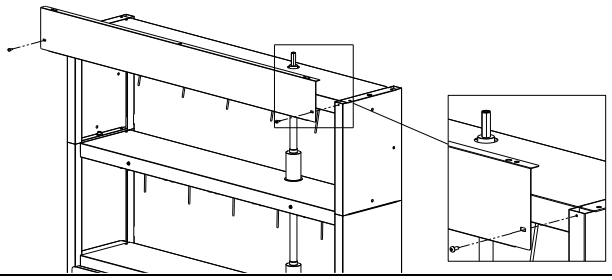

Q Pegue las pegatinas de peligro en cada estante.	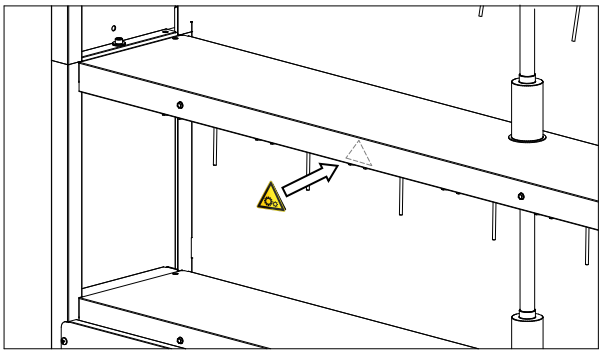
Operación suplementaria para máquinas con 2 columnas.	
R Retire la tapa de plástico en el lado derecho de la base motor. Instalar extensión anti-vuelco en la base sin motor (ver el punto **C**). Acoplar y fijar la base sin motor a la base con el motor.	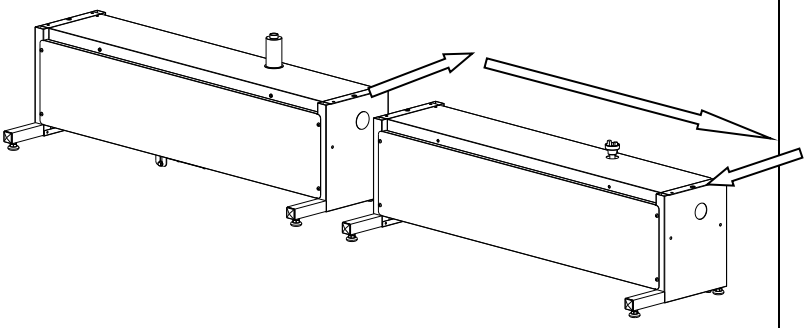
S Retire los paneles frontales de las dos bases. Fijar las dos estructuras mediante arandelas dentadas, tuercas y tornillos M6.	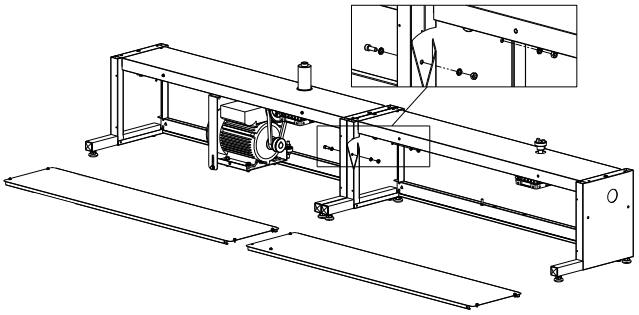
T Conectar el reductor mediante el eje de transmisión y las semijuntas.	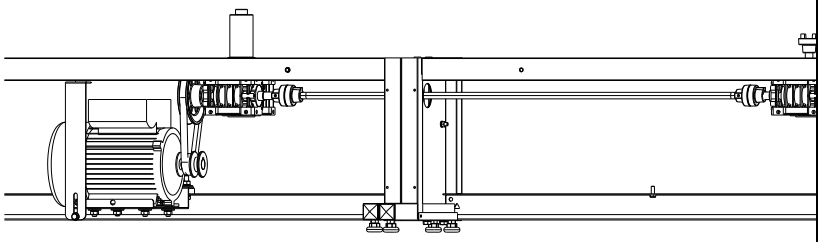
U Sobreponer y fijar los sucesivos módulos como en el punto **G-H-I**.	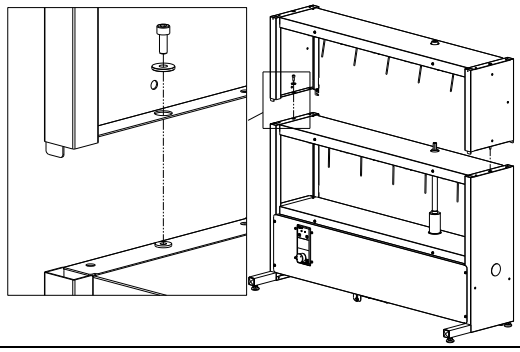

V Fijar las dos columnas mediante el tornillo M6 utilizando los orificios del montante del módulo.	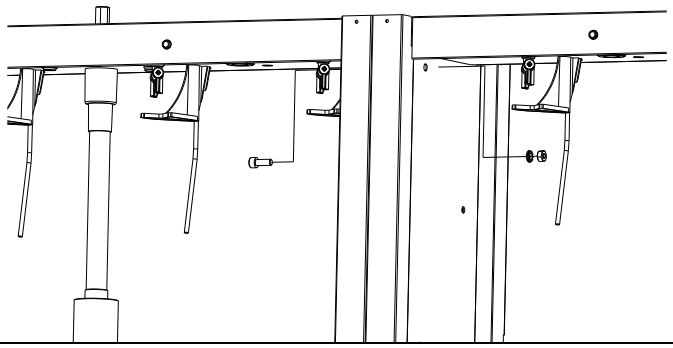
Z Ultimar la instalación asegurando los puntos **O**, **P** e **Q**.	

6 USO DEL CUADRO

6.1 Instrucciones de uso y regulación cuadro electrico STANDARD

La máquina de mezcla se controla a través un cuadro eléctrico con CPU interna que genera el comando de accionamiento del motor. El cuadro de comando se coloca en la parte inferior de la máquina.

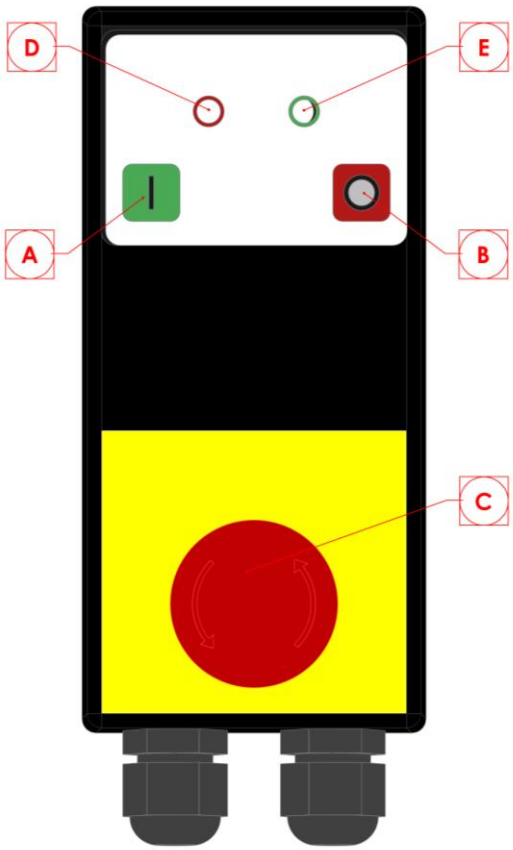

Ⓐ PULSANTE DE INICIO - START

Habilita el ciclo del motor por el tiempo programado en modalidad cíclica (std 20 minutos de agitación, 240 minutos de pausa.)

Ⓑ PULSANTE STOP

Para el motor, interrumpe la función cíclica (cuando se activa de nuevo, vuelve a funcionar ciclico)

Ⓒ PULSANTE DE EMERGENCIA

Solo utilizar en caso de emergencia NO COMO interruptor de stop.

Para el motor manteniendo el cuadro alimentado. Para reactivar el motor y la función cíclica, después de haber desbloqueado el interruptor de emergencia girándolo en sentido orario, se debera pulsar el Start de inicio.

SEÑALES		
Led	*Modalidad*	*Significado*
Ⓔ	Led verde iluminado	Tintometro alimentado, presencia tensión
Ⓓ+Ⓔ	Led rojo intermitente y Led verde apagado	Motor en funcionamiento y máquina en fase de agitación
Ⓓ+Ⓔ	Led rojo y verde encendido con luz fija	Modalidad cíclica integrada, Motor parado para partir automáticamente

Nota:

Para activar el motor en fase de pausa, pulsar primero el Stop, esperar unos segundos y seguido start.

6.1.1 Programación de los tiempos de agitación y pausa

El cuadro electronico esta programado de fábrica para un tiempo de agitación de 20 minutos cada 240 minutos de pausa.

En caso de necesidad es posible cambiar esta configuración al actuar de la siguiente manera:

- desconectar la máquina de la línea de alimentación
- desprenderse del soporte
- retirar el panel de la cubierta destornillando los 4 tornillos traseros
- siguiendo la tabla abajo, colocar los puentes o interruptores en la posición deseada , dependiendo de la versión del panel de control de la máquina.

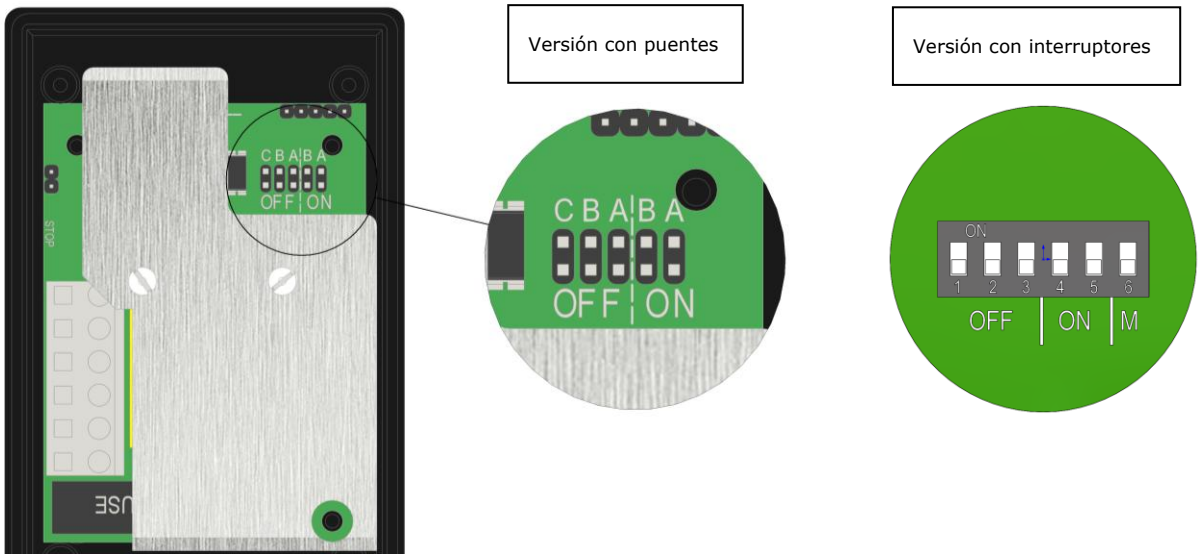

Tiempo de descanso (min.)

60 min.		Ninguno jumper
		Interruptores 1, 2 y 3 abajo
120 min.		Jumper en el lugar C
		Interruptor 1 hacia arriba
180 min.		Jumper en el lugar B
	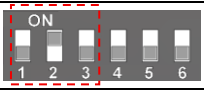	Interruptor 2 hacia arriba
240 min.		Jumper en el lugar B+C
	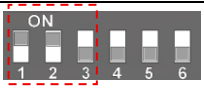	Interruptor 1 y 2 hacia arriba
300 min.		Jumper en el lugar A
	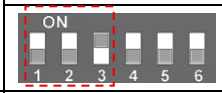	Interruptor 3 hacia arriba
360 min.		Jumper en el lugar A+C
		Interruptor 1 y 3 hacia arriba
420 min.		Jumper en el lugar A+B
	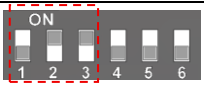	Interruptor 2 y 3 hacia arriba
480 min.		Jumper en el lugar A+B+C
	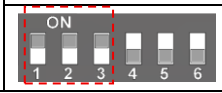	Interruptor 1, 2 y 3 hacia arriba

Tiempo de agitación (min.)

10 min.		Ninguno jumper
		Interruptores 4 y 5 abajo
15 min.		Jumper su posizione B
		Interruptor 4 hacia arriba
20 min.		Jumper en el lugar A
		Interruptor 5 hacia arriba
25 min.		Jumper en el lugar A+B
		Interruptor 4 y 5 hacia arriba

Copyright© 2025 Tecmec Srl

6.1.2 Cambio del modo de funcionamiento

Independientemente de la configuración de fábrica, si es necesario, el panel de control electrónico se puede cambiar de operación cíclica (ENCENDIDO/APAGADO) a temporizador (solo un ciclo de agitación).

El cambio de modo de funcionamiento de cíclico a temporizador es posible actuando sobre el puente del contacto lateral de la placa o moviendo el interruptor 6 hacia arriba, dependiendo de la versión del panel de control de la máquina.

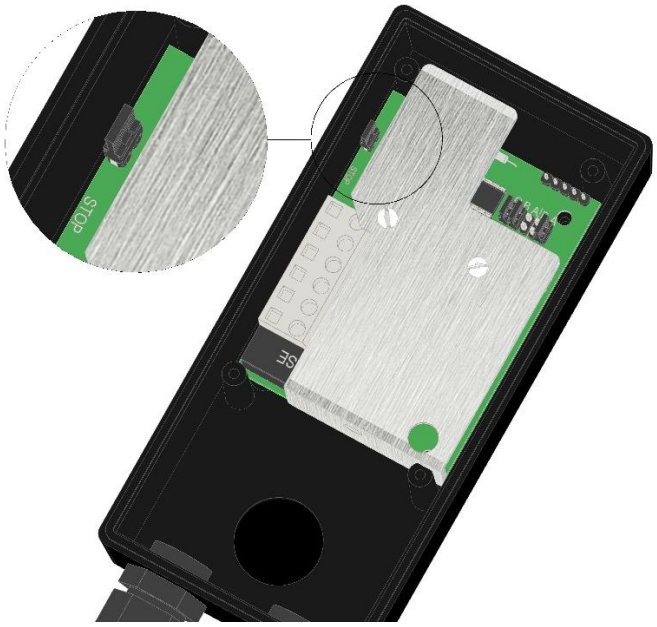

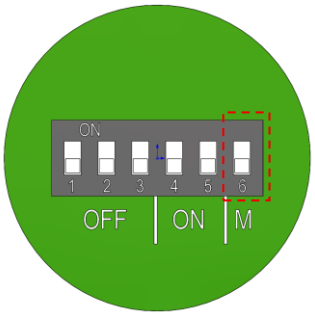

Modo ciclicas

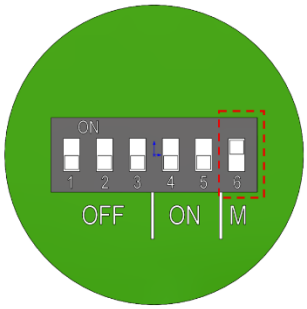

Modo temporizador

En condiciones de trabajo cíclicas el puente no está presente (contacto abierto) y, viceversa, en modo temporizador el puente está presente (contacto cerrado).

En el modo cíclico, el interruptor 6 está hacia abajo, en el modo temporizador el interruptor está hacia arriba.

Una vez que se ha realizado la modificación, siga la tabla anterior para los ajustes de los tiempos de agitación y pausa.

Cierre el panel de control, encienda el dispensador y compruebe si funciona como se desea.

6.2 Versión atex

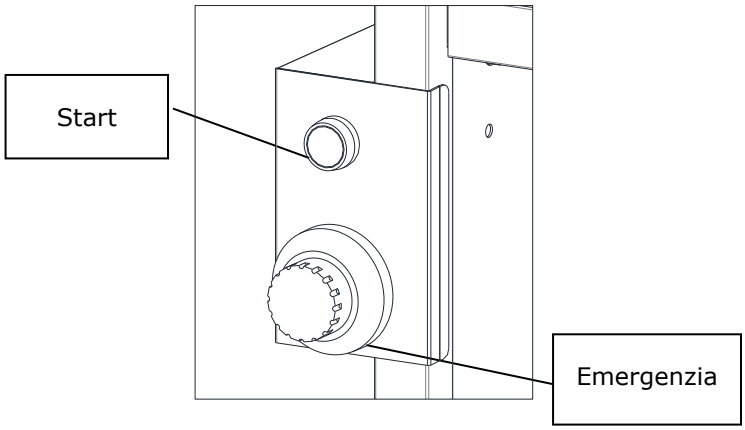

BOTÓN DE START (verde)

Habilita el arranque del motor por el tiempo configurado en modo cíclico (estándar 20 minutos de agitación, 240 minutos de pausa).

BOTON DE EMERGENCIA

Detiene el motor y también la fuente de alimentación. Para reiniciar el motor y la función cíclica, después de desbloquear el botón de emergencia girándolo en el sentido de las agujas del reloj, debe presionar el botón START.

6.2.1 Modificación de los tiempos de agitación

(solo para personal calificado y autorizado)

Solo el personal cualificado, siguiendo los criterios de las normas EN 60079-17 y EN 61241-17 y actualizaciones relacionadas, puede realizar el mantenimiento y las comprobaciones del motor Atex.

Las personas a cargo deben tener conocimiento de equipos eléctricos para áreas potencialmente explosivas y las nociones de instalación relacionadas.

Con la excepción de abrir la tapa del bloque de terminales, abrir cualquier otra parte del motor anula las condiciones de garantía de la máquina.

No se permiten reparaciones sin el permiso por escrito del proveedor.

La placa electrónica viene configurada de fábrica para un tiempo de agitación de 20 minutos y un tiempo de pausa de 240 min.

Instrucciones para cambiar los tiempos de trabajo de la máquina:

Desconecte la máquina de la línea eléctrica y espere al menos 120 segundos antes de reparar el motor.	
Si es posible, mueva la máquina a una atmósfera no explosiva.	

Compruebe que la temperatura del motor no sea alta.	
Retire los 4 tornillos M6 que aseguran la tapa.	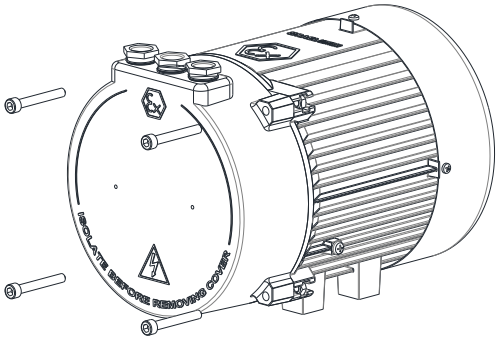
Gire y retire la tapa.	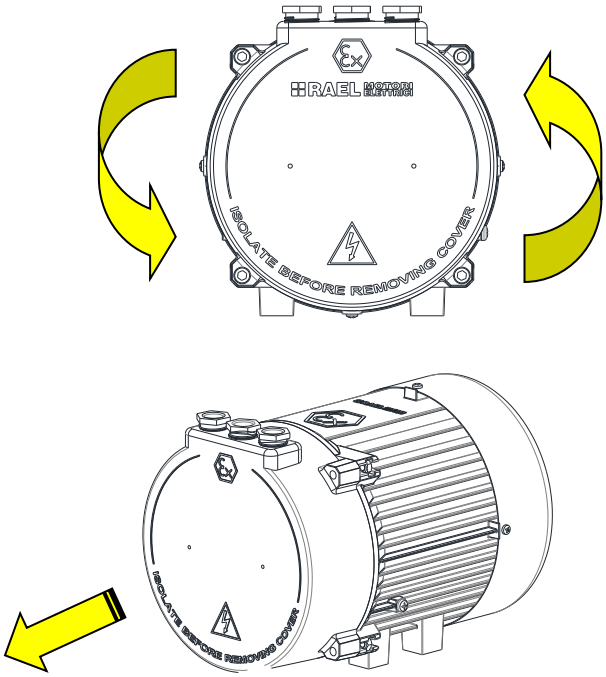
Localice la placa electrónica.	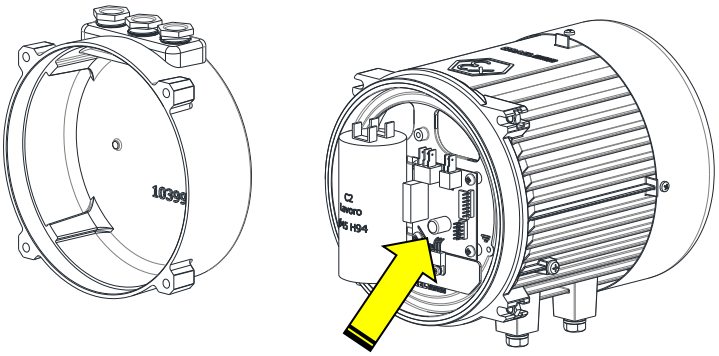

Mueva los puentes, siguiendo la tabla de la pág. 21, sobre los contactos deseados de la zona indicada en la figura.	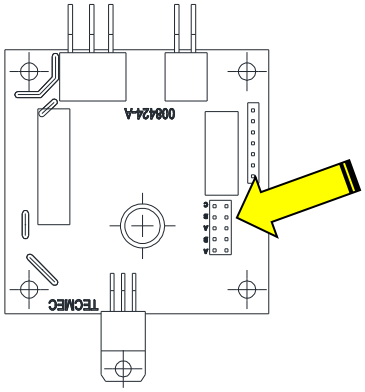
Cierre la tapa y apriete los 4 tornillos con un par de apriete de 6 Nm.	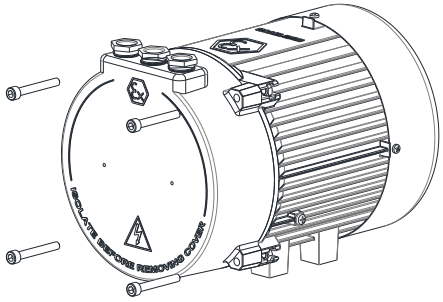
Restaure la máquina a sus condiciones normales de uso.	

6.3 Colocación / retiro de los botes

Colocar ó retirar los botes de las ubicaciones solo con la máquina parada. En fase de colocación asegurarse que la tapa quede posicionada en modo correcto. Los puntos de referencia son dos, la horquilla con la pala de agitación y la punta de la tapa, dejando el gancho metálico a la derecha como indica el dibujo.

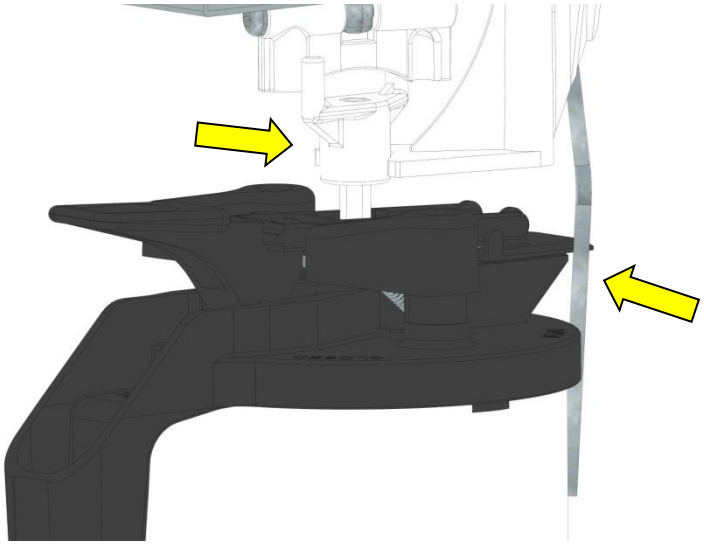

7 MANUTENCIÓN

7.1 Mantenimiento ordinario

Para una mayor duración del uso de la máquina, la máquina mezcladora Sirio HH necesita de algunos puntos a controlar :

- comprobar al inicio de la jornada que la luz de alimentación está encendida;
- compruebe que todas las tapas de los botes estén correctamente colocados en la zona de agitación;
- en caso de fugas, desconecte el equipo de la red y con las medidas de protección adecuadas, limpiar inmediatamente la zona con productos de acuerdo con el producto a ser retirados;
- dejar la máquina en el modo de funcionamiento incluso por las noches y los fines de semana para mantener el producto siempre listo para usarlos;
- comprobar cada seis meses para el correcto apriete de los acoplamiento;
- controlar mensualmente el correcto funcionamiento del botón de emergencia utilizando el siguiente procedimiento:
  - Pulse el botón en cualquier modo de funcionamiento y asegúrese de que las luces del panel se apagan y el motor (en caso de agitación) se detiene.
  - Después de la prueba con éxito, restablecer el correcto funcionamiento de la máquina mezcladora presionando el botón START.

Para cualquier otra pregunta o duda, póngase en contacto con el Servicio de Asistencia.

7.2 Periodo de No uso (vacaciones)

Caundo la máquina deba permanecer parada por un largo periodo de tiempo (vacaciones, periodo de fiestas) es necesario, para no sobrecargar el motor, proceder de la siguiente manera:

- Retirrar todos los botes del abandeja de agitación y agitar mediante mixer o manualmente verificando al mismo tiempo problemas de solidificación.
- Colocar en grupos de 2-3 botes sobre la bandeja de la máquina y agitarlos almenos 5 minutos.
- Para la máquina y seguir colocando más botes con la misma secuencia para agitar y asi hasta colocar toda la dotación.

En caso de falta de tensión verificar el motivo y restaurada la condición de seguridad, reactivar el ciclo de agitacón pulsando START de modo que garantice siempre una buena homogeneización del producto.

Durante la fase de carga y descarga de los botes, parar (pulsante rojo STOP) la maquina en modo de que no se ponga en marcha automaticamente.

Copyright© 2025 Tecmec Srl

8 DIAGNOSTICO

Problema	**Posible causa**	**Posible solución**
El motor no gira y el cuadro electrónico está apagado.	Falta alimentación.	Verificar que el cable de alimentación esté conectado y sea eficiente.
	Ha intervenido el térmico y ha parado el motor.	Desconectar el enchufe y esperar una hora (para que se refrigere); verificar el funcionamiento. Si no es correcto cambiar el motor.
	El pulsante de emergencia esta pulsado.	Desbloquear el pulsante de emergencia y pulsar start.
El cuadro no tiene función en parte o en todos los selectores.	Posible sobrecarga de tensión.	Desconectar el enchufe y seguidamente conectarlo de nuevo.
	Rotura del cuadro.	Sustituir el cuadro electrónico defectuoso.
El motor funciona pero no transmite la rotación a l'árbol vertical.	Correa destensada.	Regolare la tensione della cinghia.
	Posible falta de chaveta en el eje del reductor.	Insertar chaveta para acoplamiento eje/riductor.
	Semijunta de transmisión rota ó desgastada.	Controlar la conexión entre las varias semijuntas.
Maquina ruidosa.	Correa muy tensa .	Dsetensar correa.
	Maquina mal posicionada y sin regular las patas.	Regular corectamente las patas de la base.
El cuadro esta encendico pero el motor no funciona.	Fusible roto.	Cambiar fusible.

Para cualquier otra pregunta o duda, póngase en contacto con el Servicio de Asistencia Tecmec.

Copyright© 2025 Tecmec Srl

9 ESPECIFICACIONES

9.1 Especificaciones tecnicas modelo STANDARD

Caratterística		*Valor*	*U.M.*
Dimensiones	Altura	Modular	mm
	Larga	760 / 1125 / 1500 / 1850	mm
	Profundidad columna	240	mm
	Profundidad base	370	
Massa a vuoto	Minima	36 (bas. 760 + 3L)	Kg
	Máxima	n.d.	Kg
Temperatura de funcionamiento		10÷40	°C
Tensión de alimentación		220 ±15%	V
Frequencia de red		50 Hz (60Hz)	Hz
N° polos		1Ph+N+TIERRA	
Potencia max absorbida		0,75	kW
Grado de proteccion		IP54	
Nivel de ruido		<70	dB

Cuadro electrico

Dimensiónes: 15x7x5 cm
Grado de protección: IP54
Protección del cadro: Fusible interno de 10 A
Tensión de alimentatión: 220V 50/60Hz
Teclado: Tipo membrana con teclas de relieve (sensación táctil)
Display: led rojos – led verde

Motor

Motore sincronizado monofase – 4P B3 potencia 0,75 kW (1hp)
Datos nominales: tipo MEC 80–0,75kW 4 poli 220/240V–50Hz
Forma de costrucción: B3
Protección térmica: sonda térmica introducida en el bobinage NC-250V-25A
Condensador: 40µF se encuentra en la caja de conexiones
Normas de referencia: IEC 34-1 - 73/23 CEE – 89/336 CEE

Copyright© 2025 Tecmec Srl

9.2 Especificaciones tecnicas modelo ATEX

Caratterística		*Valor*	*U.M.*
Dimensiones	Altura	Modular	mm
	Larga	760 / 1125 / 1500 / 1850	mm
	Profundidad columna	240	mm
	Profundidad base	370	
Massa a vuoto	Minima	39 (bas. 760 + 3L)	Kg
	Máxima	n.d.	Kg
Temperatura de funcionamiento		10÷40	°C
Tensión de alimentación		220 ±15%	V
Frequencia de red		50 Hz (60Hz)	Hz
N° polos		1Ph+N+TIERRA	
Potencia max absorbida		0,75	kW
Nivel de ruido		<70	dB

Cuadro electrico

Dimensiónes: 12x9x12 cm

Grado de protección: IP67

Tensión de alimentatión: 220V 50/60Hz

Display: pulsador ON – pulsador de Emergencia

Motor

Motore sincronizado monofase ATEX – B3 potencia 0,75 kW (1hp)

Datos nominales: tipo II 2G Ex d IIB T4 -RL M80 B3 0,75kW V230 50/60Hz

Forma de costrucción: B3

Protección térmica: sonda térmica introducida en el bobinage NC-250V-25A

Condensador: 2x12,5µF se encuentra en la caja de conexiones

Normas de referencia: EN 60079-0 2004; EN60079-1 2004; EN60079-4 2003; EN61241-0 2006;EN61241-12004;EN60529 Ottobre 1991; EN 60034-5 Ottobre 1991

10 ESQUEMA ELECTRICO

10.1 Cableado alimentación-Caudro Standard/motor monofase

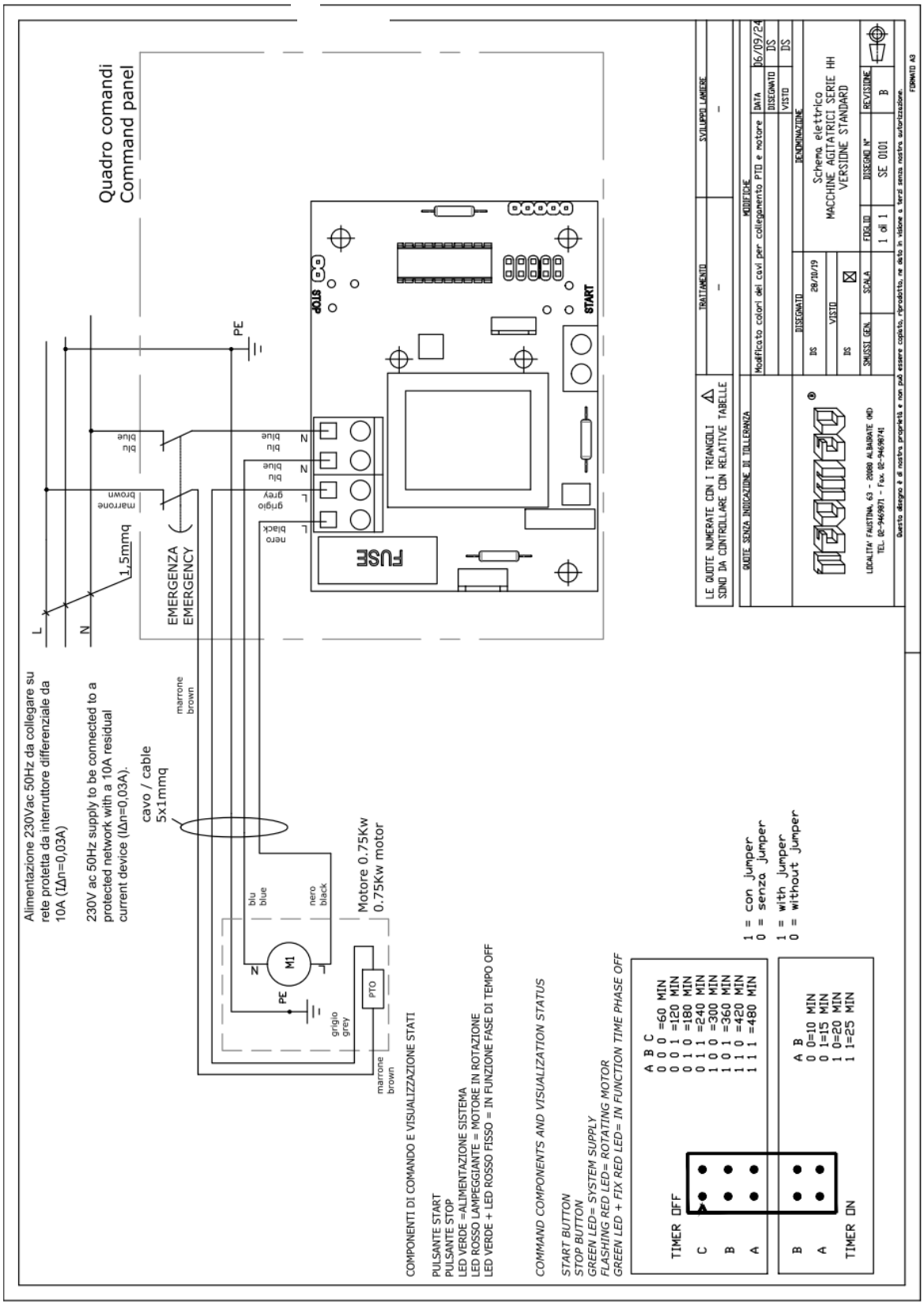

10.2 Cableado alimentación-cuadro/motor monofase Atex

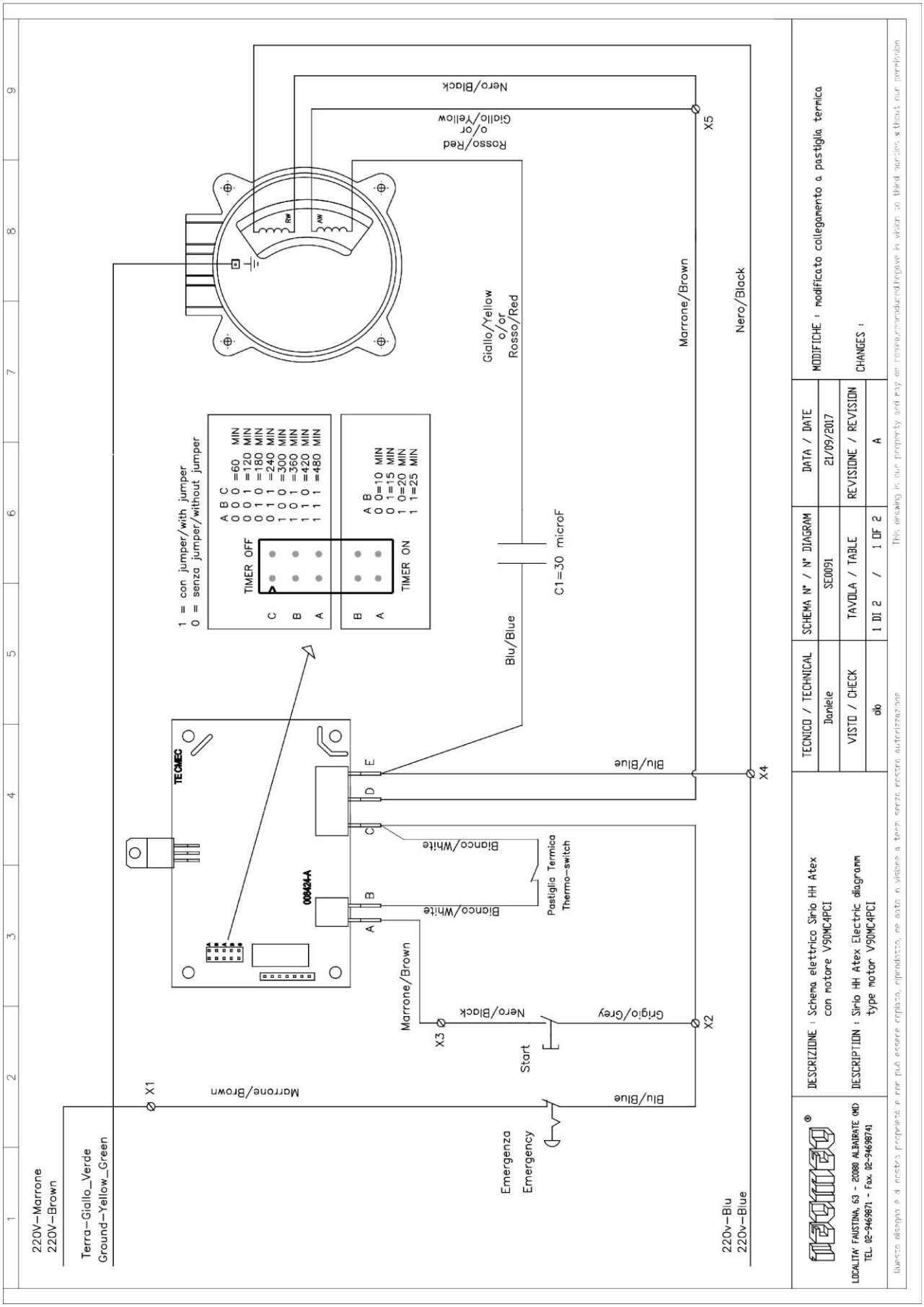

11 ELIMINACIÓN

Antes de de realizar cualquier operación, desconecte el enchufe.

Este equipo no puede ser tratado como residuos domésticos.

En caso de eliminación, desmontar y subdividir en la medida de lo posible, las partes de la máquina en base a su diversa naturaleza (por ejemplo: tubos, componentes de caucho, lubricantes, disolventes, pinturas, aluminio, material ferroso, cobre, etc.).

Desechar de acuerdo con las normas vigentes, los cuales también pueden requerir comunicaciones escritas o solicitudes de autorización a las autoridades pertinentes.

Los productos que han salido, derramado accidentalmente de los frascos, sino también productos contaminados (por ejemplo. papel / trapos) se utiliza para la limpieza, deben ser recuperados y eliminarse de acuerdo con la normativa vigente, ya que su dispersión provoca daños tanto a las personas y el medio ambiente.

Para la eliminación de colorantes o de piezas de maquinaria contaminados por ellos, consulte las hojas de datos de seguridad de los respectivos produco.

Copyright© 2025 Tecmec Srl

12 RICAMBI

1	RC0001	Kit Comando Standard
	RC0010	Kit Comando Atex
2	RC0007	Kit de Acopliamento de Transmisión
	RC0012	Kit Engranaje 3L
	RC0013	Kit Engranaje 1L
	RC0014	Kit Ventole HH
3	RC0002	Motor Standard
	RC0011	Kit Motor Atex
	RC0003	Reductor 7.5:1 Standard
	RC0004	Reductor 10:1 Standard
	RC0008	Reductor 7.5:1 Atex
	RC0009	Reductor 10:1 Atex
	RC0005	Correa A18
	RC0006	Correa A19

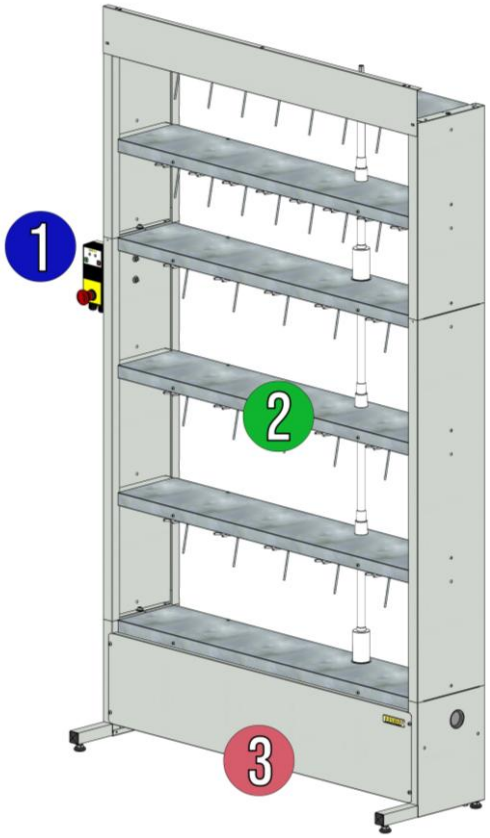

Copyright© 2025 Tecmec Srl

13 NOTES

Summary

1 GENERAL INFORMATION 70
1.1 MANUFACTURER IDENTIFICATION 70
1.2 AFTER-SALES ASSISTANCE 70
1.3 PRODUCT IDENTIFICATION 70
1.4 CE DECLARATION 71
1.5 REFERENCE STANDARDS 72
1.6 WARRANTY 72
2 EQUIPMENT DESCRIPTION 73
3 SAFETY 74
3.1 SAFETY RULES 74
3.2 ELECTRICAL POWER SUPPLY 74
3.3 WORKING ZONES 75
3.4 COMPONENTS AND SAFETY DEVICES 75
3.5 RESIDUAL RISKS 75
3.6 SYMBOLS SHOWN ON THE EQIUPMET 76
3.7 INTENDED USE OF THE EQUIPMENT 76
3.8 NON INTENDED USE 76
4 TRANSPORT AND HANDLING 77
5 INSTALLATION 78
6 USE 85
6.1 OPERATION INSTRUCTION AND ELECTRICAL PANEL SETTINGS 85
6.1.1 Costumized agitation and pause settings 86
6.1.2 Changing the operating mode 88
6.2 ATEX VERSION 89
6.2.1 Changing the stirring times 89
6.3 LOADING AND UNLOADING OF CANS 91
7 MAINTENANCE 92
7.1 ORDINARY MAINTENANCE 92
7.2 NON-USE PERIODS 92
8 TROUBLESHOOTING 93
9 TECHNICAL FEATURES 94
9.1 TECHNICAL FEATURES OF THE STANDARD MODEL 94
9.2 TECHNICAL FEATURES OF THE ATEX MODEL 95
10 WIRING DIAGRAMS 96
10.1 WIRING ELECTRICAL PANEL STANDARD MOTOR SINGLE PHASE 96

Copyright© 2025 Tecmec Srl

10.2 WIRING ATEX SINGLE PHASE MOTOR 97
11 DISPOSAL 98
12 SPARE PARTS 99
13 NOTES 100

1 GENERAL INFORMATION

1.1 Manufacturer Identification

TECMEC S.r.l.

Località Faustina, 63

20080 Albairate (MI) – Italy

Tel: +39 02 9469871

e-mail: tecmec@tecmec.com

web: www.tecmec.com

1.2 After-sales assistance

mobile: +39 3481984118

e-mail: ast@tecmec.com

web: https://tecmec.com/en/contacts/

1.3 Product identification

The identification label, is located on the left side of the structure, with the below mentioned data:

- Symbology on prescriptions of security and health
- Manufacturer information
- Year and month of construction
- CE/EAC Mark
- Type
- Code of machine
- Serial number
- Electrical features

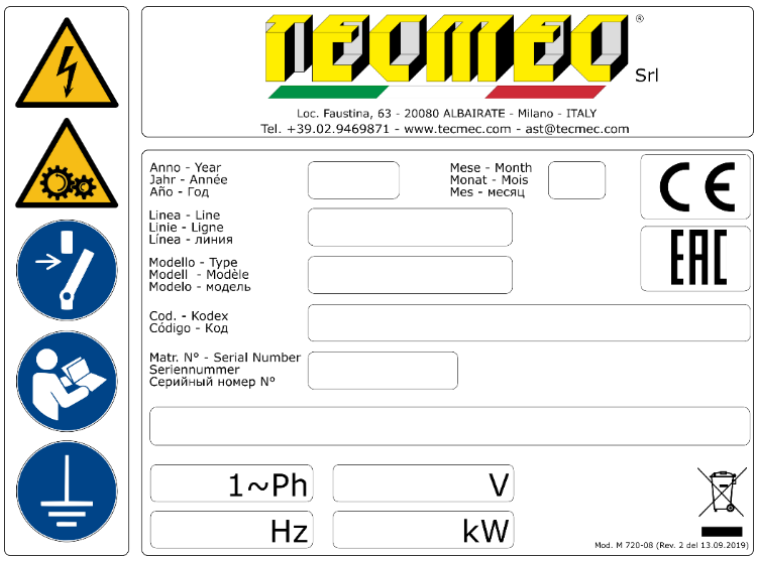

1.4 CE Declaration

DICHIARAZIONE DI CONFORMITÀ "CE" - "CE" CONFORMITY DECLARATION
CERTIFICAT DE CONFORMITÉ "CE" - DECLARACIÓN DE CONFORMIDAD "CE"
"CE" ÜBEREINSTIMMUNGERKLÄRUNG

Si dichiara che i macchinari di nostra fornitura si intendono progettati e costruiti in conformità ai requisiti essenziali di sicurezza e salute dettati dalla Direttiva Europea sulla Sicurezza delle Macchine. Rammentiamo che la presente dichiarazione perde validità in caso di modifiche sui macchinari eseguite senza il nostro consenso.

It is hereby certified that the equipments we supply are designed and manufactured according to the safety and welfare essential requirements prescribed by the European Direction on Machines Safety. We remind that the present declaration loses validity in case of modifications on machinery carried out without our consent.

Nous déclarons que la machine de notre fourniture spécifiée ci-dessous a été conçue et construite en conformité aux normes essentielles de santé et de sécurité requises par la Directive Européenne pour la Sécurité des Machines. Cette déclaration perdra sa validité au cas où la machines aurait subit des modifications sans notre autorisation.

Se declara que las máquinarias de nuestro suministro han sido proyectadas y construidas en conformidad con los requisitos esenciales de seguridad y salud dictadas por la Norma europea sobre la Seguridad de Máquinas. Recordamos que la presente declaración pierde validez en caso de modificaciones sobre las maquinarias ejecutadas sin nuestro consentimiento.

Es ist hier erklärt, daß die von uns hergestelleten Maschinen in Übereinstimmung mit den wesentlichen Sicherheits- und Gesundheitserfordernissen nach der Europäischen Richtlinie über die Maschinensicherheit geplant und aufgebaut sind. Wir erinnern Sie daran, daß die vorliegende Erklärung ihre Gültigkeit im Fall von Änderungen auf die Maschinen verliert, die ohne unsere Zustimmung gemacht werden.

Identificazione del fabbricante, Manufacturer identification, Identification du fabricant, Identificación del fabricante, Identifikation der Herstellers:

TECMEC S.r.L. - Località Faustina, 63 - 20080 Albairate (MI) Italy
Tel. +3902946987.1 - Fax +3902946987.41 - E-mail tecmec@tecmec.com - http://www.tecmec.com

Identificazione della macchina, Machine identification, Identification de la machine, Identificación de la máquina, Identifikation der Maschine:

Codice, Code, Código, Maschinenummer:	:	**012xxx**
Descrizione, Description, Descripción, Schilderung:	:	**SIRIO HH xxxx**
Matricola, Serial number, Numéro de série, Número de serie, Seriennumme:	:	**SNxxxxxx**
Anno di costruzione, Year of manufacture, Année de construction, Baujahr,Fecha:	:	**20xx**

Direttive di riferimento, Reference directives, Directives de référence, Directivas de referencia, Angewandte Normen:
2006/42/CE (macchine - machines - machines - máquinas - Maschinen)
2014/35/UE (bassa tensione - low tension - basse tension - baja tension - Niederspannung)
2014/30/UE (compatibilità elettromagnetica - electromagnetic compatibility - compatibilité électromagnetique - compatibilidad electromagnética - elektromagnetische Verträglichkeit)

Norme applicate, Applied regulations, Normes appliquées, Normas aplicadas, Angewandte Anweisungen:
UNI EN ISO 12100:2010 (sicurezza del macchinario - safety of machinery - sécurité des machines - seguridad de las máquinas - Sicherheit von Maschinen)
CEI EN 60204-1 - (equipaggiamenti elettrici - electrical equipments - équipements électriques - equipos eléctricos - Elektrische Geräte)

Persona autorizzata a costruire il fascicolo tecnico, Person authorized to compile the technical file, Personne autorisée à constituer le dossier technique, Persona autorizada para elaborar el espediente técnico, Autorisierte Person zur Erstellung der technischen Dokumentation
TECMEC S.r.L.

Luogo e data, Place and date, Lieu et date, Lugar y fecha, Ort und Datum
Albairate, 12/12/2017

Il legale rappresentante
The legal rapresentative
Laura Desinano

FACSIMILE

1.5 Reference standards

2006/42/CE	Machine Directive
2014/95/CE	Low Voltage Directive
2014/30/UE	Electromagnetic Compatibility Directive
UNI EN ISO 12100:2010	Safety Machinery - General Principles for Design - Risk reduction and assessment
CEI EN 60204-1	Electrical Equipment of Machines

1.6 Warranty

The warranty covers free of charge the repair or replacement of the components with manufacturing defects.

For the warranty conditions, please refer to the document containing the warranty terms inside the CD supplied with the equipment.

In particular, the warranty will not cover any damage due to the transport, or non-compliance with the installation and operating instructions, or usage by unauthorized personnel, or for reasons not caused by the manufacturer.

Copyright © 2025 Tecmec Srl

2 EQUIPMENT DESCRIPTION

The timed dispenser Sirio HH, is an equipment designed for the professional sector.

The unique feature of this equipment is to maintain homogeneous, over time, the colorants contained in the cans (provided with suitable lids provided separately from Tecmec).

In order to avoid accidents or injury to person, or and things, the equipment have to be used by trained personnel.

Copyright © 2025 Tecmec Srl

3 SAFETY

3.1 Safety rules

The products of the series Sirio HH, must be included in the assessment of company risk and requires the applicable laws on safety at work to be complied.

To ensure the highest possible degree of safety in the correct use of the machine, all measures deemed necessary in the design, construction, testing and installation have been adopted.

For a proper use, the machine has to be used by trained personnel, in order to avoid accidents.

The used components are in accordance with the applicable standards.

The dispenser Sirio HH Compact must be located in a special tank / container, suitable to contain any accidental products leaks.

To avoid that the equipment have instability issues, it's necessary to verify both the perfect leveling of the feets located in the bottom part of the structure and the fixing to the wall, as per the assembly instructions.

3.2 Electrical power supply

Determined the installation area, the following prerequisites have to be implemented:

- The main power supply have to be provided through an electrical panel, placed on the wall close to the equipment.
- The maximum expected power is 0.75Kw.
- The section of each conductor must be a minimum of 1,5 mm².
- The main power supply line, must be fitted with an efficient ground connection, and complies with all the requirements in force.
- The electrical power supply panel have to consist in a residual current device (IΔn=0,03A) with voltage and phase compatible with the agitation motor (single phase).

To ensure a complete safe operation for the operator and the equipment, it's very important, during the assembly of the electrical panel, to use the above-mentioned type of switch, due to the fact that the switch will have a protective function against possible direct or accidentals voltage hazard down to ground.

It's important to make the necessary assessment of the site, and follow the requiring and characteristic rules of the electrical system, to ensure that they are not a cause of accidents or injuries.

Copyright © 2025 Tecmec Srl

3.3 Working zones

The zones where improper use and not allowed intervention may present risks are the below mentioned:

- Operator Zone
- Maintenance Zone

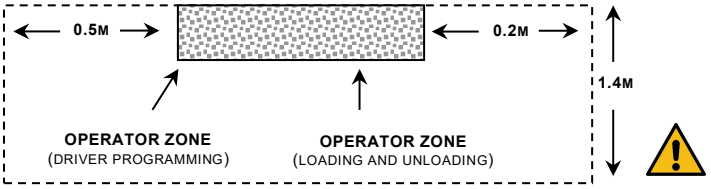

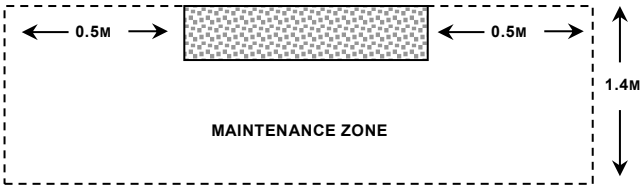

3.4 Components and safety devices

The machine is equipped with an red emergency button, placed on the control panel.

A pressing action of this button cause an immediately emergency stop, classified as category 0, the power to the motor will be interrupted, and will interrupt the agitation movement.

Once the emergency situation is resolved, release the emergency button to restore the normal operation:

- Release the emergency button
- Press the START button

3.5 Residual risks

In spite of precaution adopted in the design of the equipment, to ensure safe use there may be reasonably foreseeable situation for which it has only been possible to reduce the risk without completely eliminating it.

RISK	CAUTION	SYMBOL
Wounds, crushes or scratches during the can handling process.	Wear protective gloves and safety shoes throughout the production cycle and also during both preparatory and final handling (loading and unloading).	
Inhalation of vapors.	Place the machine in a suitable ventilated room. Wear protective mask suitable for the substances used.	
Eye damage due to accidental paint splashes.	Use protective goggles or face shield.	
Improper actions with the machine in motion.	Do not load or unload containers with the machine in motion. Do not put your hands or other foreign bodies in the loading area during normal operation.	

The dispenser is designed to handle colorant / pastes of various types. Prior to their use, follow the instructions warning and safety instruction on each individual can / package, and on the data sheet issued by the producer.

Copyright © 2025 Tecmec Srl

3.6 Symbols shown on the equipment

	Danger electrical hazard. It is forbidden to carry out work on the equipment under voltage. It is forbidden to operate on the electrical system without authorizations.
	Danger parts in movement in machine base. It is forbidden remove the front panel of machine base. It is forbidden put the hands in the motor base.
	Danger parts in movement below shelves. It is forbidden load and unload cans when the machine is running. It is forbidden put the hands between the shelves when the machine is on. It is forbidden wear clothing (as necktie or scarf) that can wrap around in the moving parts.
	It is mandatory to read carefully the instruction manual, before carry out any operations on the equipment.
	It is mandatory to provide the grounding of the electrical system.

3.7 Intended use of the equipment

The unique feature of this equipment is to maintain homogeneous, over time, the colorants contained in the cans (provided with suitable lids provided separately from Tecmec).

3.8 Non intended use

Any other use of this equipment that are not described in this manual are considered improper and therefore prohibited.

In particular it is forbidden:

- It is forbidden load or unload the cans during the agitation cycle/process. During this process the Led warning is clearly visible on the control panel.
- It is forbidden any kind of manumission or unauthorized intervention on the electrical control panel.
- It is forbidden access the motor compartment by unauthorized personnel, and in any case when the plug for the main power is connected.
- It is forbidden removing the protection from the motor compartment, if so only during the maintenance phase done only by expert personnel.

In any case it is absolutely mandatory to remove the plug from the main electrical /power line before executing any kind of maintenance.

Copyright © 2025 Tecmec Srl

4 TRANSPORT AND HANDLING

The equipment are packed in special cardboard boxes and transported on pallets.

Each box is labeled with: type of module, code, production order.

The identification label with the symbols, and the risks and residual risks is located on the front side of the motor module panel.

In case of needs to move an operating equipment please follow the below points:

- Always operate by following the instruction provided by existing accident prevention regulation.
- Remove the shelf's, and place all the colorants cans in a appropriated place.
- Place the dispenser on a pallet.
- Move the pallets with appropriated means to the new destination.
- Install the equipment by following the instructions.

For obvious safety reason it is forbidden to move the assembled equipment.

For movement over long distance, the equipment MUST be packed and secured on pallets, as when it was delivered.

Copyright © 2025 Tecmec Srl

5 INSTALLATION

Warning

Consider the size and weights of the various components that will be moved.

Is fundamental constraint that the below mentioned installation steps are carried out by two (2) persons.

A Remove the motor base from the box.	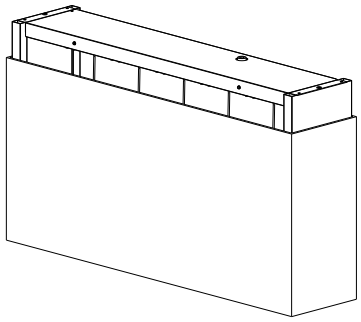
B To avoid scratches lay down the base on the carton box.	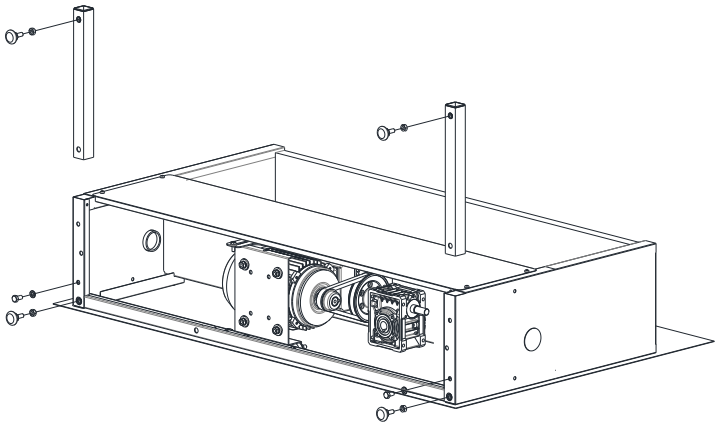
C Secure the extension support using the M8 screws and nuts. Screw without over tighten the 4 feet and nuts.	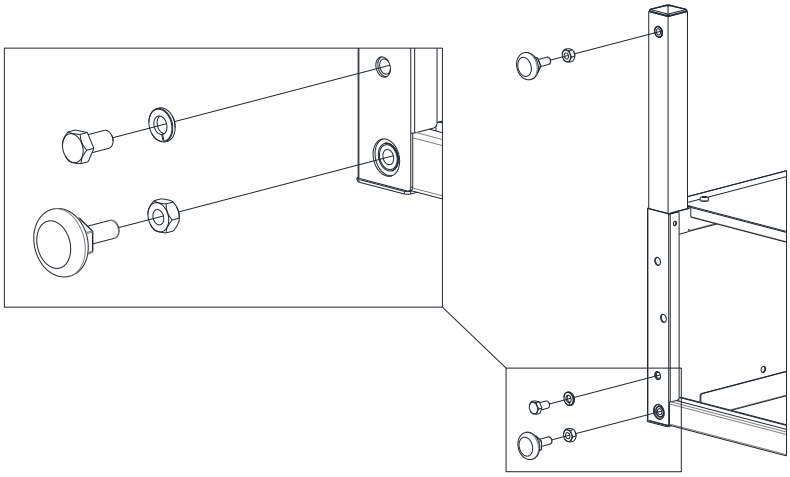

Copyright © 2025 Tecmec Srl

D Place the base approximately 40 - 50Cm from the wall. Verify that the floor is as flat as possible, in case of differences use the adjustable feet.	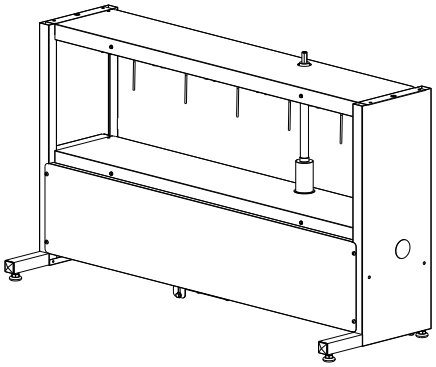
If this procedure is not carried out, the result could lead to noise, malfunctions, abnormal wear of moving parts, and pose risks to the end user.	
E Introduce the shaft with the joint in the reducer seat / location.	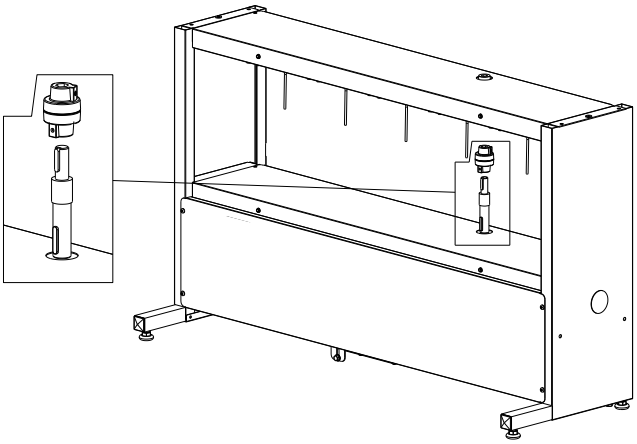
F Introduce the drive shaft in to the gear placed on the shelf, and then in to the reducer joint crossing the plastic protections. Tighten the grain / screw of the joint with the supplied key. Slide the protections between them, until they go in contact with the structure.	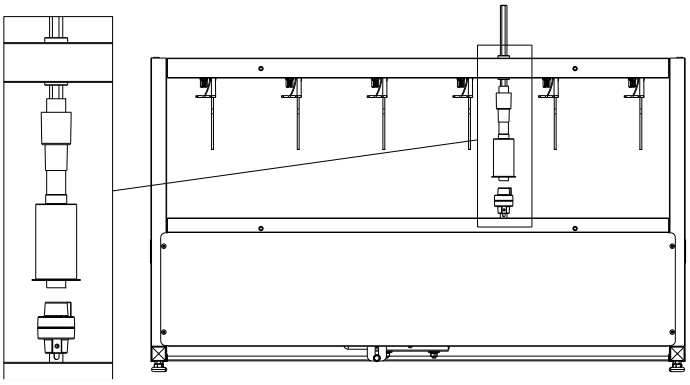

Copyright © 2025 Tecmec Srl

G Overlap the modules that make up the machine. Fit /imbed the tabs in the lower structure, and secure with the M6 screw and washer.	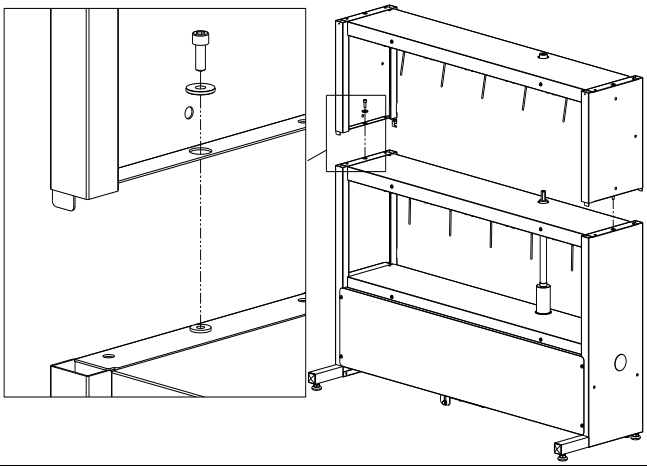
H Connect the transmission shaft, in the same way as for the base.	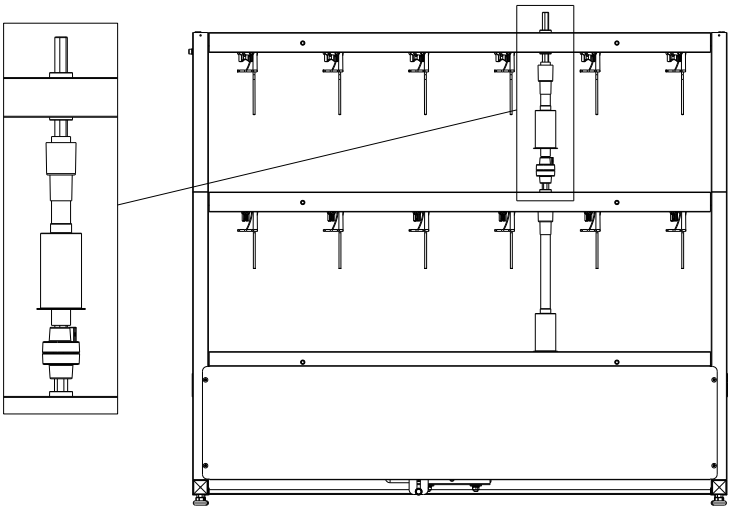
Repeat the operation **H** for all the agitated modules.	
I Connect on the rear of machine the various modules structure, with the ground plate.	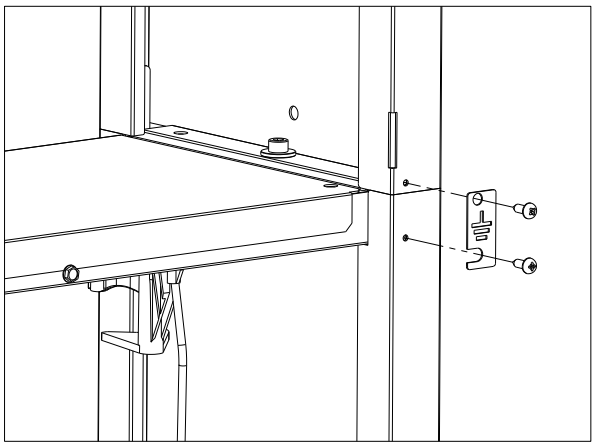

Copyright © 2025 Tecmec Srl

L IP54 Version: Fix the electronic panel on left side, using two M6 screws, four Ø6x18 washers and two M6 nuts. ATEX Version: Fix the buttons box on left side, using a M6 screws and a Ø6 spring washer.	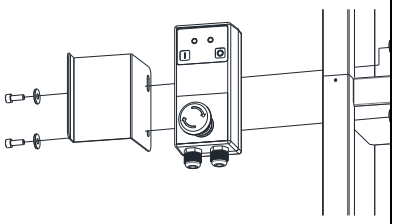	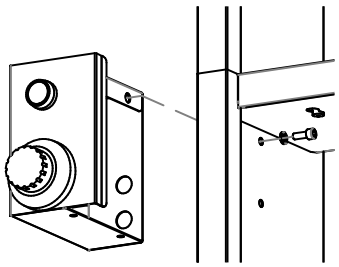
M Fix on rear the three tie cable holder using the Ø3.9x13 self-tapping screws. Fix the cables to holders with ties cable.	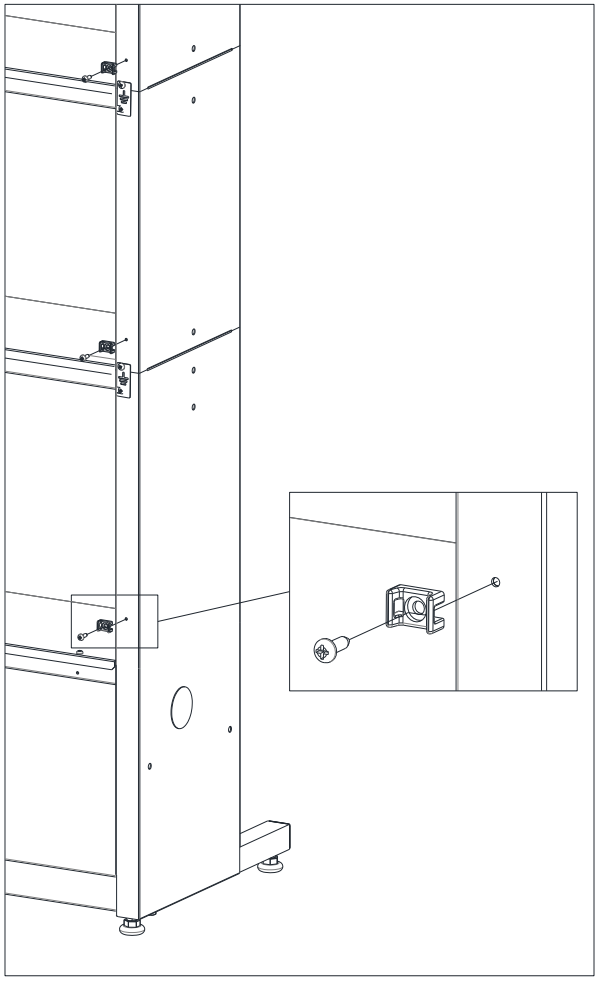	

N Place the machine against a wall, or a similar structure to support the weight, and prevents overturning. Verify the feets, and that the dispenser is leveled, use a bubble level. If not, use the adjustment feets, once done secure the feets with the nuts. If the machine contains more than 1 agitated column, go to point **Q.**	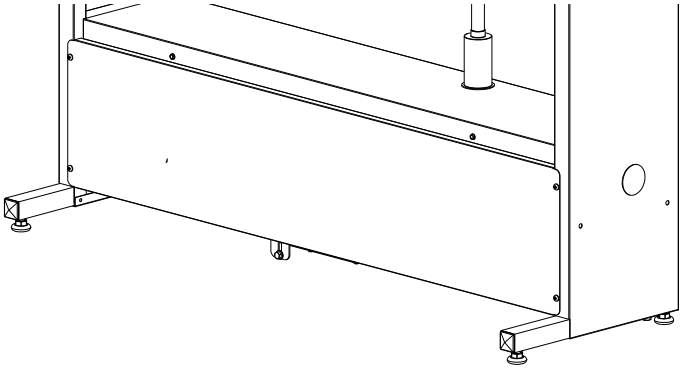
O Secure the structure against the wall with the supplied brackets and anchors.	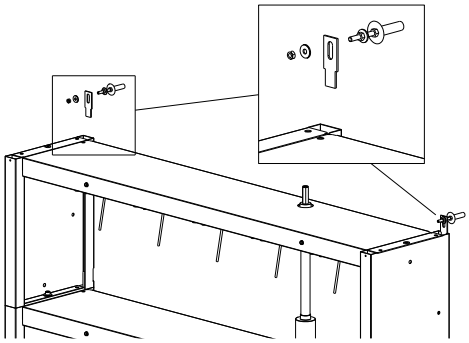
It is mandatory to execute this operation. **Not performing the above operation carries risks for the end user.**	
P Secure the frontpanel (optional) at the top of the last module.	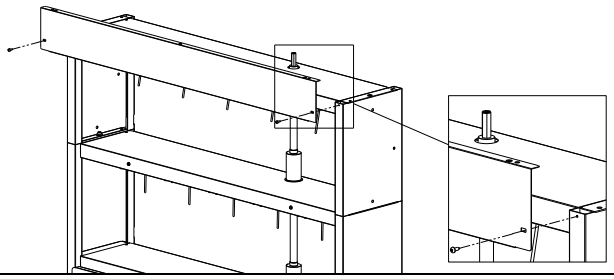

Copyright © 2025 Tecmec Srl

Q Attach the warning stickers on each stirring shelf.	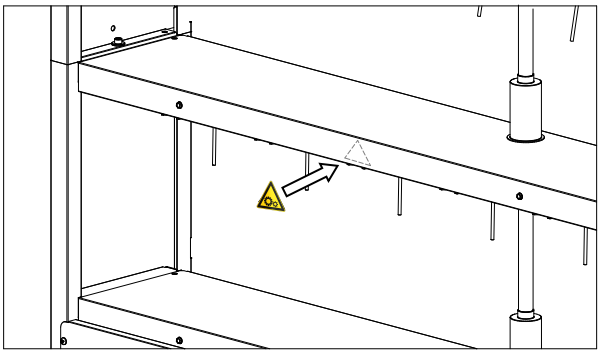
Additional operations for dispenser with 2 or more columns	
R Remove the plastic cap located on the right side of the motor base and put it on right side of without motor base. Fit the anti-overturning extensions on the module without the motor (see point **C**). Locate, place side by side the module without the motor, to the one with the motor already secured against the wall.	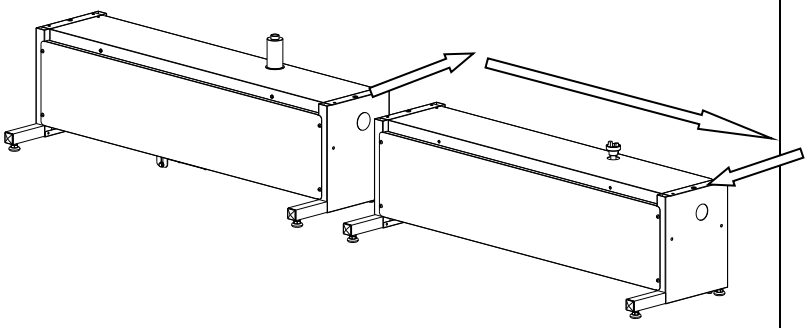
S Remove the front panel of the bases. Secure the two structure using toothed washer and M6 screws.	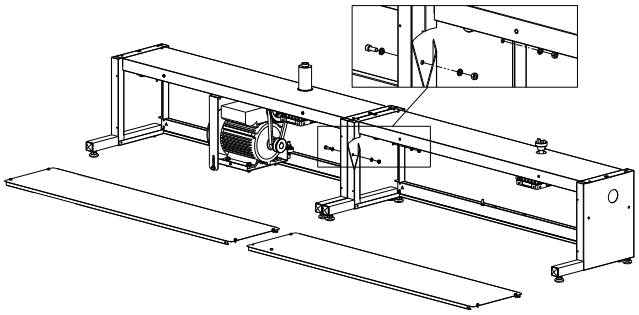
T Connect the reducers through the shaft and transmission joints.	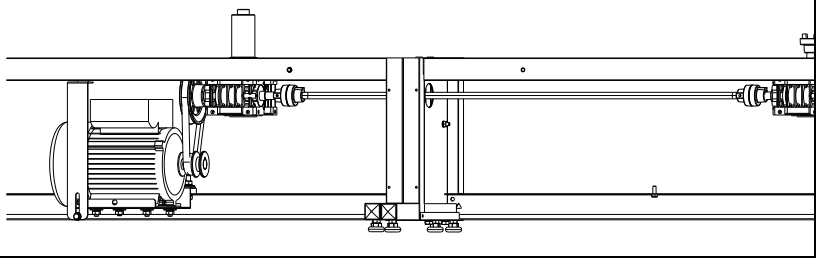

Copyright © 2025 Tecmec Srl

U Overlap and secure the successive modules as step **G-H-I.**	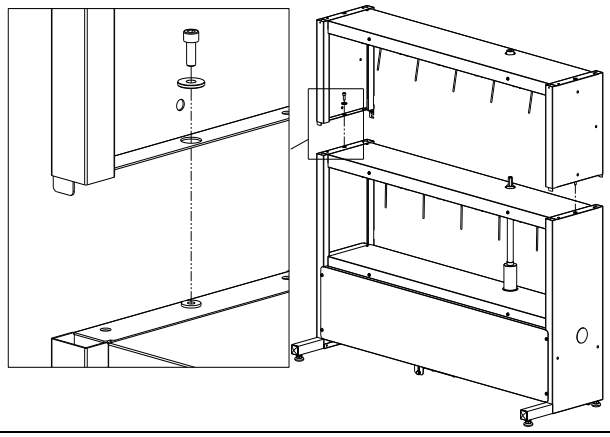
V Connect the two columns with the M6 screws and nuts, using the holes in the module posts.	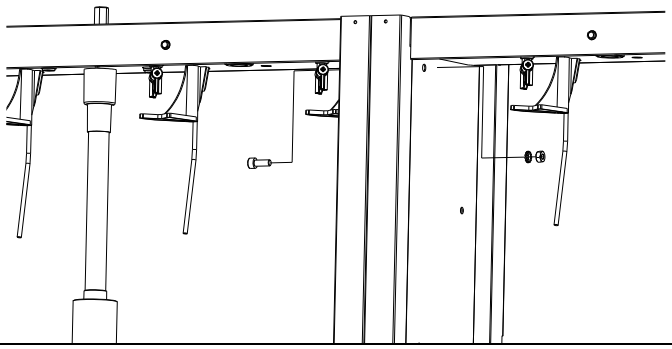
Z Complete the installation by performing points **O, P** and **Q.**	

Copyright © 2025 Tecmec Srl

6 USE

6.1 Operation instruction and electrical panel settings

The mixing machine is controlled by an electrical panel with internal CPU, that will generate the signal / input to the agitation motor. The control panel is located in the right shoulder of the machine.

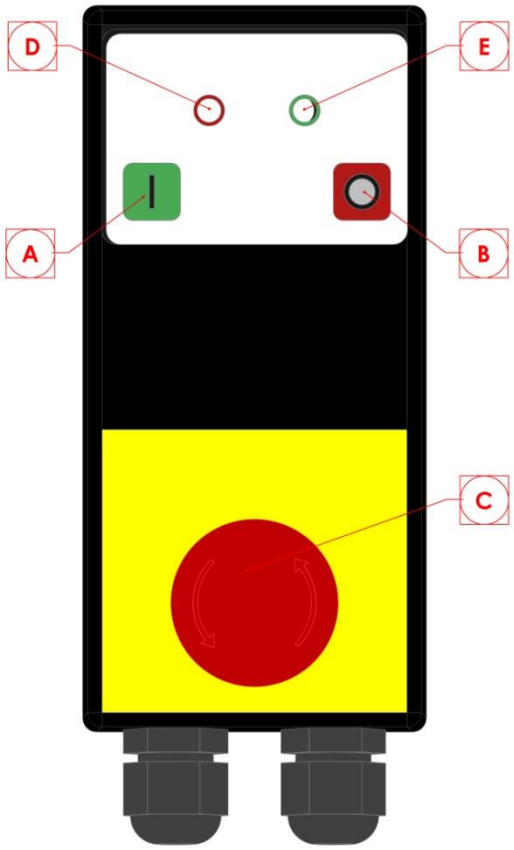

Ⓐ START BUTTON

Enables to start the motor in the cyclical function based on the setted time (Std 20 min. ON, 240 min OFF)

Ⓑ STOP BUTTON

Stops the motor and the cyclical function

Ⓒ EMERGENCY BUTTON

To be used only in an emergency, not as a STOP command

Will stop the motor, but will maintain the electrical panel feeded. To restart the motor and the cyclical function, turn the emergency button clockwise, and press the start button.

INDICATIONS		
Led	*Mode*	*Meaning*
Ⓔ	Green Led fixed light	Dispenser powered (tension present)
Ⓓ+Ⓔ	Red Led flashing and Green Led off	Motor on, agitation phase active
Ⓓ+Ⓔ	Red and Green Led fixed light	Cycle mode active (agitation motor off ready to start)

Note:

To restart the motor during the pause period, press the red STOP button, wait a few seconds and press the green START button.

Copyright © 2025 Tecmec Srl

6.1.1 Customized agitation and pause settings

The factory setting (012245) is setted as follow**: 20** minutes agitation **240** minutes pause.

If necessary, you can change these settings by doing the following:

- disconnect the machine from the power line
- remove the frame from the bracket
- remove the cover of the panel by unscrewing the 4 rear screws
- following the table below, close the desired contacts with jumpers or change the switch sequence.

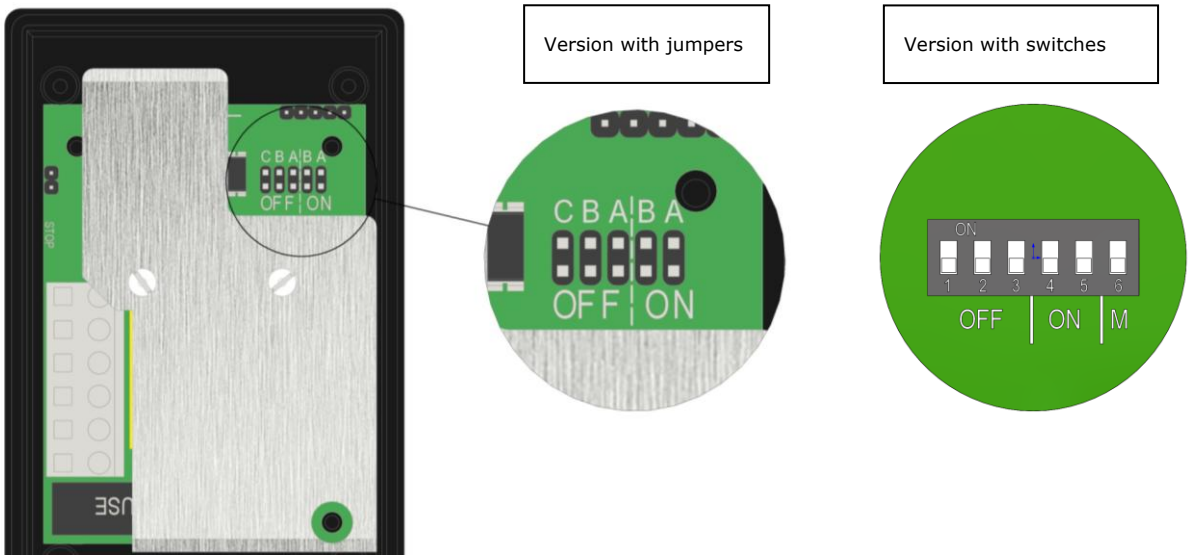

Pause time (min.)

60 min.		No jumpers
		Switches 1, 2 and 3 down
120 min.		Jumper on C
		Switch 1 up
180 min.		Jumper on B
	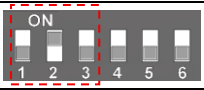	Switch 2 up
240 min.		Jumpers on B+C
	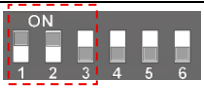	Switches 1 and 2 up
300 min.		Jumper on A
		Switch 3 up
360 min.		Jumpers on A+C
		Switches 1 and 3 up
420 min.		Jumpers on A+B
	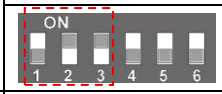	Switches 2 and 3 up
480 min.		Jumpers on A+B+C
		Switches 1, 2 and 3 up

Shaking time (min.)

10 min.		No jumpers
		Switches 4 and 5 down
15 min.		Jumper on B
		Switch 4 up
20 min.		Jumper on A
		Switch 5 up
25 min.		Jumpers on A+B
		Switches 4 and 5 up

Copyright © 2025 Tecmec Srl

6.1.2 Changing the operating mode

Regardless of the factory settings, if necessary, the electronic control panel can be changed from cyclic operation (ON/OFF) to timer (only one stirring cycle).

The change of operating mode from cyclic to timer is possible by acting on the jumper of the side contact of the board or moving switch 6 upwards.

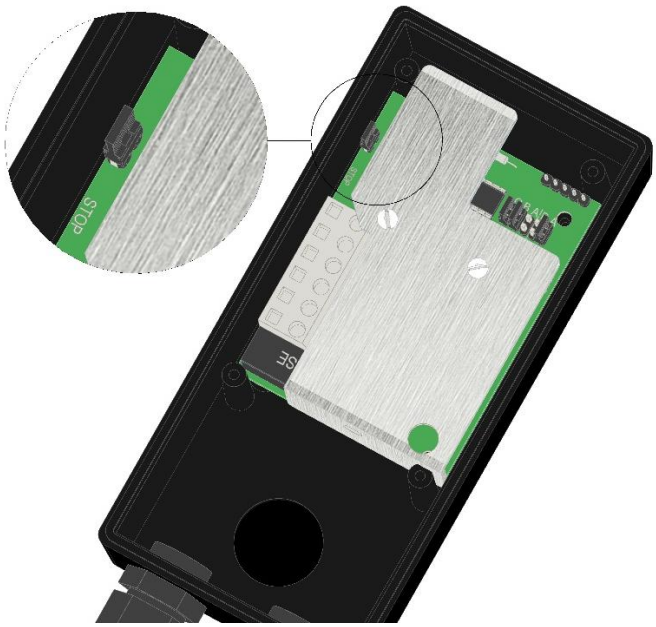

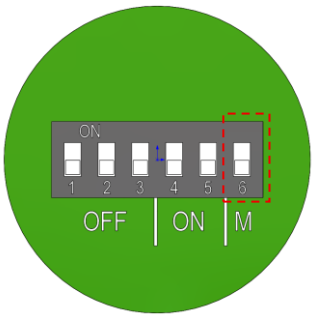

Cyclic mode

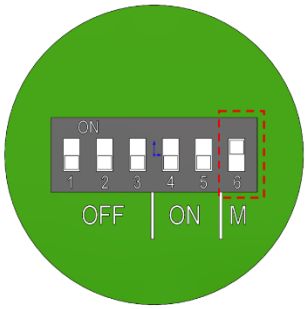

Timer mode

In cyclical working conditions the jumper is not present (contact open) and, vice versa, in timer mode the jumper is present (contact closed).

In cyclic mode the switch 6 is down, timer mode it is up.

Once the modification has been made, follow the table above for the stirring and pause times settings.

Close the control panel, power up the dispenser and check if it works as desired.

Copyright © 2025 Tecmec Srl

6.2 Atex version

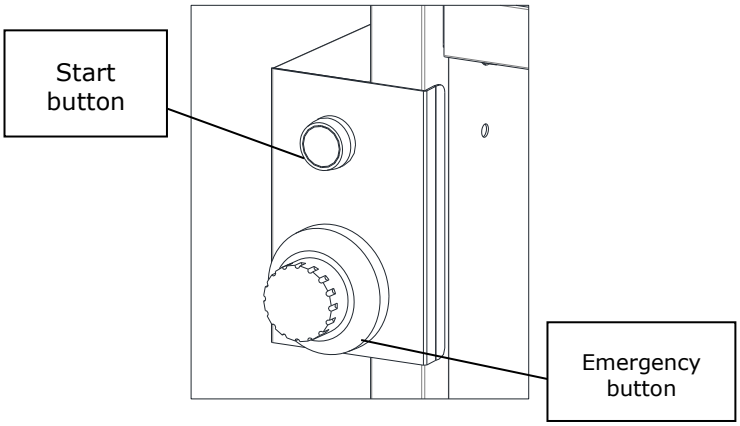

START BUTTON
Enables to start the motor in the cyclical function based on the setted time (default: 20 min. ON, 240 min OFF).

EMERGENCY BUTTON
Will stop the motor, but will maintain the electrical panel powered. To restart the motor and the cyclical function, turn the emergency button clockwise, and press the start button.

6.2.1 Changing the stirring times

(only for qualified and authorized personnel)

Only qualified personnel, following the criteria of the EN 60079-17 and EN 61241-17 standards and related updates, can carry out maintenance and checks on the Atex motor.

Said personnel must have knowledge of electrical equipment for potentially explosive areas and the related notions of installation.

With the exception of opening the terminal block cover, opening any other part of the motor cancels the warranty conditions of the machine.

Repairs are not permitted without written authorization from the supplier.

The electronic board is factory set for a stirring time of 20 minutes and a pause time of 240 min.

Instructions for changing the working times of the machine:

Disconnect the machine from the electrical line and wait at least 120 seconds before servicing the engine.	
If possible, move the machine to a non-explosive atmosphere.	

Copyright © 2025 Tecmec Srl

Check that the motor temperature is not high.	
Remove the 4 M6 screws that secure the cover.	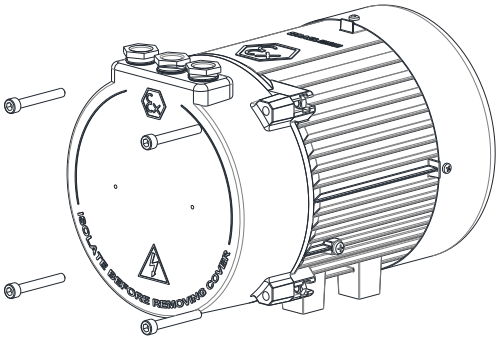
Rotate and remove the cover.	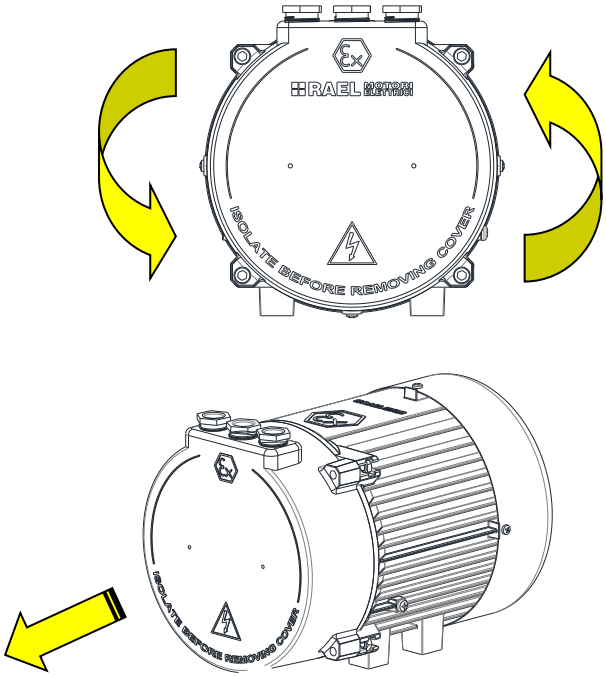
Locate the electronic board.	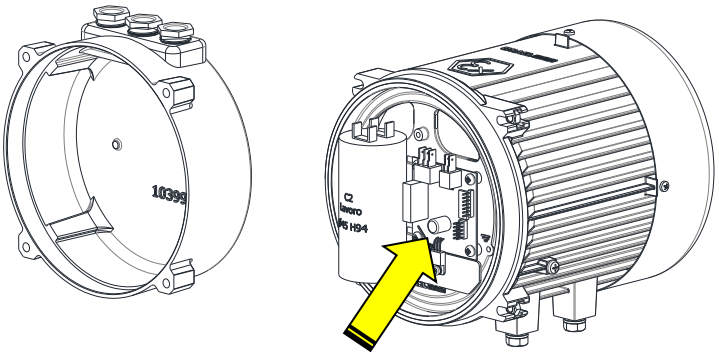

Move the jumpers, following the table on p. 87, on the desired contacts of the area indicated in the figure.	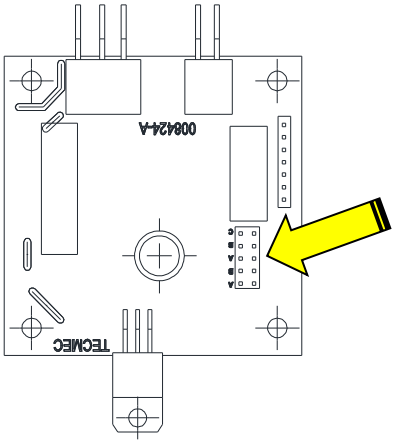
Close the cover and tighten the 4 screws with a tightening torque of 6 Nm.	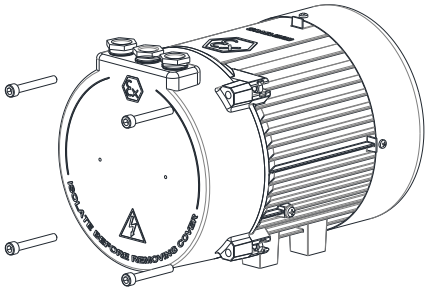
Restore the machine to its normal conditions of use.	

6.3 Loading and unloading of cans

Add or remove the cans from the respective location only when the machined is turned off.

When placing the can make sure that the lid is properly positioned. The reference points are 2: the spout against the anti-rotation "nail", and the fork against the reference points.

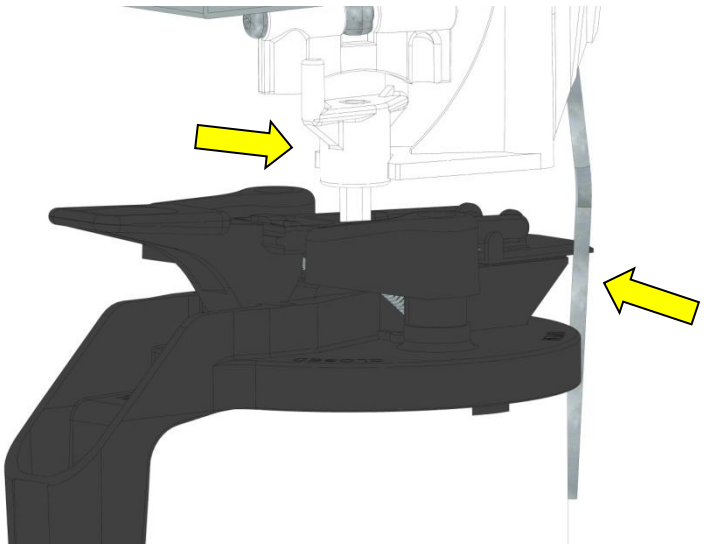

Copyright © 2025 Tecmec Srl

7 MAINTENANCE

7.1 Ordinary maintenance

To extend the life time of the equipment, the Siro HH needs some flew precaution:

- Verify every morning that the power lights in **ON.**
- Verify that all the lids of the cans / tins are properly placed in the agitation zone.
- In case of liquids spill, disconnect the equipment from the main electrical line, clean immediately the area by using the proper products.
- Leave the equipment in always operation mode, even during the evening and weekend, in order to keep the products always ready to be used.
- Verify every six months the correct tightening of the transmission, transmission joints, and the proper tension of the motor belt.
- Verify every month the functionality of the emergency button by following the below steps:

  1- Press the button during any operation phase, verify that the lights on the control panel are switched off, and in case of agitation that the motor will stop.
  2- Once the procedure is done, restore the equipment by pressing the START button.

For any other kind of issues, or doubts, please contact the Customer Service Dep. in Tecmec.

7.2 Non-use periods

In case that the equipment will be switched off, due to a prolonged period of non-use, to avoid an overload issues on the motor it is necessary to proceed as follow:

- Remove all the cans/tins from the shelf's, execute a mixing trough a mixer/shaker or in alternative a manual mixing, and verify any eventual consistency problem.
- In group of 2-3 locate the cans on the equipment, and mix them for at least 5 minutes.
- Stop the agitation, and add other cans/tints for the mixing cycle.

Proceed as above until all the cans/tins are stored in the equipment.

In case of power failure, verify the reason, once restored the situation, restart the agitation cycle by pressing the START button, in order to always ensure a good homogenization of the product.

During the loading and unloading of the cans, stop the agitation cycle by pressing the red STOP button.

Copyright © 2025 Tecmec Srl

8 TROUBLESHOOTING

Problem	Possible cause	Possible solution
The motor is turning, but the electrical panel is switched off.	No power.	Verify that the power cord is connected and intact.
	The internal thermal protection of the motor have been activated.	Unplug the unit, wait an hour before connecting again, verify the functioning. If not working change the motor.
	Emergency button pressed.	Release the button, and press the start button.
The electrical panel is not working in all or in some of the buttons.	Possibile tension overload.	Remove the power plug, wait a couple of minutes before reinsert the plug, and operate the equipment.
	Failure on the electrical panel.	Replace the electrical panel.
The motor is turning, but does not transmit the rotation to the vertical shaft.	Loose belt.	Adjust the belt tension.
	Feather key missing or broken on the reducer shaft.	Replace /insert the feather key.
	Transmission joint broken or unhooked.	Verify the connection between the various joints.
Noise machine.	Belt to tight.	Loosen the belt tession.
	Machine not correctly positioned. The feets are not adjusted correctly.	Adjust the feets.
The panel is on, but the motor is not working.	Fuse blown.	Change fuse.

For any other kind of issues, or doubts, please contact the Customer Service Dep. in Tecmec.

Copyright © 2025 Tecmec Srl

9 TECHNICAL FEATURES

9.1 Technical features of the STANDARD model

Feature		*Value*	*U.M.*
Dimension	Hight	Modular	mm
	Width	760 / 1125 / 1500 / 1850	mm
	Depth column	240	mm
	Depth basement	370	
Net (without colorrants)	Minimum	36 (base 760 + 3L)	Kg
	Maximum	n.d.	Kg
Operating temperature		10÷40	°C
Power supply		220 ±15%	V
Frequency		50 Hz (60Hz)	Hz
N° Phase		1Ph+N+TERRA	
Maximum Absorbed Power		0,75	kW
Protection class		IP54	
Noise		<70	dB

Electrical panel

Dimensions: 15 x 7 x 5 cm
Protection class: IP54
Electrical panel protection: Internal fuse 10 A
Power suplly: 220V 50/60Hz
Keyboard: Membrane type with raised buttons and emergency button
Indications: Red led - Green led

Motor

Asynchronous single phase – 4P B3 power 0,75 kW (1hp).
Rated data: type MEC 80–0,75kW 4 poli 220/240V–50Hz
Construction: B3
Thermal protection: Thermal probe inside the winding NC-250V-25A
Capacitor: 40µF inside the terminal box
Reference standards: IEC 34-1 - 73/23 CEE – 89/336 CEE

Copyright © 2025 Tecmec Srl

9.2 Technical features of the ATEX model

Feature		*Value*	*U.M.*
Dimensions	Height	Modular	mm
	Width	760 / 1125 / 1500 / 1850	mm
	Depth	240	mm
		370	
Net (without color rants)	Minimum	39 (bas. 760 + 3L)	Kg
	Maximum	n.d.	Kg
Operating temperature		10÷40	°C
Power supply		220 ±15%	V
Frequency		50 Hz (60Hz)	Hz
N° phase		1Ph+N+TERRA	
Maximum Absorbed Power		0,75	kW
Noise		<70	dB

Electric panel

Dimensions: 12x9x12 cm

Protection class: IP67

Power supply: 220V 50/60Hz

Keyboard: ON button - Emergency button

Motor

Asynchronous single phase: ATEX – 4P B3 power 0,75 kW (1hp).

Rated data: type II 2G Ex d IIB T4 -RL M80 B3 0,75kW V230 50/60Hz.

Construction: B3

Thermal protection: Thermal probe inside the winding PTC 120°C

Capacitor: 2x12,5 µF inside the terminal box

Reference standards: EN 60079-0 2004; EN60079-1 2004; EN60079-4 2003; EN61241-0 2006; EN61241-12004; EN60529 Ottobre 1991; EN 60034-5 Ottobre 1991

Copyright © 2025 Tecmec Srl

10 WIRING DIAGRAMS

10.1 Wiring electrical panel standard motor single phase

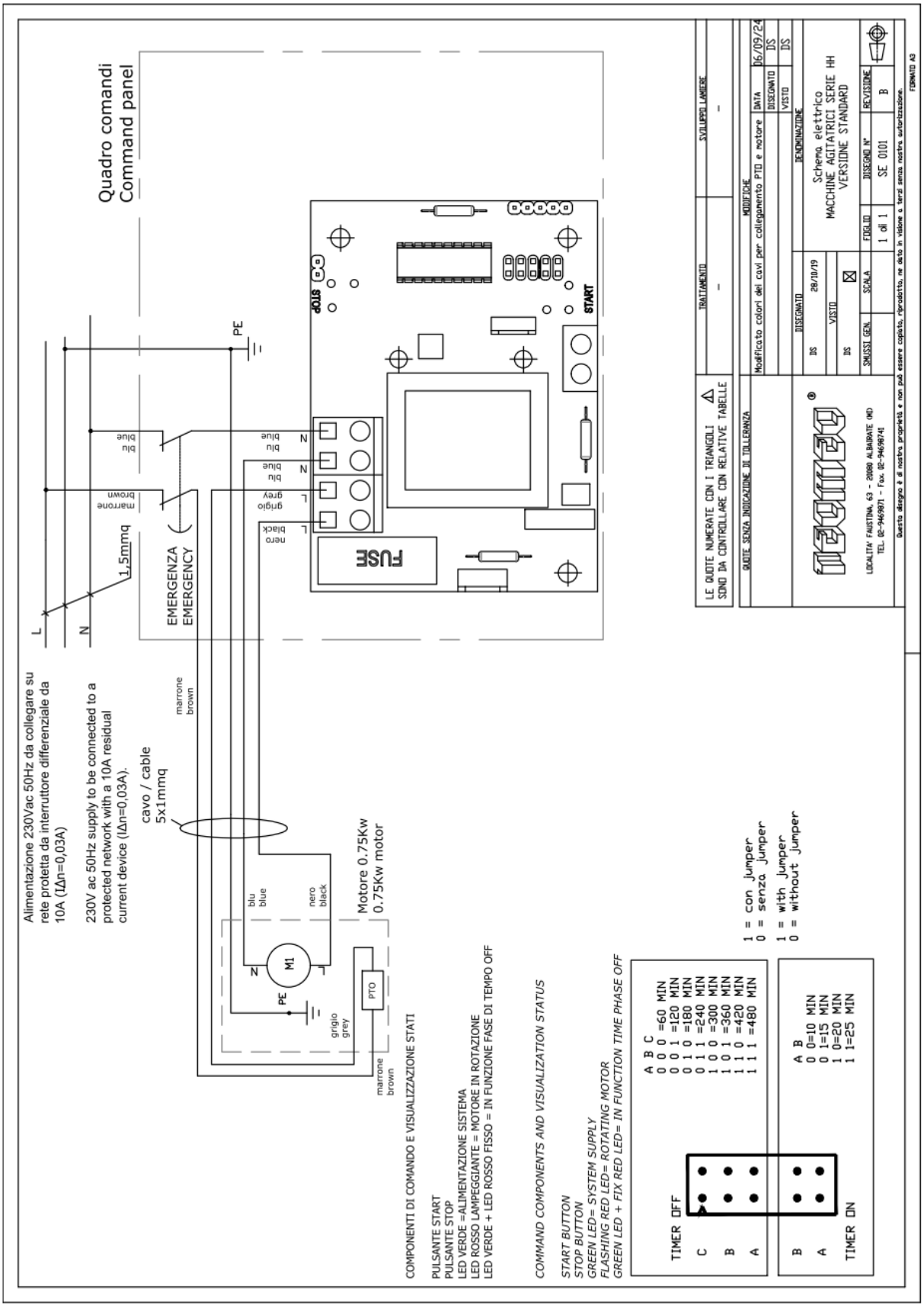

10.2 Wiring ATEX single phase motor

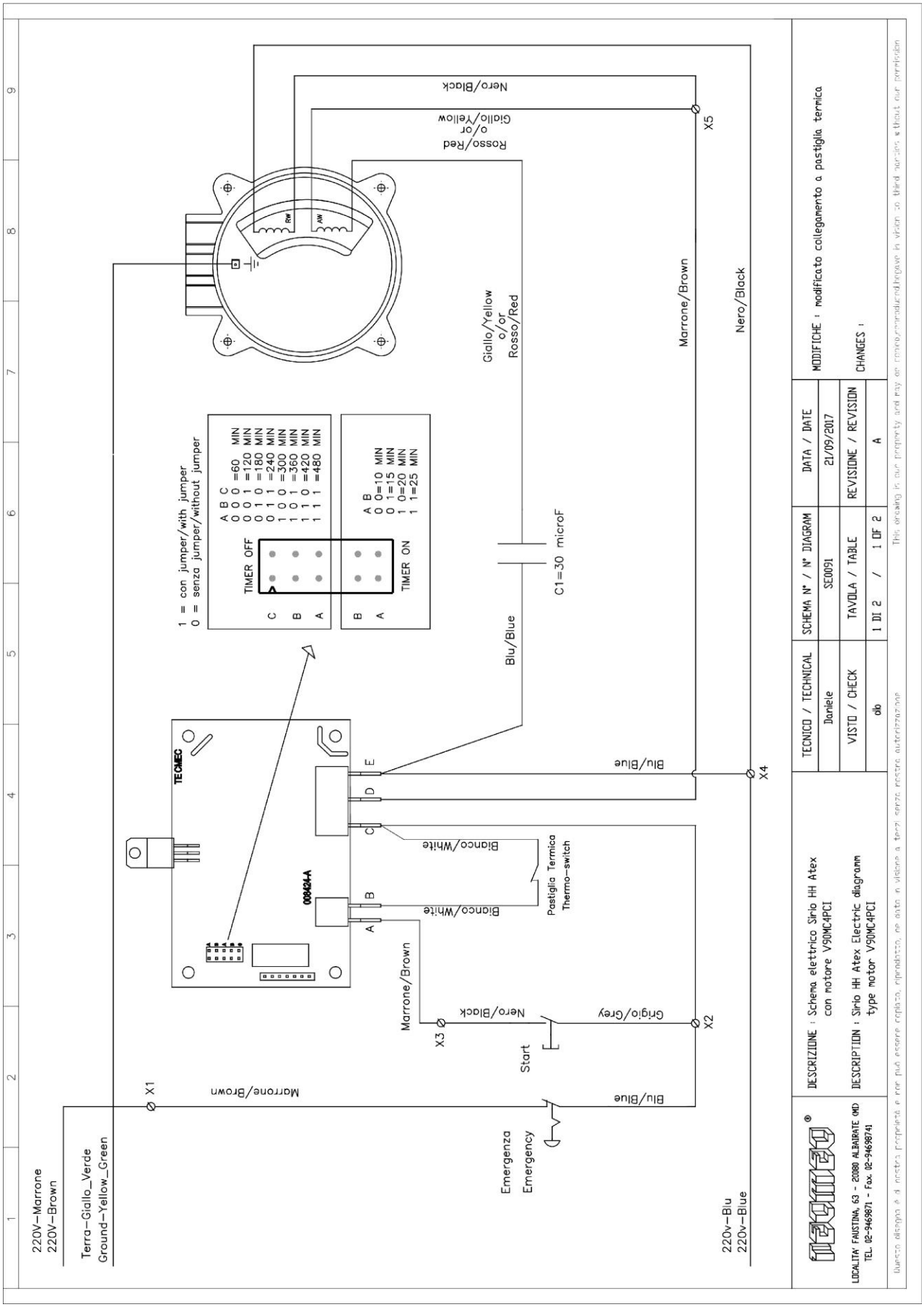

11 DISPOSAL

Before starting any operation, disconnect the power cable.

This machine **can't** be disposed as domestic waste.

For its disposal, disassemble the parts of machine, separating them for type (e.g.: tubes, rubber parts, lubricants, solvents, paints, aluminium, ferrous material, copper, etc.).

Dispose the parts following the regarding applicable laws. These standards can require written communications or requests for permission to responsible entities.

The accidentally leaked paints from cans and the products used for cleaning (e.g. paper/rags) must be disposed following the regarding current standards as their dispersion causes damage to people and environment.

For the disposal of colorants, or parts of machine contaminated by them, see to the safety data sheets of the respective products.

Copyright © 2025 Tecmec Srl

12 SPARE PARTS

1	RC0001	Kit Standard Control Panel
	RC0010	Kit Atex Control Panel
2	RC0007	Kit Transmission Joints
	RC0012	Kit Gears 3L
	RC0013	Kit Gears 1L
	RC0014	Kit Fans HH
3	RC0002	Motor Standard
	RC0011	Kit Motor Atex
	RC0003	Gearbox 7.5:1 Standard
	RC0004	Gearbox 10:1 Standard
	RC0008	Gearbox 7.5:1 Atex
	RC0009	Gearbox 10:1 Atex
	RC0005	Belt A18
	RC0006	Belt A19

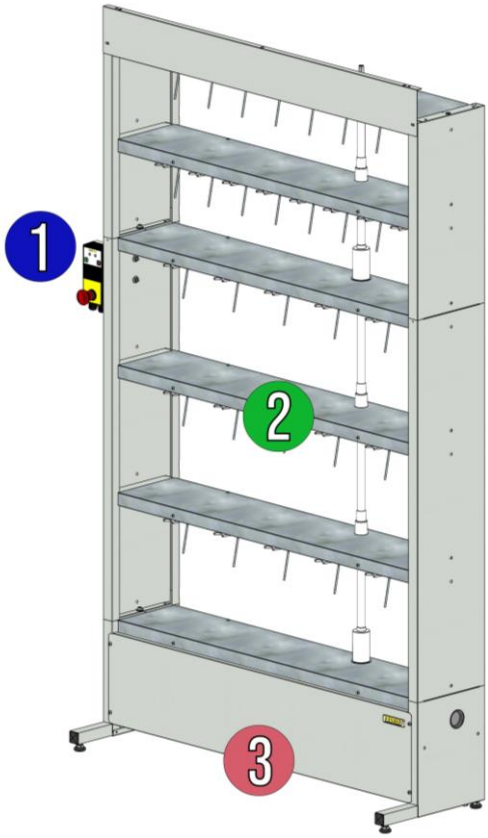

Copyright © 2025 Tecmec Srl

13 NOTES

Copyright © 2025 Tecmec Srl

Краткое содержание

1 Общая информация 103
1.1 Данные производителя 103
1.2 Послепродажное обслуживание 103
1.3 Данные изделия 103
1.4 Декларация соответствия нормам ЕС 104
1.5 Справочные стандарты 105
1.6 Гарантия 105
2 Описание оборудования 106
3 Техника безопасности 107
3.1 Правила техники безопасности 107
3.2 Электропитание 107
3.3 Рабочие зоны 108
3.4 Комплектующие и защитные устройства 108
3.5 Остаточные риски 108
3.6 Условные обозначения, размещенные на оборудовании 109
3.7 Использование оборудования по назначению 109
3.8 Использование не по назначению 110
4 Транспортировка и погрузка 111
5 Установка 112
6 Использование 119
6.1 Руководство по эксплуатации и настройка электрической панели 119
6.1.1 Индивидуальные настройки циклов перемешивания и паузы 120
6.1.2 Изменение режима работы 122
6.2 Исполнение Atex 123
6.2.1 Изменение времени перемешивания 123
6.3 Загрузка и выгрузка банок 126
7 Техническое обслуживание 127
7.1 Плановое техническое обслуживание 127
7.2 Периоды простоя 127
8 Поиск и устранение неисправностей 128
9 Технические характеристики 129
9.1 Технические характеристики исполнения Standard 129
9.2 Технические характеристики модели ATEX 130
10 Схемы электрических соединений 131

Авторское право © 2025 Tecmec Srl

10.1 Схема электрических соединений электрической панели стандартного однофазного двигателя 131
10.2 Схема электрических соединений однофазного двигателя ATEX 132
11 Утилизация 133
12 Запасные части 134
13 примечания 135

1 Общая информация

1.1 Данные производителя

TECMEC S.r.l.

Локалита Фаустина, 63

20080 Альбайрате (Милан) – Италия

Тел.: +39 02 9469871

эл. почта: tecmec@tecmec.com

web: www.tecmec.com

1.2 Послепродажное обслуживание

Моб.: +39 3481984118

Электронная почта: ast@tecmec.com

Веб-сайт: https://tecmec.com/contattaci/

1.3 Данные изделия

Идентификационная этикетка расположена на левой стороне конструкции и содержит следующие данные:

- Обозначения требований к безопасности и защите здоровья
- Информация о производителе
- Год и месяц изготовления
- Знак соответствия ЕС/ЕАЭС
- Тип
- Код установки
- Серийный номер
- Электрические характеристики

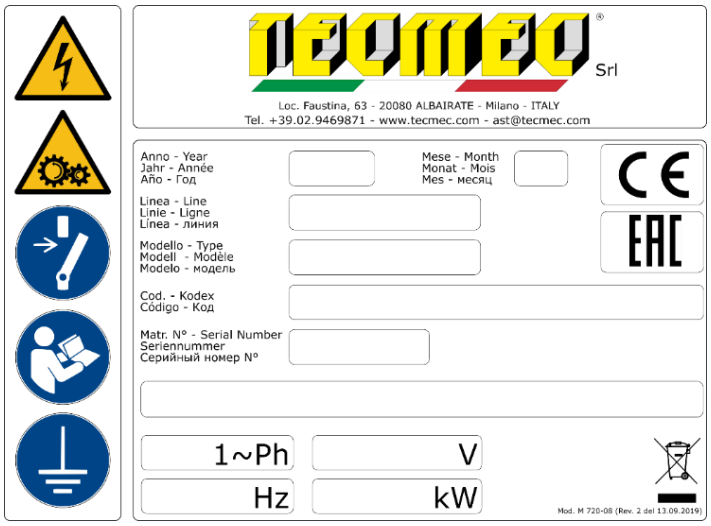

1.4 Декларация соответствия нормам ЕС

DICHIARAZIONE DI CONFORMITÀ ’’CE” - ДЕКЛАРАЦИЯ СООТВЕТСТВИЯ НОРМАМ ЕС
CERTIFICAT DE CONFORMITÉ "CE” - DECLARACIÓN DE CONFORMIDAD "CE"
"CE” ÜBEREINSTIMMUNGERKLÂRUNG

Si dichiara che i macchinari di nostra fornitura si intendono progettati e costruiti in conformità ai requisiti essenziali di sicurezza e salute dettati dalla Direttiva Europea sulla Sicurezza delle Macchine. Rammentiamo che la presente dichiarazione perde validità in caso di modifiche sui macchinari eseguite senza il nostro consenso.

Настоящим удостоверяется, что поставляемое нами оборудование разработано и изготовлено в соответствии с основными требованиями безопасности и охраны здоровья, предписанными Европейской дирекцией по безопасности машин и оборудования. Напоминаем, что настоящее заявление теряет силу в случае модификации оборудования, проведенной без нашего согласия.

Nous déclarons que la machine de notre fourniture spécifiée ci-dessous a été conçue et construite en conformité aux normes essentielles de santé et de sécurité requises par la Directive Européenne pour la Sécurité des Machines. Cette déclaration perdra sa validité au cas où la machines aurait subit des modifications sans notre autorisation.

Se déclara que las mâquinarias de nuestro suministro han sido proyectadas y construidas en conformidad con los requisitos esenciales de seguridad y salud dictadas por la Norma europea sobre la Seguridad de Màquinas. Recordamos que la presente declaración pierde validez en caso de modificaciones sobre las maquinarias ejecutadas sin nuestro consentirmelo.

Es ist hier erklârt, daB die von uns hergestelleten Maschinen in Übereinstimmung mit den wesentlichen Sicherheits- und Gesundheitserfordemissen nach der Europâischen Richtlinie über die Maschinensicherheit geplant und aufgebaut sind. Wir erinnern Sie daran, daB die vorliegende Erklarung ihre Gültigkeit im Fall von Ànderungen auf die Maschinen verliert, die ohne unsere Zustimmung gemacht werden.

Identificazione del fabbricante, Manufacturer identification, Identification du fabricant, Identification del fabricante, Identifikation der Herstellers:

TECMEC S.r.L. - Локалита Фаустина, 63 - 20080 *Альбайрате (Милан) – Италия*

Тел. +3902946987.1 - Факс +3902946987.41 – Эл. почта tecmec@tecmec.com - http://www.tecmec.com

Identificazione della macchina, Данные обустановке, Identification de la machine, Identificatión de la màquina, Identifikation der Установка:

Codice, Шифр, Código, Maschinenummer:	**: 012xxx**
Descrizione, Описание, Descripción, Schilderung:	**: SIRIO HH xxxx**
Matricola, Серийный номер, Numéro de série, Numero de serie, Seriennumme:	**: SNxxxxxx**
Anno di costruzione, Год изготовления, Année de construction, Baujahr,Fecha:	**: 20xx**

Direttive di riferimento, Связанные директивы, Directives de référence, Directivas de referenda, Angewandte Normen:

2006/42/CE (macchine – по безопасности машин и оборудования - machines - màquinas - Maschinen)

2014/35/UE (bassa tensione – по безопасности низковольтного оборудования - basse tension - baja tension - Niederspannung)

2014/30/UE (compatibilità elettromagnetica – по электро-магнитной совместимости - compatibilité électromagnétique - compatibilidad electromagnética - elektromagnetische Vertragiichkeit)

Norme applicate, Применяемые нормы. Normes appliquées, Normas aplicadas, Angewandte Anweisungen:

UNI EN ISO 12100:2010 (sicurezza del macchinario - Безопасность машин и механизмов - sécurité des machines - seguridad de las màquinas -Sicherheit von Maschinen)

CEI EN 60204-1 - (equipaggiamenti elettrici - Электрооборудование машин и механизмов - équipements électriques - equipos eléctricos - Elektrische Gerâte)

Persona autorizzata a costruire il fascicolo tecnico, Лицо, уполномоченное составлять техническую документацию, Personne autorisée à constituer le dossier technique, Persona autorizada para elaborar el espediente tècnico, Autorisierte Person zur Erstellung der technischen Dokumentation

TECMEC S.r.L.

Luogo e data. Мecmo и дата, Lieu et date, Lugar y fecha, Ort und Datum

Альбайрате, 12/12/2017

/Подпись/

Il legale rappresentante
Законный представитель

Laura Desinano Лаура Десинано

1.5 Справочные стандарты

2006/42/CE	Директива о безопасности машин и оборудования
2014/95/CE	Директива ЕС по низковольтному электрооборудованию
2014/30/UE	Директива по электромагнитной совместимости
UNI EN ISO 12100:2010	Безопасность в машиностроении. Общие принципы проектирования. Снижение и оценка рисков.
CEI EN 60204-1	Электрооборудование машин и механизмов

1.6 Гарантия

Гарантия обеспечивает бесплатный ремонт или замену компонентов с производственными дефектами.

Условия гарантии описаны в документе на компакт-диске, входящем в комплект поставки оборудования.

В частности, гарантия не распространяется на любые повреждения, возникшие в результате транспортировки, несоблюдения инструкций по установке и эксплуатации, использования неуполномоченным персоналом или по причинам, не связанным с производителем.

Авторское право © 2025 Tecmec Srl

2 Описание оборудования

Дозатор с таймером Sirio HH — это оборудование, предназначенное для профессионального использования.

Уникальной особенностью этого устройства является сохранение однородности в течении длительного времени красителей, содержащихся в банках (снабженных подходящими крышками, поставляемых компанией Tecmec отдельно).

Во избежание несчастных случаев или травм, а также нанесения ущерба оборудование должно использоваться только обученным персоналом.

3 Техника безопасности

3.1 Правила техники безопасности

Изделия серии Sirio HH, должны учитываться при оценке рисков предприятия и требуют соблюдения действующего законодательства по охране труда.

Чтобы обеспечить максимально возможную безопасность при правильном использовании установки, были предприняты все необходимые меры на этапе проектирования, производства, испытаний и монтажа.

Во избежание несчастных случаев во время эксплуатации установки ее должен использовать обученный персонал.

Используемые комплектующие соответствуют действующим стандартам.

Дозатор Sirio HH Compact должен находиться в специальном резервуаре/контейнере, пригодном для предотвращения случайных утечек продукта.

Для обеспечения устойчивости оборудования необходимо правильно выровнять ножки, расположенные в нижней части конструкции, и прикрепить ее к стене в соответствии с инструкцией по сборке.

3.2 Электропитание

При определении места установки необходимо соблюсти следующие требования:

- Подключение к сети электропитания должно осуществляться через электрический щиток, размещенный на стене рядом с оборудованием.
- Максимальная ожидаемая мощность - 0,75 кВт.
- Сечение каждого проводника должно быть не менее 1,5 мм².
- Линия электропитания должна быть оснащена эффективным заземлением и соответствовать всем действующим требованиям.
- В щитке электропитания должно быть предусмотрено устройство защитного отключения (IΔn=0,03A) с напряжением и фазой, соответствующими (однофазному) двигателю для перемешивания.

Для обеспечения полной безопасности работы оператора и оборудования необходимо при сборке электрической панели использовать вышеуказанный тип выключателя, так как он будет выполнять функцию защиты от возможного прямого или случайного воздействия напряжения на землю.

Важно провести необходимую оценку объекта и соблюдать требования и правила, предъявляемые к электрическим системам, чтобы они не стали причиной несчастных случаев и травм.

3.3 Рабочие зоны

Ниже перечислены зоны, в которых неправильное использование и недопустимое вмешательство могут представлять опасность:

- Зона оператора
- Зона технического обслуживания

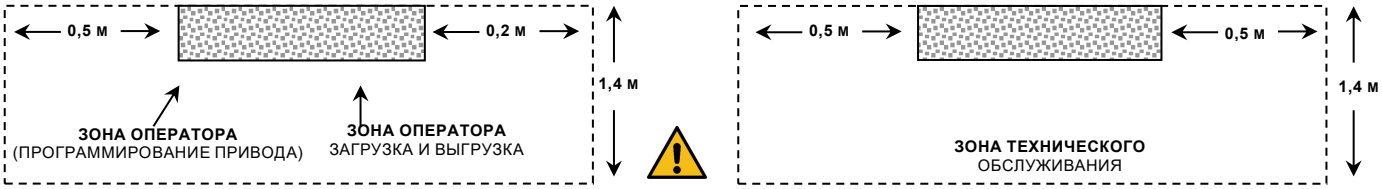

3.4 Комплектующие и защитные устройства

Установка оснащена красной кнопкой аварийного останова, расположенной на панели управления.

При нажатии на эту кнопку происходит немедленная аварийная остановка, относящаяся к категории 0, питание двигателя прерывается, и прекращается перемешивающие движения.

После устранения аварийной ситуации разблокируйте кнопку аварийного останова, чтобы возобновить нормальную работу:

- Разблокируйте кнопку аварийного останова
- Нажмите кнопку START (ПУСК)

3.5 Остаточные риски

Несмотря на меры предосторожности, принятые при разработке оборудования, при его безопасном использовании могут возникнуть достаточно предсказуемые ситуации, для которых риск можно только снизить, не устраняя его полностью.

РИСК	ПРЕДУПРЕЖДЕНИЕ	ОБОЗНАЧЕНИЕ
Порезы, защемления или царапины в процессе обращения с банками.	Носите защитные перчатки и защитную обувь на протяжении всего производственного цикла, а также при выполнении подготовительных и конечных операций (погрузки и разгрузки).	
Вдыхание паров.	Разместите установку в подходящем помещении с надлежащей вентиляцией. Носите защитную маску, соответствующую используемым веществам.	
Повреждение глаз из-за случайных брызг краски.	Используйте защитные очки или щиток.	

Неправильные действия с установкой, производящей движения.	Не загружайте и не выгружайте контейнеры в работающую установку. Не кладите руки или посторонние предметы в зону погрузки во время работы.	

Дозатор предназначен для работы с красителями/пастами различных типов. Перед использованием следуйте инструкциям, указанным на каждой отдельной банке/упаковке, а также в паспорте производителя.

3.6 Условные обозначения, размещенные на оборудовании

	Опасность поражения электрическим током. Запрещается проводить работы на оборудовании, находящемся под напряжением. Запрещается работать с электрической системой без допуска.
	Опасность! Движущиеся детали в основании установки. Запрещается снимать переднюю панель основания установки. Запрещено трогать основание двигателя руками.
	Опасность! Движущиеся детали под полками. Запрещается загружать и выгружать банки во время работы установки. Во время работы установки запрещается просовывать руки между полками. Запрещается носить одежду (например, галстук или шарф), которая может намотаться на движущиеся части.
	Перед выполнением любых операций с оборудованием необходимо внимательно прочитать руководство по эксплуатации.
	Электрооборудование обязательно должно быть заземлено.

3.7 Использование оборудования по назначению

Уникальной особенностью этого устройства является сохранение однородности в течении длительного времени красителей, содержащихся в банках (снабженных подходящими крышками, поставляемых компанией Tecmec отдельно).

3.8 Использование не по назначению

Любое использование оборудования, не описанного в данном руководстве, считается ненадлежащим и по этой причине запрещено.

В частности, запрещено:

- загружать или выгружать банки во время цикла/процесса перемешивания; Во время этого процесса на панели управления четко виден светодиодный индикатор;
- любые манипуляции или несанкционированное вмешательство в работу электрической панели управления;
- доступ в моторный отсек посторонних лиц и доступ вообще при вилке, включенной в сеть электропитания;
- снятие защиты моторного отсека, если только это не делается при техническом обслуживании, которое должно выполняться только квалифицированным персоналом.

В любом случае, перед проведением любого вида технического обслуживания необходимо обязательно вынуть вилку из сети электропитания.

4 Транспортировка и погрузка

Оборудование упаковывается в специальные картонные коробки и перевозится на поддонах.

На каждом ящике указываются: тип модуля, шифр, производственный заказ.

Идентификационная табличка с обозначениями, а также значки рисков и остаточных рисков расположена на передней стороне панели модуля электродвигателя.

При необходимости перемещения рабочего оборудования, следуйте приведенной ниже процедуре:

- при эксплуатации всегда следуйте инструкциям, предусмотренным действующими правилами техники безопасности;
- снимите полки и установите все банки с красителями в подходящее место;
- поместите дозатор на поддон;
- переместите поддоны с помощью подходящих приспособлений в новое место установки;
- установите оборудование, следуя инструкциям.

По очевидным причинам безопасности запрещается перемещать собранное оборудование.

При перевозке на большие расстояния оборудование ДОЛЖНО быть упаковано и закреплено на поддонах, как при доставке.

Авторское право © 2025 Tecmec Srl

5 Установка

Внимание:

Учитывайте размеры и вес различных компонентов, которые будут перевозиться. Принципиальным ограничением является то, что перечисленные ниже этапы выполняются не менее чем 2 (двумя) людьми.

A Извлеките моторный отсек из ящика.	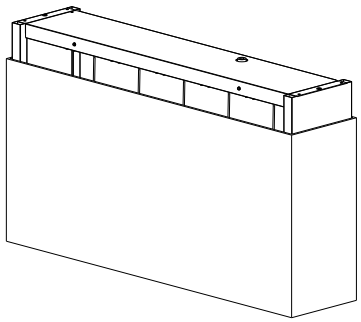
B Чтобы избежать царапин, положите отсек на картонную коробку.	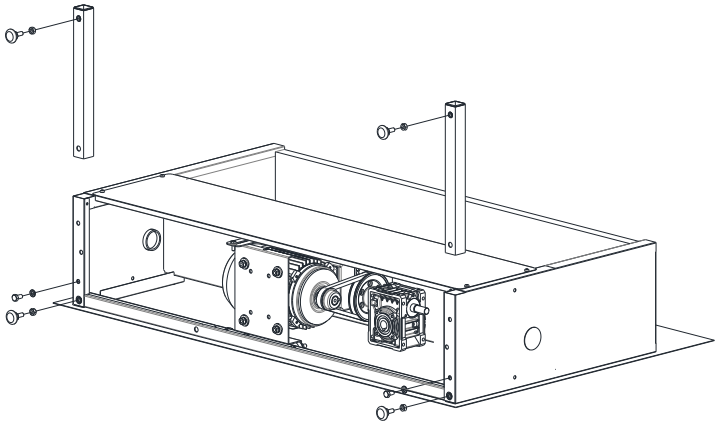
C Закрепите удлинительную опору винтами и гайками M8. Не перетягивая, закрепите винтами и гайками 4 ножки.	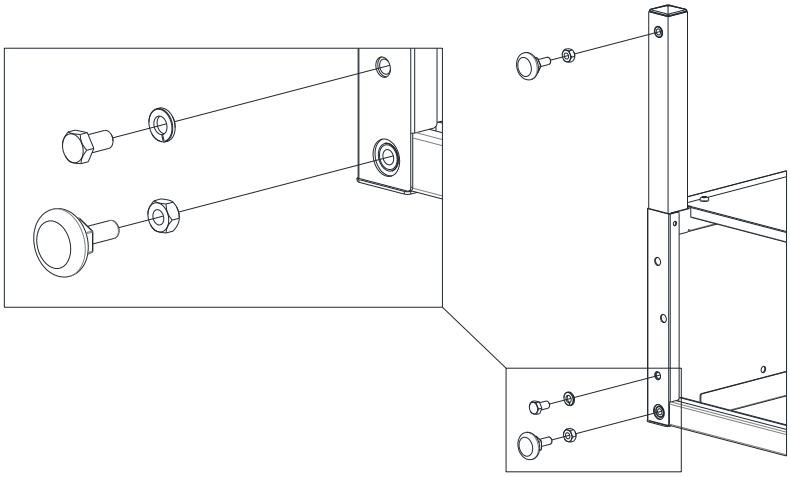

Авторское право © 2025 Tecmec Srl

D Разместите основание на расстоянии примерно 40–50 см от стены. Убедитесь, что пол максимально ровный. Если это не так, для выравнивания используйте регулируемые ножки.	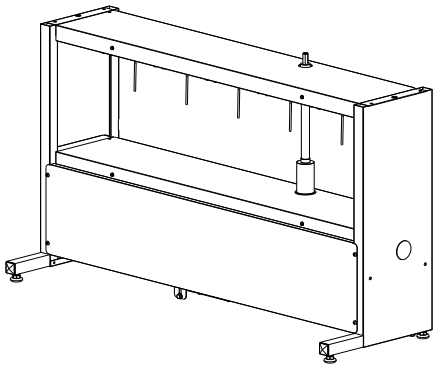
Невыполнение этой процедуры может привести к повышенному шуму, сбоям в работе, ускоренному износу движущихся частей и создать опасность для конечного пользователя.	
E Вставьте вал с шарниром в гнездо/место расположения редуктора.	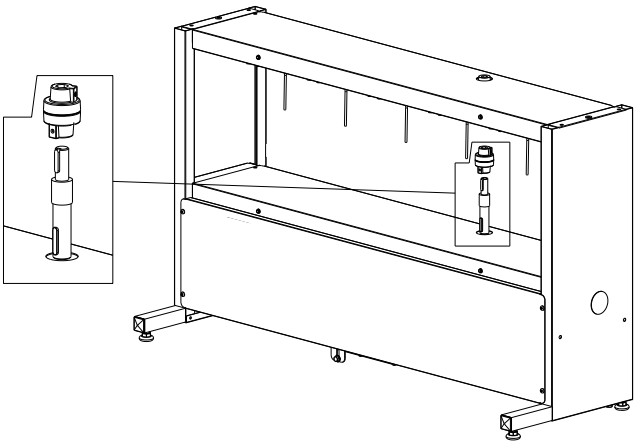
F Сквозь пластиковую защиту вставьте приводной вал в шестерню, расположенную на полке, а затем в шарнир редуктора. Затяните гайку/винт соединения прилагаемым ключом. Вставьте защиту между ними так, чтобы она соприкасалась с конструкцией.	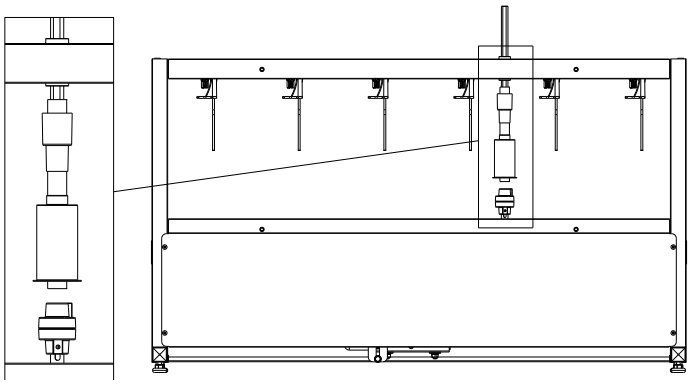

Авторское право © 2025 Tecmec Srl

G Соедините модули, из которых состоит установка. Установите/вставьте модули выступами на нижнюю конструкцию и закрепите винтами M6 с шайбой.	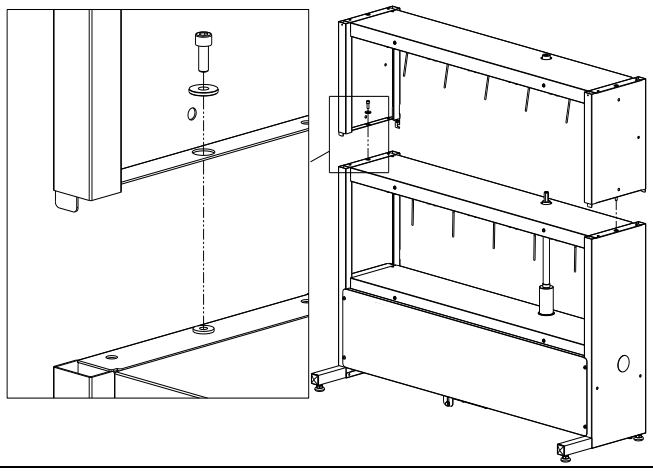
H Подсоедините приводной вал так же, как и для основания.	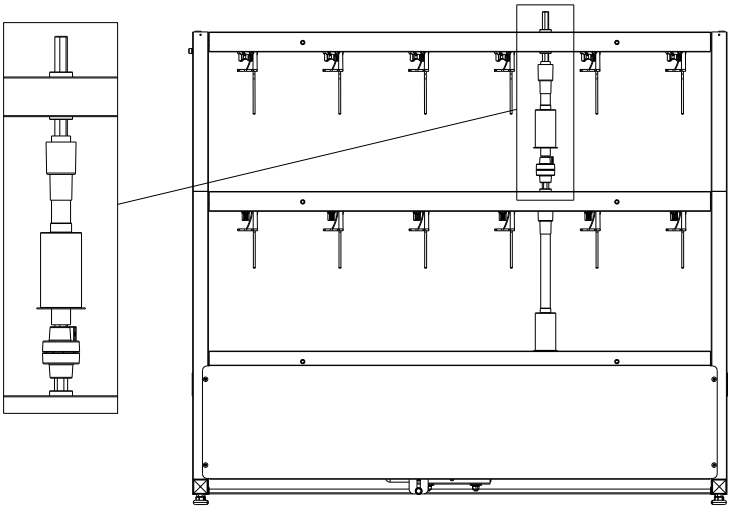
Повторите операцию **H** для всех перемешивающих модулей.	
I На задней панели установки подключите все модули к шине заземления.	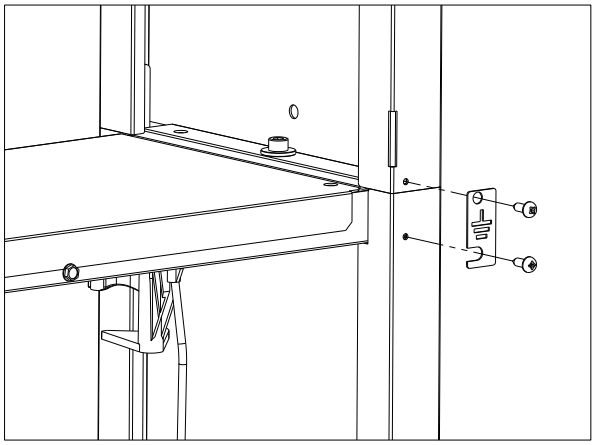

L Для исполнения IP54: Закрепите электронную панель с левой стороны, используя два винта M6, четыре шайбы Ø6x18 и две гайки M6. Для исполнения ATEX: Закрепите блок кнопок с левой стороны с помощью винтов M6 и пружинной шайбы Ø6.	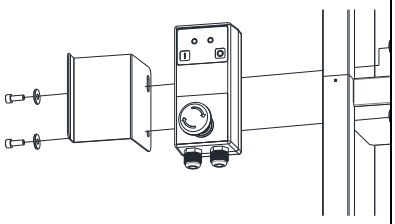	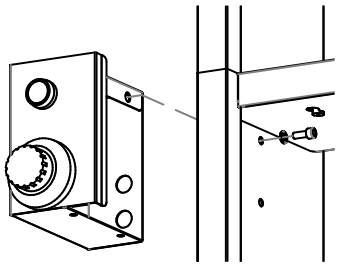
M Закрепите на задней панели держатель кабеля с тремя стяжками с помощью саморезов Ø3,9x13. Закрепите кабели на держателях с помощью кабельных стяжек.	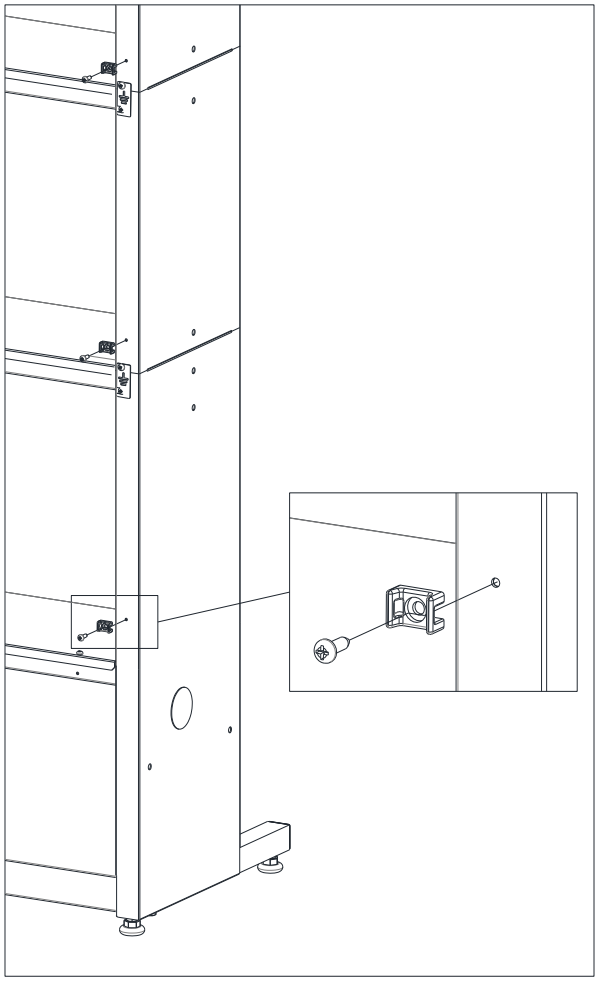	

N Разместите установку у стены или аналогичной конструкции для удержания ее веса и предотвращения опрокидывания. Убедитесь, что ножки и дозатор выровнены, воспользуйтесь пузырьковым уровнем. В противном случае отрегулируйте ножки, после чего закрепите их гайками. Если в установке имеется более 1 колонки для перемешивания, перейдите к пункту **Q.**	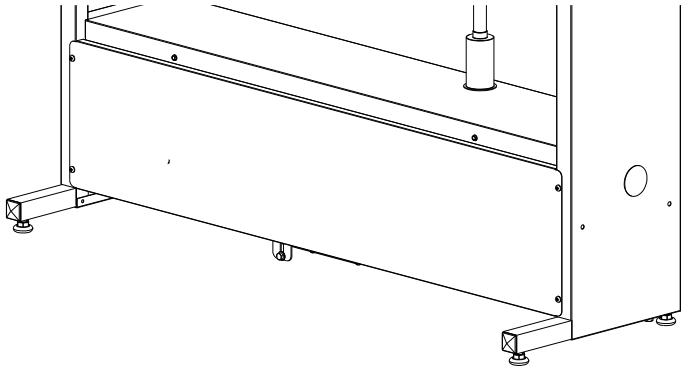
O Прикрепите конструкцию к стене с помощью прилагаемых кронштейнов и анкеров.	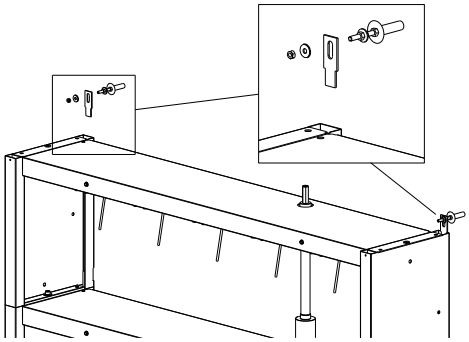
Выполнение этой операции является обязательным. **Невыполнение вышеуказанной операции несет в себе риски для конечного пользователя.**	
P Закрепите переднюю панель (дополнительную) в верхней части последнего модуля.	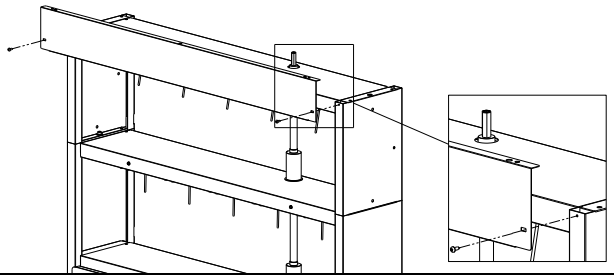

Q Прикрепите предупреждающие наклейки на каждую полку для перемешивания.	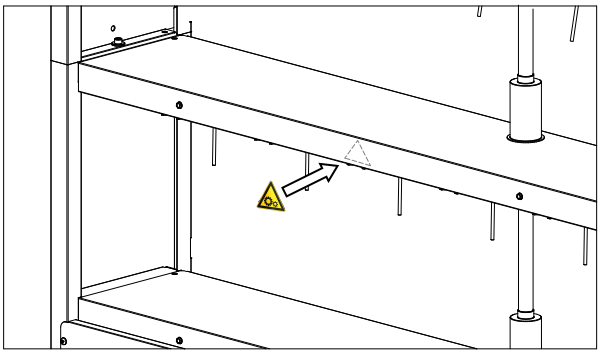
Дополнительные операции для дозатора с 2 и более колонками.	
R Снимите пластиковую крышку, расположенную с правой стороны моторного отсека, и поместите ее на правую сторону основания, где нет двигателя. Установите удлинители для предотвращения опрокидывания на модуль без двигателя (см. пункт **C**). Поместите модуль без двигателя рядом с модулем с двигателем, который уже прикреплен к стене.	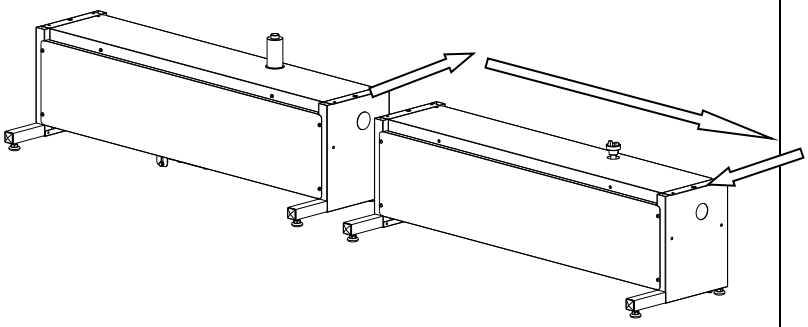
S Снимите передние панели оснований. Закрепите обе конструкции с помощью зубчатых шайб и винтов M6.	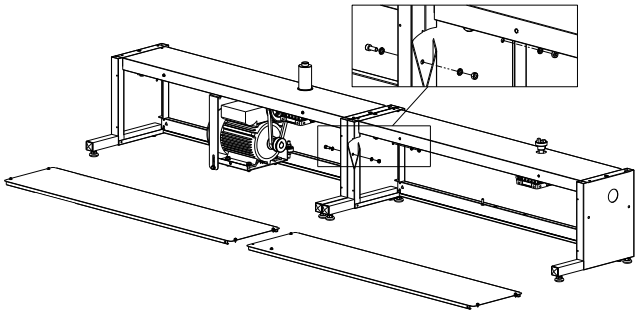
T Подсоедините редукторы через вал и шарниры трансмиссии.	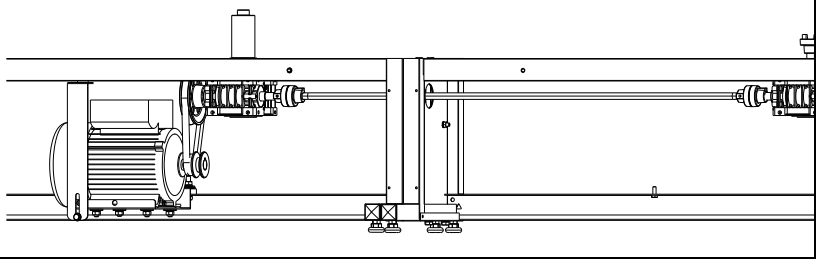

U Соедините и последовательно закрепите модули из шагов **G-H-I.**	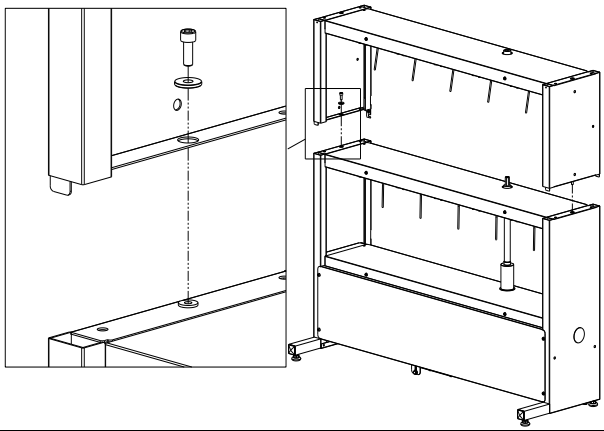
V Соедините две стойки винтами M6 с гайками, используя отверстия в стойках модуля.	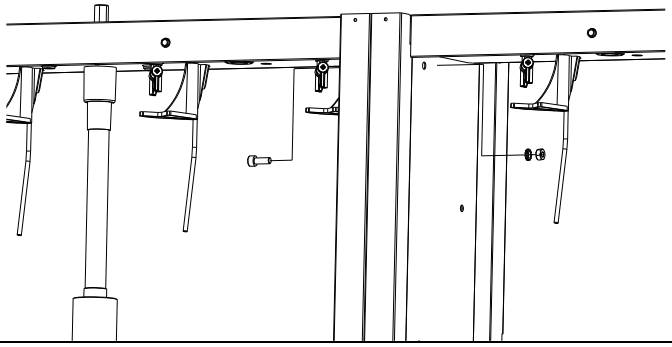
Z Завершите установку, выполнив пункты **O, P** и **Q.**	

6 Использование

6.1 Руководство по эксплуатации и настройка электрической панели

Смесительная установка управляется электрической панелью со встроенным процессором, который генерирует сигнал/ввод для двигателя мешалки. Панель управления расположена с правой стороны установки.

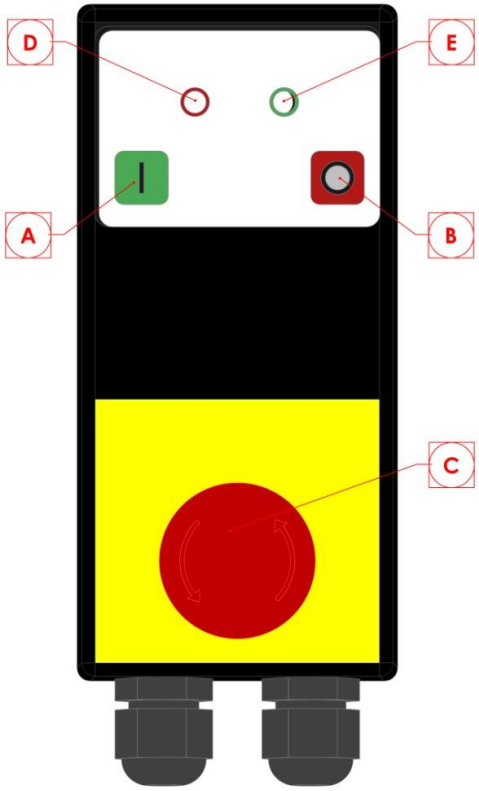

Ⓐ КНОПКА ПУСК

Позволяет запустить двигатель в циклическом режиме в зависимости от установленного времени (стандартно 20 мин. ВКЛ., 240 мин. ВЫКЛ.)

Ⓑ КНОПКА СТОП

Останавливает двигатель и циклическую функцию

Ⓒ КНОПКА АВАРИЙНОГО ОСТАНОВА

Использовать только в экстренных случаях, а не в качестве кнопки СТОП.

Останавливает двигатель, но не отключает питание панели управления. Чтобы снова запустить двигатель и циклическую функцию, поверните кнопку аварийного останова по часовой стрелке и нажмите кнопку Пуск.

ИНДИКАТОРЫ		
Светодиод	*Режим*	*Описание*
Ⓔ	Горит зеленый светодиод	Дозатор запитан (под напряжением)
Ⓓ+Ⓔ	Красный светодиод мигает, зеленый светодиод не горит	Двигатель включен, активна фаза перемешивания
Ⓓ+Ⓔ	Горят красный и зеленый светодиоды	Циклический режим активен (двигатель перемешивания выключен, готов к запуску)

Примечание:

Чтобы перезапустить двигатель после паузы, нажмите красную кнопку СТОП, подождите несколько секунд и нажмите зеленую кнопку ПУСК.

6.1.1 Индивидуальные настройки циклов перемешивания и паузы

Заводские настройки (012245) следующие: перемешивание **20** минут, пауза **240** минут.

При необходимости вы можете изменить эти настройки следующим образом:

- отключите установку от электросети
- снимите раму с кронштейна
- снимите крышку панели, открутив 4 винта сзади
- следуя таблице ниже, замкните необходимые контакты перемычками или переместите переключатели.

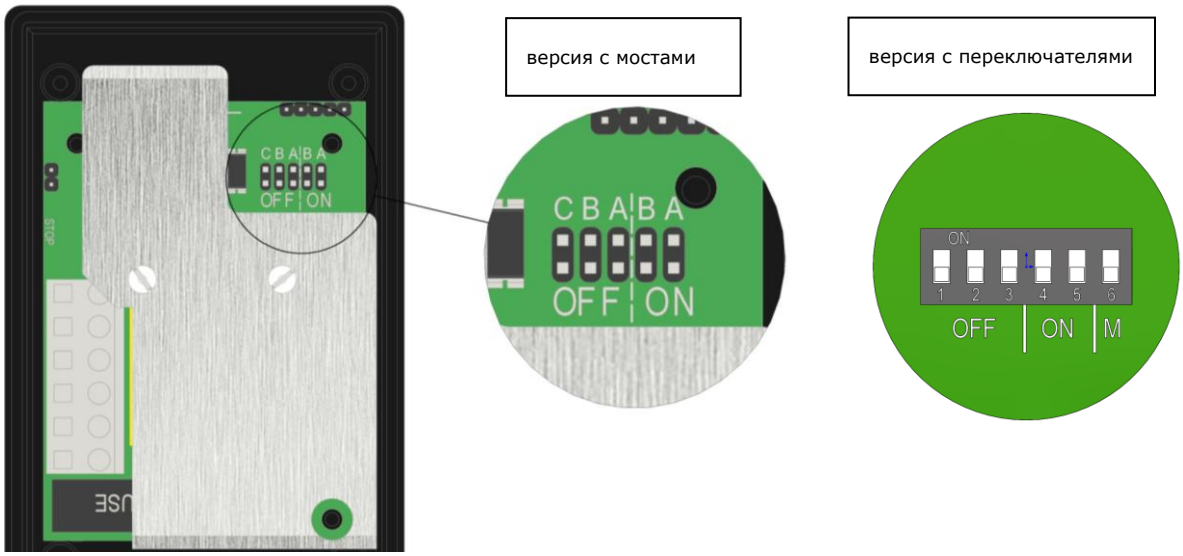

Время паузы (мин)

60 min.		Без перемычки
		Переключатели 1, 2 и 3 вниз
120 min.		Перемычка на C
		Переключите 1 вверх
180 min.		Перемычка на B
	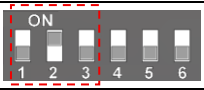	Переключите 2 вверх
240 min.		Перемычка на B+C
	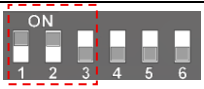	Переключите 1 и 2 вверх
300 min.		Перемычка на A
	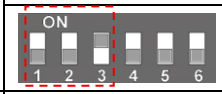	Переключите 3 вверх
360 min.		Перемычка на A+C
	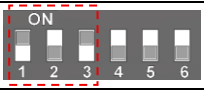	Переключите 1 и 3 вверх
420 min.		Перемычка на A+B
	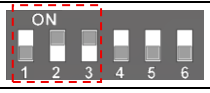	Переключите 2 и 3 вверх
480 min.		Перемычка на A+B+C
	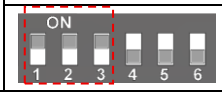	Переключите 1, 2 и 3 вверх

Время перемешивания (мин)

10 min.		Без перемычки
	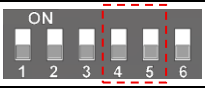	Переключатели 4 и 5 вниз
15 min.		Перемычка на B
		Переключите 4 вверх
20 min.		Перемычка на A
		Переключите 5 вверх
25 min.		Перемычка на A+B
		Переключите 4 и 5 вверх

Авторское право © 2025 Tecmec Srl

6.1.2 Изменение режима работы

Независимо от заводских настроек, при необходимости электронная панель управления может быть переведена из циклического режима (ВКЛ/ВЫКЛ) в режим работы по таймеру (только один цикл перемешивания).

Сменить режим работы с циклического на "по таймеру" можно перестановкой перемычки бокового контакта платы, или подняв переключатель 6.

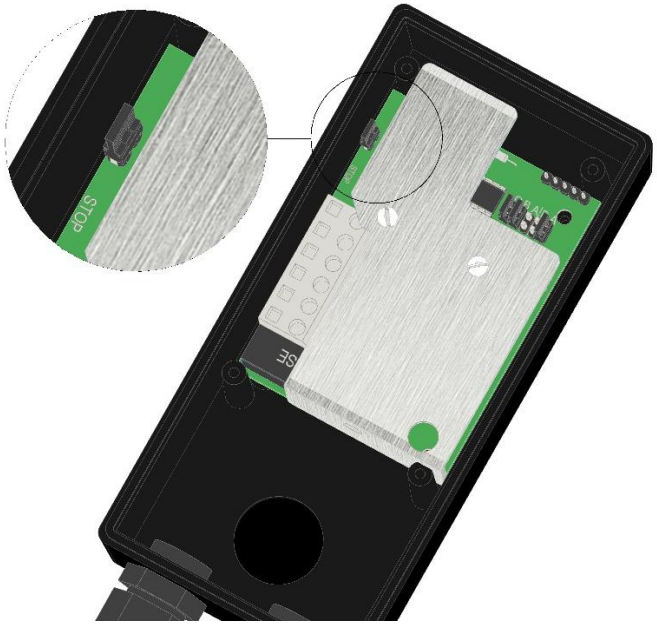

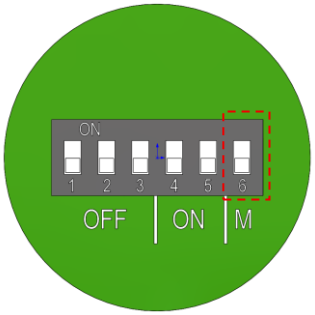

Циклический режим

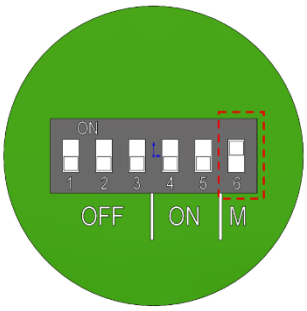

Режим таймера

При циклическом режиме работы перемычка отсутствует (контакт разомкнут) и, наоборот, в режиме "по таймеру" перемычка установлена (контакт замкнут).

В циклическом режиме работы переключатель 6 находится в нижнем положении, в режиме «таймер» переключатель 6 находится в верхнем положении.

После внесения изменений следуйте приведенной выше таблице для настройки времени перемешивания и паузы.

Закройте панель управления, включите дозатор и проверьте, работает ли он должным образом.

6.2 Исполнение Atex

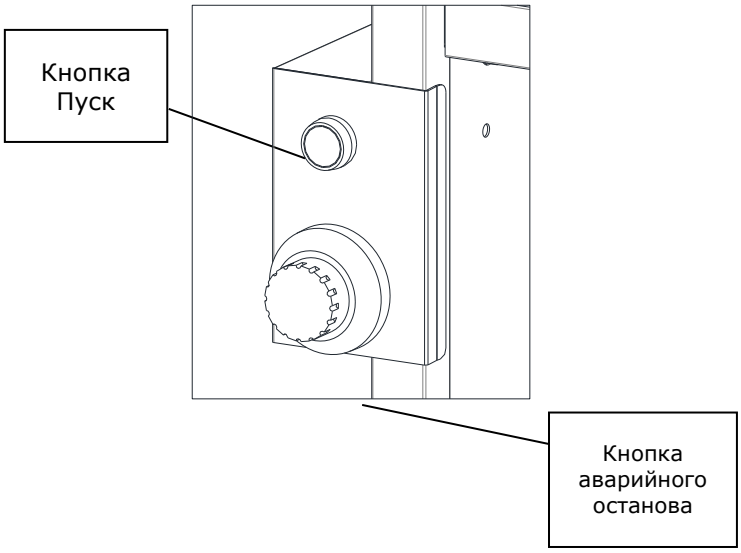

КНОПКА ПУСК
Позволяет запустить двигатель в циклическом режиме в зависимости от установленного времени (по умолчанию 20 мин ВКЛ., 240 мин ВЫКЛ.)

КНОПКА АВАРИЙНОГО ОСТАНОВА
Останавливает двигатель, но не отключает питание электрической панели. Чтобы снова запустить двигатель и циклическую функцию, поверните кнопку аварийного останова по часовой стрелке и нажмите кнопку Пуск.

6.2.1 Изменение времени перемешивания

(только для квалифицированного и уполномоченного персонала)

Только квалифицированный персонал, отвечающий критериям стандартов EN 60079-17 и EN 61241-17 и соответствующих обновлений, может выполнять техническое обслуживание и проверки двигателя Atex.

Указанный персонал должен обладать знаниями по электрическому оборудованию для потенциально взрывоопасных зон и связанных с ним представлениях по установке.

За исключением крышки клеммной колодки, вскрытие любой другой части двигателя отменяет гарантию на установку.

Без письменного разрешения поставщика проведение ремонта не допускается.

Электронная плата имеет заводские настройки времени перемешивания 20 минут и времени паузы 240 минут.

Инструкция по изменению времени работы установки:

Отключите установку от электросети и подождите не менее 120 секунд, прежде чем приступить к обслуживанию двигателя.	

Если возможно, переместите установку во взрывобезопасную атмосферу.	
Убедитесь, что температура двигателя не высокая.	
Выверните 4 винта M6, которые крепят крышку.	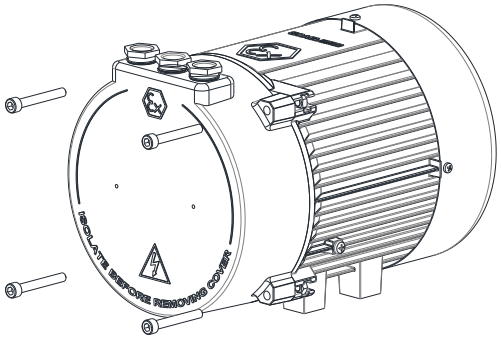
Поверните и снимите крышку.	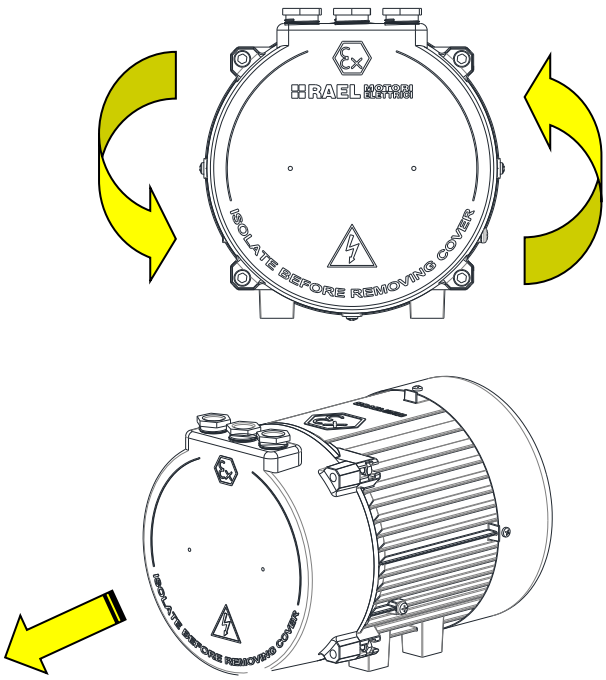

Найдите электронную плату.	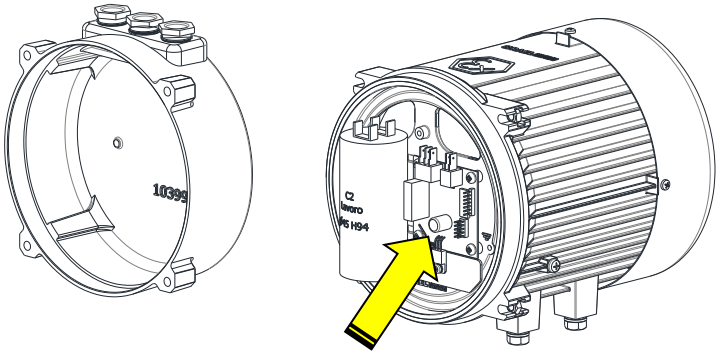
Переместите перемычки согласно таблице на стр. 21 на нужные контакты участка, указанные на рисунке.	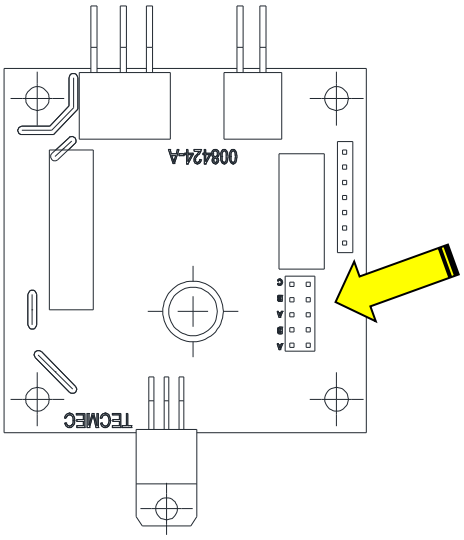
Закройте крышку и затяните 4 винта с моментом затяжки 6 Н·м.	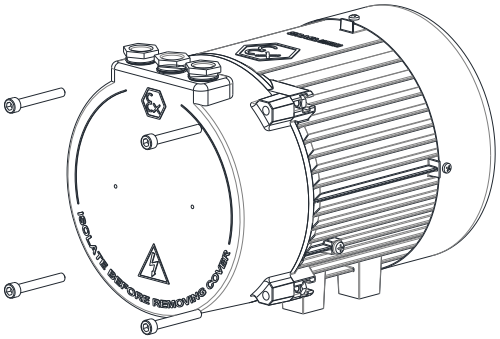
Восстановите нормальные условия использования установки.	

6.3 Загрузка и выгрузка банок

Добавляйте или вынимайте банки только при выключенной установке.

При установке банки убедитесь, что крышка расположена правильно. Ориентиром служат 2 точки: горловина напротив «гвоздя», препятствующего вращению, и вилка напротив ориентационных точек.

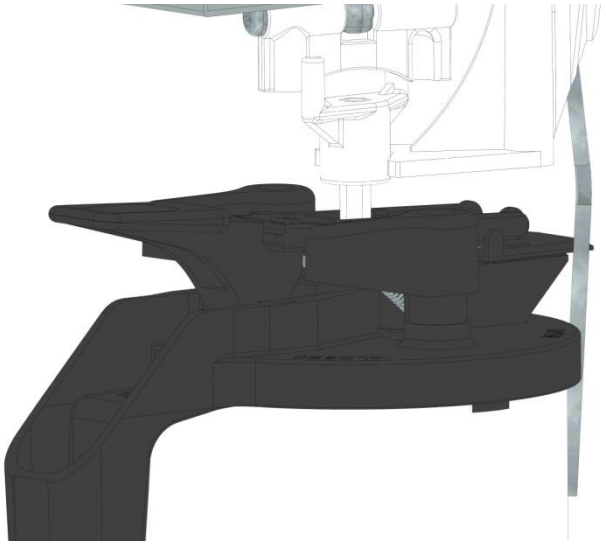

7 Техническое обслуживание

7.1 Плановое техническое обслуживание

Рекомендации по продлению срока службы устройства Siro HH:

- Каждое утро проверяйте, **горит** ли индикатор питания.
- Убедитесь, что все крышки банок правильно размещены в зоне перемешивания.
- В случае разлива жидкости отключите оборудование от сети питания и немедленно очистите область разлива подходящими средствами.
- Всегда оставляйте оборудование в рабочем режиме, даже в вечернее время и в выходные дни, чтобы продукты всегда были готовы к использованию.
- Раз в шесть месяцев проверяйте правильность затяжки трансмиссии, шарниров трансмиссии и правильность натяжения ремня двигателя.
- Раз в месяц проверяйте работоспособность кнопки аварийного останова, выполняя следующие действия:

  1- Нажмите кнопку на любом этапе работы. Убедитесь, что индикаторы на панели управления выключатся, а в режиме перемешивания двигатель остановится.

  2- После завершения процедуры восстановите работу оборудования, нажав кнопку ПУСК.

По всем остальным вопросам и сомнениям обращайтесь в отдел поддержки клиентов компании Tecmec.

7.2 Периоды простоя

В случае если оборудование будет отключено из-за длительного периода простоя, во избежание перегрузки двигателя необходимо действовать следующим образом:

- Снимите все банки/канистры с полок, выполните перемешивание в мешалке/виброцентрифуге или, в качестве альтернативы, ручное перемешивание, и убедитесь в нормальной консистенции содержимого;
- Расположите банки группами по 2-3 шт. в установке и перемешивайте не менее 5 минут.
- Остановите перемешивание и добавляйте остающиеся банки/канистры для цикла перемешивания.

Продолжайте вышеописанные действия, пока все банки/банки не будут размещены на оборудовании.

В случае сбоя питания выясните причину. Как только ситуация восстановится, перезапустите цикл перемешивания, нажав кнопку ПУСК, чтобы обеспечивать хорошую однородность продукта в любой момент времени.

Во время загрузки и выгрузки банок остановите цикл перемешивания, нажав красную кнопку СТОП.

8 Поиск и устранение неисправностей

Проблема	Возможная причина	Возможное решение
Двигатель вращается, но электрическая панель выключена.	Нет питания.	Убедитесь, что шнур питания подключен и исправен.
	Сработала внутренняя тепловая защита двигателя.	Отключите устройство, подождите час перед повторным подключением и проверьте работу. Если работа не восстанавливается, следует заменить электродвигатель.
	Нажата кнопка аварийного останова.	Разблокируйте кнопку и нажмите кнопку Пуск.
Ни одна кнопка на электрической панели не работает.	Возможна перегрузка по напряжению.	Выньте вилку питания, подождите около двух минут, прежде чем снова вставить вилку в розетку, и приступите к работе с оборудованием.
	Отказ панели управления.	Замените панель управления.
Двигатель вращается, но не передает вращение вертикальному валу.	Ослабленный ремень.	Отрегулируйте натяжение ремня.
	Отсутствует или сломана направляющая шпонка на валу редуктора.	Замените / вставьте шпонку.
	Шарнир трансмиссии сломан или расцеплен.	Проверьте соединения шарниров.
Установка ненормально шумит.	Ремень слишком туго затянут.	Отрегулируйте натяжение ремня.
	Не правильно установлено оборудование. Ножки неправильно отрегулированы.	Отрегулируйте все ножки.
Панель управления включена, но двигатель не работает.	Перегорел предохранитель.	Замените предохранитель.

По всем остальным вопросам и сомнениям обращайтесь в отдел поддержки клиентов компании Tecmec.

Авторское право © 2025 Tecmec Srl

9 Технические характеристики

9.1 Технические характеристики исполнения Standard

Характеристика		*Значение*	*Единицы измерения*
Размеры	Высота	Модульная	мм
	Ширина	760 / 1125 / 1500 / 1850	мм
	Глубина колонны	240	мм
	Глубина основания	370	
Вес нетто (без красителя)	Минимальный	36 (баз. 760 + 3 л)	кг
	Максимальный	не определен	кг
Рабочая температура		10÷40	°C
Электропитание		220 ± 15%	В
Частота		50 Гц (60 Гц)	Гц
Количество фаз		1 фаза + нейтраль + заземление	
Максимальная потребляемая мощность		0,75	кВт
Класс защиты		IP54	
Уровень шума		< 70	Дб

Электрическая панель управления

Размеры: 15 x 7 x 5 см

Класс защиты: IP54

Защита панели управления: Внутренний плавкий предохранитель 10 А

Электропитание: 220 В 50/60 Гц

Клавиатура: С мембранной пленкой, выступающими кнопками и кнопкой аварийного останова

Индикация: Красный светодиод - Зеленый светодиод

Двигатель

Асинхронный однофазный – 4P B3 мощностью 0,75 кВт (1 л.с.).

Номинальные данные: тип MEC 80–0,75 кВт 4 полюса 220/240 В–50 Гц

Конструкция: B3

Тепловая защита: Термодатчик внутри обмотки NC-250V-25A

Конденсатор: 40 мкФ внутри клеммной коробки

Справочные стандарты: IEC 34-1 - 73/23 CEE – 89/336 CEE

9.2 Технические характеристики модели ATEX

Характеристика		*Значение*	*Единицы измерения*
Размеры	Высота	Модульная	мм
	Ширина	760 / 1125 / 1500 / 1850	мм
	Глубина	240	мм
		370	
Вес нетто (без красителей)	Минимальный	39 (баз. 760 + 3 л)	кг
	Максимальный	не определен	кг
Рабочая температура		10÷40	°C
Электропитание		220 ± 15%	В
Частота		50 Гц (60 Гц)	Гц
Количество фаз		1 фаза + нейтраль + заземление	
Максимальная потребляемая мощность		0,75	кВт
Уровень шума		< 70	Дб

Электрическая панель

Размеры: 12x9x12 см

Класс защиты: IP67

Источник питания: 220 В 50/60 Гц

Клавиатура: Кнопка включения - Кнопка аварийного останова

Двигатель

Асинхронный однофазный: ATEX – 4P B3 мощностью 0,75 кВт (1 л.с.).

Номинальные данные: тип II 2G Ex d IIB T4 -RL M80 B3 0,75 кВт 230 В 50/60 Гц.

Конструкция: B3

Тепловая защита: Термодатчик внутри обмотки с ПТК до 120°C

Конденсатор: 2x12,5 мкФ внутри клеммной коробки

Справочные стандарты: EN 60079-0 2004; EN60079-1 2004; EN60079-4 2003; EN61241-0 2006;EN61241-12004; EN60529 октябрь 1991 г.; EN 60034-5 октябрь 1991 г.

10 Схемы электрических соединений

10.1 Схема электрических соединений электрической панели стандартного однофазного двигателя

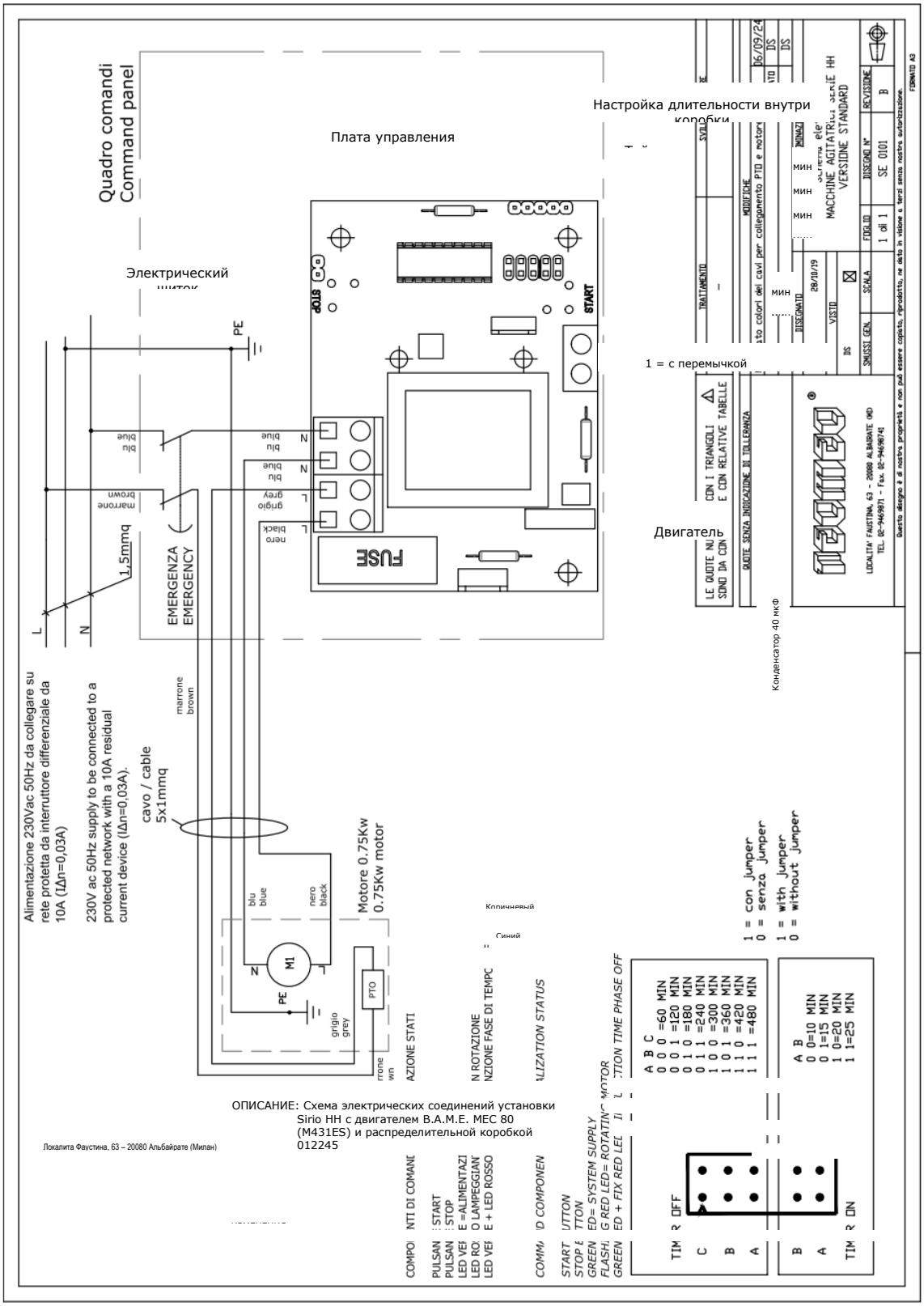

10.2 Схема электрических соединений однофазного двигателя ATEX

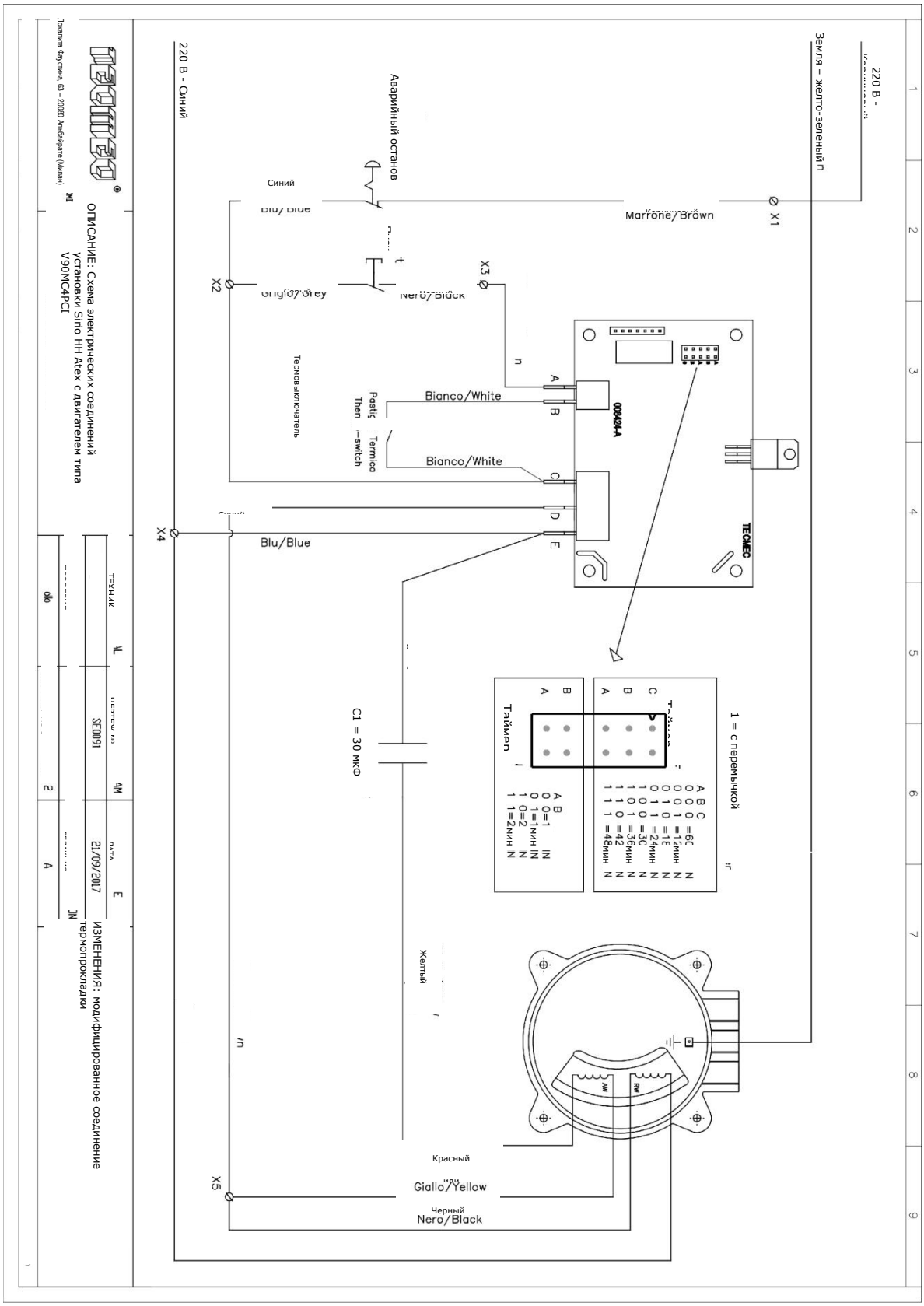

11 Утилизация

Перед началом любой операции отсоедините кабель питания.

Данную установку нельзя утилизировать как бытовые отходы.

Для ее утилизации разберите установку на части, разделив их по типам (например: трубки, резиновые детали, смазочные материалы, растворители, краски, алюминий, черные металлы, медь и т.д.).

Утилизируйте детали в соответствии с действующим законодательством. Эти стандарты могут требовать письменных сообщений или запросов на разрешение ответственных лиц.

Краска, случайно вытекшая из банок, и средства, используемые для очистки (например, бумага/тряпки), должны утилизироваться в соответствии с действующими стандартами, поскольку их рассеяние наносит вред людям и окружающей среде.

Правила утилизации красителей или загрязненных ими частей установки см. в паспортах безопасности соответствующих продуктов.

Авторское право © 2025 Tecmec Srl

12 Запасные части

1	RC0001	СТАНДАРТНЫЙ КОМПЛЕКТ ПАНЕЛИ УПРАВЛЕНИЯ
	RC0010	КОМПЛЕКТ ПАНЕЛИ УПРАВЛЕНИЯ ATEX
2	RC0007	КОМПЛЕКТ СОЕДИНЕНИЙ ТРАНСМИССИИ
	RC0012	КОМПЛЕКТ ШЕСТЕРНИ 3L
	RC0013	КОМПЛЕКТ ШЕСТЕРНИ 1L
	RC0014	НАБОР ДЛЯ ВЕНТИЛЯТОРОВ НН
3	RC0002	СТАНДАРТ ДВИГАТЕЛЯ
	RC0011	КОМПЛЕКТ ДВИГАТЕЛЯ Atex
	RC0003	РЕДУКТОР 7,5:1 СТАНДАРТ
	RC0004	РЕДУКТОР 10:1 СТАНДАРТ
	RC0008	РЕДУКТОР 7,5:1 Atex
	RC0009	РЕДУКТОР 10:1 Atex
	RC0005	ПОЯС A18
	RC0006	ПОЯС A19

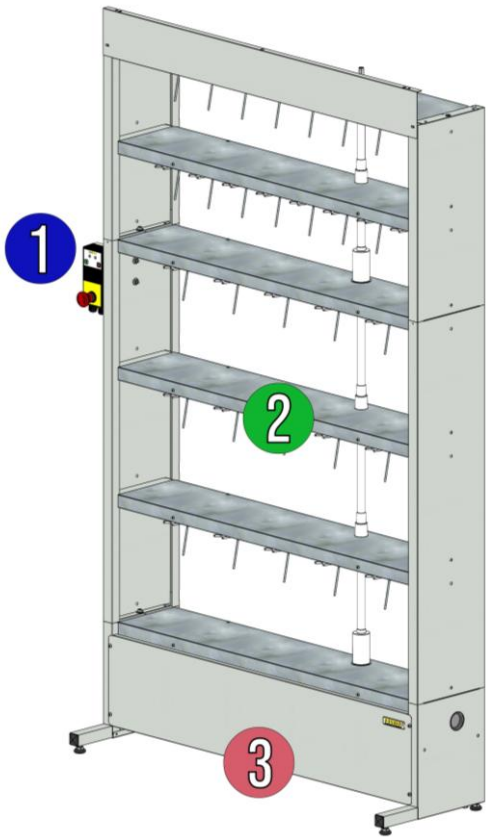

13 ПРИМЕЧАНИЯ