Sirio HH

Compact

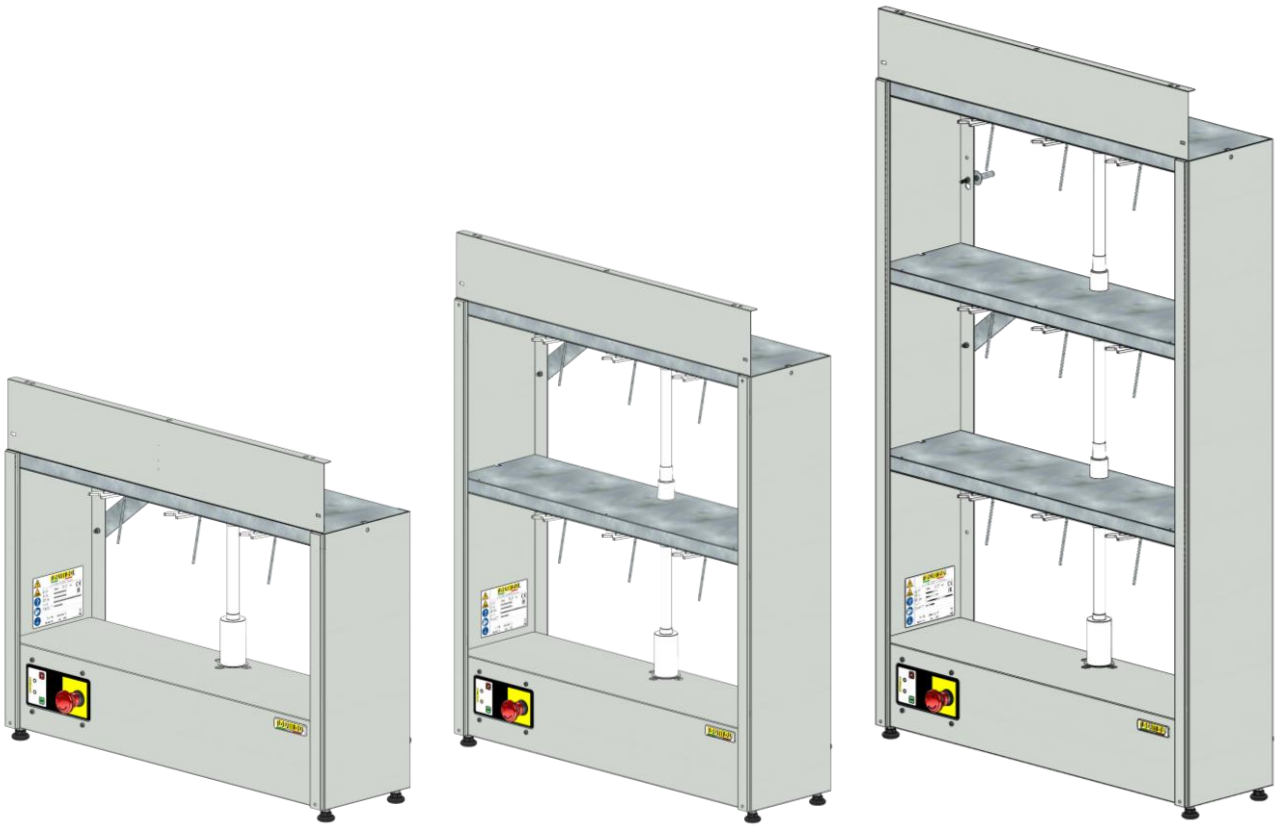

Guida utente - Manuale d'uso e manutenzione

Guía del Usuario - Manual de uso i mantenimiento

User Guide - Use and maintenance manual

Руководство пользователя - Руководство по эксплуатации и обслуживанию

Copyright © 2025 TecmecS.r.l.

Indice

1.1 IDENTIFICAZIONE DEL COSTRUTTORE 3
1.2 ASSISTENZA POST-VENDITA 3
1.3 IDENTIFICAZIONE DEL PRODOTTO 3
1.4 DICHIARAZIONE CE 4
1.5 NORME DI RIFERIMENTO 5
1.6 GARANZIA 5
2 DESCRIZIONE DELLA MACCHINA 6
3 SICUREZZA 7
3.1 REGOLE DI SICUREZZA 7
3.2 IMPIANTO ELETTRICO DI ALIMENTAZIONE 7
3.3 ZONE DI LAVORO 8
3.4 COMPONENTI E DISPOSITIVI DI SICUREZZA 8
3.5 RISCHI RESIDUI 8
3.6 SIMBOLOGIA RIPORTATA SULLA MACCHINA 9
3.7 USO PREVISTO DELLA MACCHINA 9
3.8 USO NON PREVISTO 9
4 TRASPORTO E MOVIMENTAZIONE 10
5 INSTALLAZIONE 11
6 UTILIZZO 14
6.1 ISTRUZIONI D'USO E REGOLAZIONE QUADRO ELETTRONICO 14
6.2 MODIFICA DEI TEMPI DI AGITAZIONE E PAUSA 15
6.3 MODIFICA DELLA MODALITÀ DI FUNZIONAMENTO 17
6.4 CARICO/SCARICO DEI BARATTOLI 18
7 MANUTENZIONE 19
7.1 MANUTENZIONE ORDINARIA 19
7.2 PERIODI DI NON UTILIZZO 19
8 DIAGNOSI 20
9 SPECIFICHE 21
10 SCHEMI ELETTRICI 22
10.1 CABLAGGIO ALIMENTATORE-QUADRO STANDARD/MOTORE MONOFASE 22
11 SMALTIMENTO 23
12 RICAMBI 24
13 NOTE 25

Copyright © 2025 TecmecS.r.l.

1 INFORMAZIONI GENERALI

1.1 Identificazione del costruttore

TECMEC S.r.l.
Località Faustina, 63
20080 Albairate (MI) – Italy
Tel: +39 02 9469871
Fax: +39 02 94698741
e-mail: tecmec@tecmec.com
web: www.tecmec.com

1.2 Assistenza post-vendita

mobile: +39 3481984118
e-mail: ast@tecmec.com
web: https://tecmec.com/contattaci/

1.3 Identificazione del prodotto

Sul pannello frontale è apposta un'etichetta adesiva che identificativa della macchina riportante i seguenti dati:

- Simbologia relativa alle prescrizioni di sicurezza e salute
- Dati del costruttore
- Anno e mese di costruzione
- Marchio CE/EAC
- Modello
- Codice univoco della macchina
- Numero di matricola
- Caratteristiche elettriche

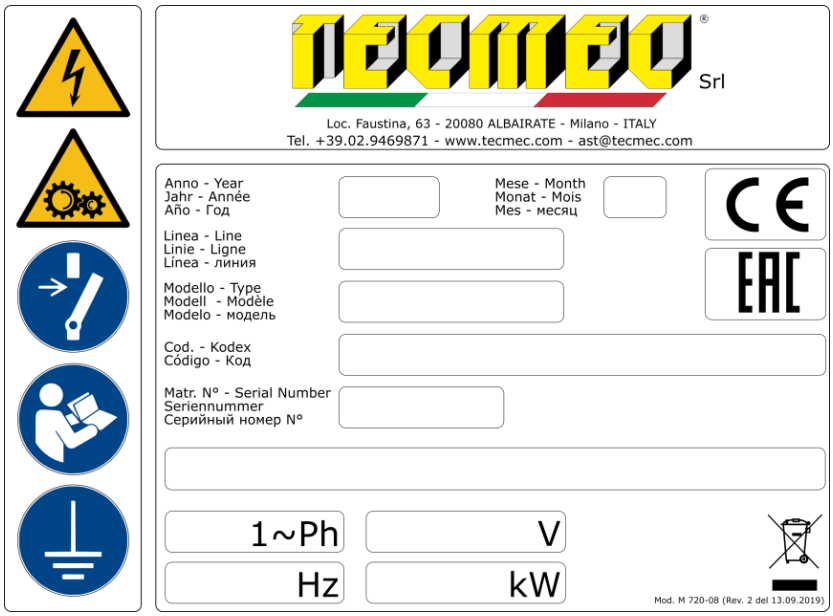

1.4 Dichiarazione CE

DICHIARAZIONE DI CONFORMITÀ "CE" - "CE" CONFORMITY DECLARATION
CERTIFICAT DE CONFORMITÉ "CE" - DECLARACIÓN DE CONFORMIDAD "CE"
"CE" ÜBEREINSTIMMUNGERKLÄRUNG

Si dichiara che i macchinari di nostra fornitura si intendono progettati e costruiti in conformità ai requisiti essenziali di sicurezza e salute dettati dalla Direttiva Europea sulla Sicurezza delle Macchine. Rammentiamo che la presente dichiarazione perde validità in caso di modifiche sui macchinari eseguite senza il nostro consenso.

It is hereby certified that the equipments we supply are designed and manufactured according to the safety and welfare essential requirements prescribed by the European Direction on Machines Safety. We remind that the present declaration loses validity in case of modifications on machinery carried out without our consent.

Nous déclarons que la machine de notre fourniture spécifiée ci-dessous a été conçue et construite en conformité aux normes essentielles de santé et de sécurité requises par la Directive Européenne pour la Sécurité des Machines. Cette déclaration perdra sa validité au cas où la machines aurait subit des modifications sans notre autorisation.

Se declara que las máquinarias de nuestro suministro han sido proyectadas y construidas en conformidad con los requisitos esenciales de seguridad y salud dictadas por la Norma europea sobre la Seguridad de Máquinas. Recordamos que la presente declaración pierde validez en caso de modificaciones sobre las maquinarias ejecutadas sin nuestro consentimiento.

Es ist hier erklärt, daß die von uns hergestelleten Maschinen in Übereinstimmung mit den wesentlichen Sicherheits- und Gesundheitserfordernissen nach der Europäischen Richtlinie über die Maschinensicherheit geplant und aufgebaut sind. Wir erinnern Sie daran, daß die vorliegende Erklärung ihre Gültigkeit im Fall von Änderungen auf die Maschinen verliert, die ohne unsere Zustimmung gemacht werden.

Identificazione del fabbricante, Manufacturer identification, Identification du fabricant, Identificación del fabricante, Identifikation der Herstellers:

TECMEC S.r.L. - Località Faustina, 63 - 20080 Albairate (MI) Italy
Tel. +3902946987.1 - Fax +3902946987.41 - E-mail tecmec@tecmec.com - http://www.tecmec.com

Identificazione della macchina, Machine identification, Identification de la machine, Identificación de la máquina, Identifikation der Maschine:

Codice, Code, Código, Maschinenummer:	: **0126XX**
Descrizione, Description, Descripción, Schilderung:	: **SIRIO HH COMPACT Nx3**
Matricola, Serial number, Numéro de série, Número de serie, Seriennumme:	: **SN0XXXXX**
Anno di costruzione, Year of manufacture, Année de construction, Baujahr,Fecha:	: **201X**

Direttive di riferimento, Reference directives, Directives de référence, Directivas de referencia, Angewandte Normen:

2006/42/CE (macchine - machines - machines - máquinas - Maschinen)

2014/35/UE (bassa tensione - low tension - basse tension - baja tension - Niederspannung)

2014/30/UE (compatibilità elettromagnetica - electromagnetic compatibility - compatibilité électromagnetique - compatibilidad electromagnética - elektromagnetische Verträglichkeit)

Norme applicate, Applied regulations, Normes appliquées, Normas aplicadas, Angewandte Anweisungen:

UNI EN ISO 12100:2010 (sicurezza del macchinario - safety of machinery - sécurité des machines - seguridad de las máquinas - Sicherheit von Maschinen)

CEI EN 60204-1 - (equipaggiamenti elettrici - electrical equipments - équipements électriques - equipos eléctricos - Elektrische Geräte)

Persona autorizzata a costruire il fascicolo tecnico, Person authorized to compile the technical file, Personne autorisée à constituer le dossier technique, Persona autorizada para elaborar el espediente técnico, Autorisierte Person zur Erstellung der technischen Dokumentation

TECMEC S.r.L.

Luogo e data, Place and date, Lieu et date, Lugar y fecha, Ort und Datum

Albairate, XX/XX/XX

Il legale rappresentante
The legal rapresentative

Laura Desinano

FACSIMILE

1.5 Norme di riferimento

2006/42/CE	Direttiva macchine
2014/35/UE	Direttiva bassa tensione
UNI EN ISO 12100:2010	Sicurezza del macchinario - Principi generali di progettazione
CEI EN 60204-1	Equipaggiamento elettrico delle macchine
2014/30/UE	Compatibilità elettromagnetica

1.6 Garanzia

La garanzia consiste nella sostituzione o riparazione gratuita dei componenti che presentano difetti di fabbricazione.

Per le condizioni di garanzia fare riferimento al documento contenente le condizioni di garanzia presente sul cd fornito assieme al prodotto.

In particolare, sono escluse dalla garanzia le avarie per trasporti, per la non osservanza delle istruzioni di montaggio e funzionamento, per interventi di personale non autorizzato o comunque per cause non dipendenti dalla ditta costruttrice.

Copyright © 2025 TecmecS.r.l.

2 DESCRIZIONE DELLA MACCHINA

Il tintometro temporizzato HH Compact è un'apparecchiatura studiata per il settore professionale.

La funzione unica di questa apparecchiatura è quella di mantenere omogenee, nel tempo, le paste coloranti contenute nei barattoli/latte (munite di idonei coperchi forniti separatamente da Tecmec).

Al fine di evitare incidenti e/o danni alle persone e/o cose, la macchina deve essere utilizzata da personale istruito al corretto uso della stessa.

Copyright © 2025 TecmecS.r.l.

3 SICUREZZA

3.1 Regole di sicurezza

I prodotti della serie HH Compact devono essere inseriti nella valutazione del rischio aziendale e richiedono l'osservanza delle leggi vigenti in materia di sicurezza sul lavoro.

Per assicurare il più elevato grado di sicurezza possibile nell'uso corretto della macchina, sono stati adottati tutti i provvedimenti ritenuti necessari nelle fasi di progettazione, costruzione, collaudo e installazione.

La macchina deve essere utilizzata da personale istruito al corretto uso della stessa, al fine di evitare incidenti e danni alle persone ed alle cose.

La componentistica adottata è conforme alle norme vigenti.

Il tintometro HH Compact deve essere posizionato in una apposita vasca idonea a contenere le eventuali fuoriuscite del prodotto.

Per evitare che la macchina presenti problemi d'instabilità è necessario verificare sia la perfetta regolazione dei piedini di appoggio posti nella parte inferiore della struttura che il suo fissaggio al muro con le modalità descritte nella istruzioni di montaggio.

3.2 Impianto elettrico di alimentazione

Determinato il luogo d'installazione, i requisiti preliminari da attuare prima di collocare la macchina agitatrice sono i seguenti:

- L'alimentazione elettrica deve essere fornita mediante un quadro a muro posto in prossimità del dispenser.
- La potenza massima prevista è di 0.2Kw. La sezione di ogni conduttore non deve essere inferiore a 1,5 mm².
- La linea d'alimentazione deve essere provvista di un collegamento di terra efficiente e conforme ai requisiti previsti dalle norme vigenti.
- Il quadro d'alimentazione deve essere composto da un interruttore differenziale (IΔn=0,03A) e di tensioni e fasi compatibili con il tipo d'alimentazione dell'agitatore (monofase).

Per avere una sicurezza operativa completa sia per la macchina che per l'operatore è molto importante usare, nella costruzione del quadro, la tipologia di interruttore indicata poiché questo svolge una funzione di protezione contro eventuali tensioni di contatto diretto/accidentale a massa.

È importante fare le dovute valutazioni del luogo ed attenersi alle normative che prescrivono le caratteristiche dell'impianto elettrico affinché non siano causa d'infortuni o incidenti.

Per evitare che la macchina, nelle condizioni di funzionamento presenti problemi d'instabilità, è necessaria la perfetta regolazione dei piedini di appoggio posti nella parte inferiore della struttura con le modalità prescritte nel capitolo dedicato alle istruzioni di montaggio.

Copyright © 2025 TecmecS.r.l.

3.3 Zone di lavoro

Le zone dove un uso improprio od interventi non consentiti possono presentare rischi sono:

- la zona Operatore
- la zona del Manutentore

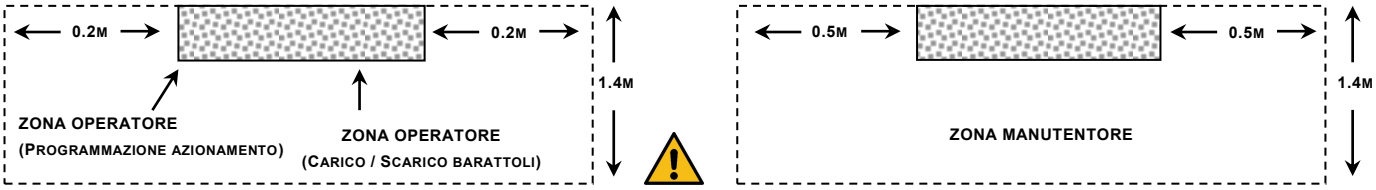

3.4 Componenti e dispositivi di sicurezza

La macchina è equipaggiata da un pulsante d'emergenza "Fungo Rosso" montato sul pannello di comando.

L'azionamento a pressione di questo pulsante provoca un immediato arresto di emergenza di categoria 0, in quanto viene interrotta l'alimentazione al motore con il conseguente arresto del movimento.

Il ripristino del normale funzionamento della macchina si ottiene:

- disarmando il ritegno del fungo di emergenza
- premendo il pulsante d'avvio

3.5 Rischi residui

Nonostante i provvedimenti adottati nella progettazione della macchina atti a garantire un uso sicuro si possono verificare situazioni ragionevolmente prevedibili per le quali è stato possibile solo la riduzione del rischio ma non la completa eliminazione.

RISCHIO	PRECAUZIONE	SIMBOLO
Ferite, schiacciamenti o graffi durante la movimentazione dei barattoli.	Indossare guanti protettivi e scarpe di sicurezza durante tutto il ciclo produttivo ed anche durante la movimentazione sia preparatoria che finale (carico e scarico).	
Inalazione vapori.	Posizionare la macchina in adeguato locale areato. Indossare maschera protettiva adeguata alle sostanze utilizzate.	
Danni alla vista dovuti a schizzi accidentali di vernice.	Usare occhiali o visiera di protezione.	
Azioni improprie con la macchina in movimento.	Non caricare o scaricare i contenitori con macchina in movimento. Non mettere le mani o altri corpi estranei nell'area di carico durante il normale funzionamento.	

Il tintometro è studiato per l'impiego di paste coloranti di varie tipologie. Prima del loro utilizzo attenersi alle istruzioni, agli avvertimenti e alle disposizioni di sicurezza riportate sulle singole confezioni e sulle schede tecniche rilasciate dai produttori.

Copyright © 2025 TecmecS.r.l.

3.6 Simbologia riportata sulla macchina

	Pericolo per la presenza di impianti elettrici sotto tensione. È vietato eseguire lavori su apparecchiature elettriche sotto tensione. É vietato operare su impianti elettrici senza autorizzazione.
	Pericolo per la presenza di organi in movimento nel basamento. È vietato rimuovere il pannello frontale del basamento. È vietato inserire le mani all'interno del basamento motore.
	Pericolo per la presenza di organi in movimento sotto i ripiani. È vietato effettuare carico o scarico barattoli con macchina in movimento. È vietato inserire le mani tra i ripiani con la macchina accesa. È vietato indossare indumenti (come sciarpe o cravatte) che potrebbero avvolgersi sugli organi in movimento.
	Obbligo di leggere attentamente il manuale d'istruzioni prima di qualsiasi operazione sulla macchina.
	Obbligo di messa a terra dell'impianto elettrico.

3.7 Uso previsto della macchina

La funzione unica di detti tintometri è quella di mantenere omogeneo i prodotti (vernici) situati nei barattoli (non forniti da Tecmec) e chiusi da apposti coperchi (forniti da Tecmec).

3.8 Uso non previsto

Ulteriori usi del macchinario non descritti nel presente manuale sono da ritenersi impropri e quindi vietati.

In particolare è vietato:

- È vietato effettuare il carico e lo scarico dei barattoli quando la macchina è in funzione, in quanto le palette di trascinamento sono in movimento. Un apposito segnale luminoso d'avvertimento è posto in luogo ben visibile sulla parte frontale del quadro di comando.
- È vietato ogni tipo di manomissione o interventi non autorizzati sul quadro elettronico.
- È vietato l'accesso al vano motore da personale non autorizzato e, in ogni caso, quando la spina d'alimentazione della macchina è inserita nella presa di corrente.
- È vietato rimuovere la protezione del vano motore, se non in fase di manutenzione e solamente da personale esperto.

È in ogni modo obbligatorio scollegare la spina d'alimentazione prima di qualsiasi intervento di manutenzione.

Copyright © 2025 TecmecS.r.l.

4 TRASPORTO E MOVIMENTAZIONE

Le macchine vengono imballate in apposite scatole di cartone e trasportate su pallet.

Su ogni scatola viene apposta un'etichetta sulla quale compare il tipo di modulo, il codice e l'ordine di produzione.

La targhetta di identificazione con relativa simbologia dei rischi e dei rischi residui è riportata sul pannello frontale del basamento motore.

In caso si renda necessario lo spostamento di una macchina già operativa, attenersi ai punti sottostanti:

- operare sempre seguendo le indicazioni previste dalle vigenti norme antinfortunistiche
- rimuovere, e riporre in luogo idoneo, i barattoli dei coloranti dai piani di agitazione
- posizionare il tintometro su bancale
- trasportare, con mezzi idonei, il bancale al luogo di destinazione
- posizionare la macchina ripetendo le fase di installazione

Per movimentazioni su lunghe distanze è obbligatorio imballare e fissare la macchina al bancale come quando è stata consegnata.

Copyright © 2025 TecmecS.r.l.

5 INSTALLAZIONE

AVVERTENZA

Considerate le dimensioni ed i pesi dei vari componenti che si andranno a movimentare è vincolo fondamentale che le prossime fasi descritte in queste istruzioni di montaggio siano effettuate da 2 (due) persone.

A Estrarre il modulo dalla scatola di imballo.	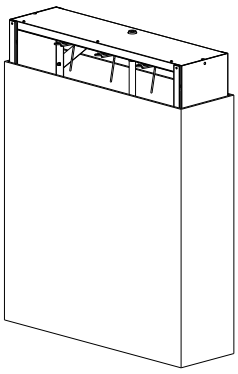
B Rimuovere la protezione di cartone posta davanti al quadro di comando.	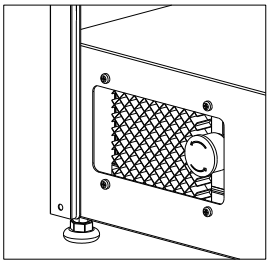
C Riportare in posizione il quadro di comando avvitando le 4 viti poste sul frontale.	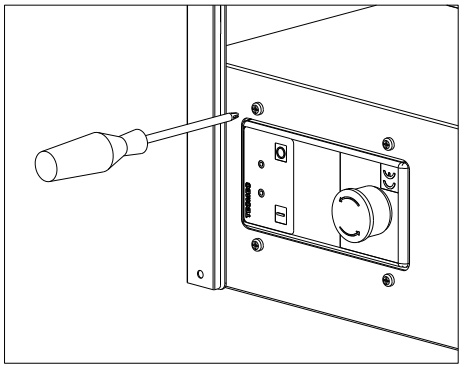

Copyright © 2025 TecmecS.r.l.

D In caso di montaggio a parete andare al punto **F** Procedere al montaggio dei piedini di appoggio con i relativi dadi di serraggio. Accertarsi che la pavimentazione ove verrà collocato il dispenser sia il più planare possibile. Nel caso in cui la macchina non sia stabilmente appoggiata a terra, regolare opportunamente i 4 piedini posti alla base della struttura.	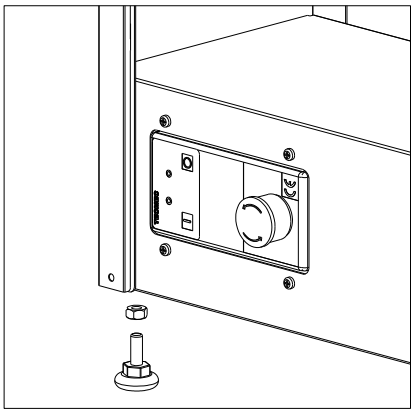
Non effettuare l'operazione sopradescritta comporta rumorosità, malfunzionamento (usura anomala delle parti mobili) e rischi per l'utilizzatore finale.	
E Fissare il frontalino tramite le apposite viti autofilettanti.	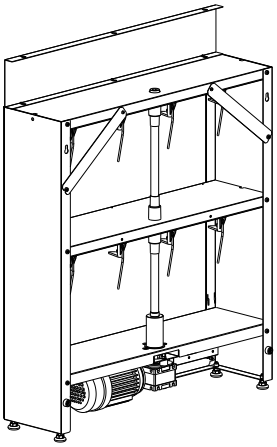 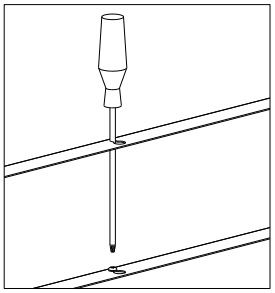
F *<u>montaggio a parete</u>* Fissare i distanziali sui due montanti della struttura tramite vite autofilettante e rondella.	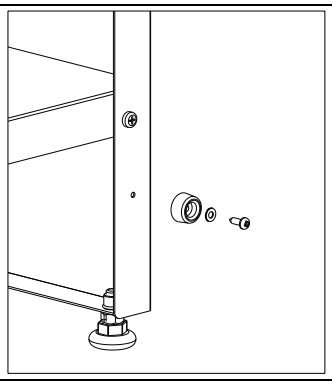

Copyright © 2025 TecmecS.r.l.

G In qualsiasi modo sia stato posizionato (a terra o a parete), il tintometro deve essere fissato a muro o struttura similare che ne sostenga il peso e ne prevenga il ribaltamento. Per l'ancoraggio utilizzare i tasselli forniti in dotazione.	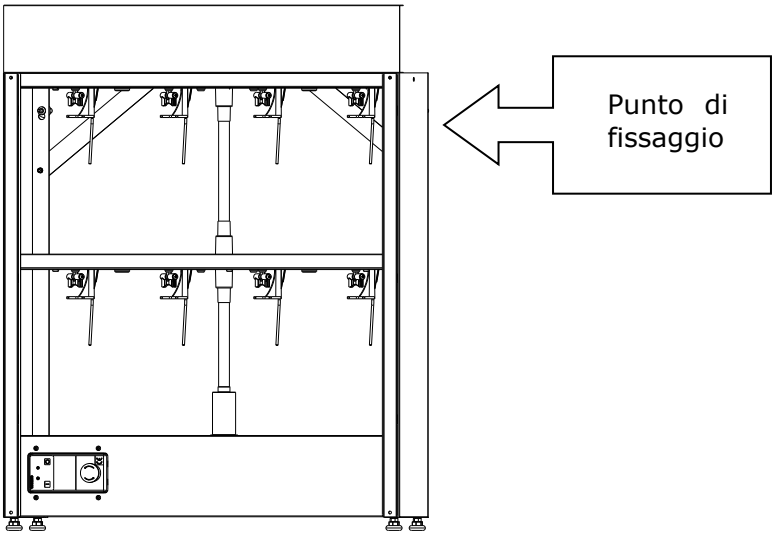
H Verificare del giunto di trasmissione. Sollevare la protezione plastica del giunto di trasmissione e verificare il perfetto accoppiamento dei 2 semigiunti. Riportare in posizione la protezione.	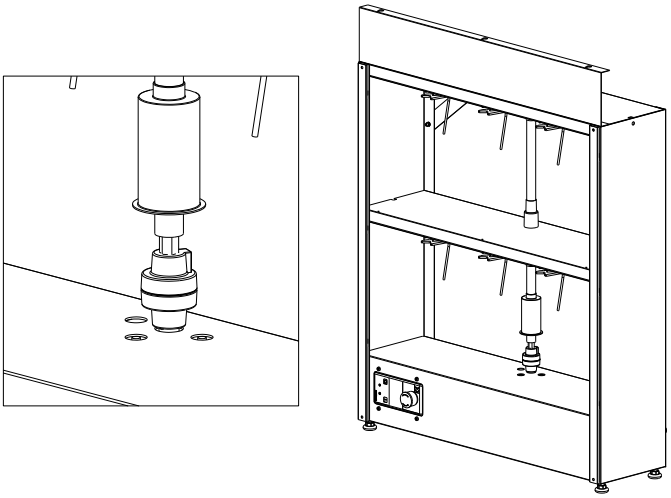

Copyright © 2025 TecmecS.r.l.

6 UTILIZZO

6.1 Istruzioni d'uso e regolazione quadro elettronico

La macchina agitatrice è controllata da un quadro elettronico con CPU interna che genera i comandi d'azionamento del motore. Il quadro di comando è posizionato nella parte inferiore della macchina.

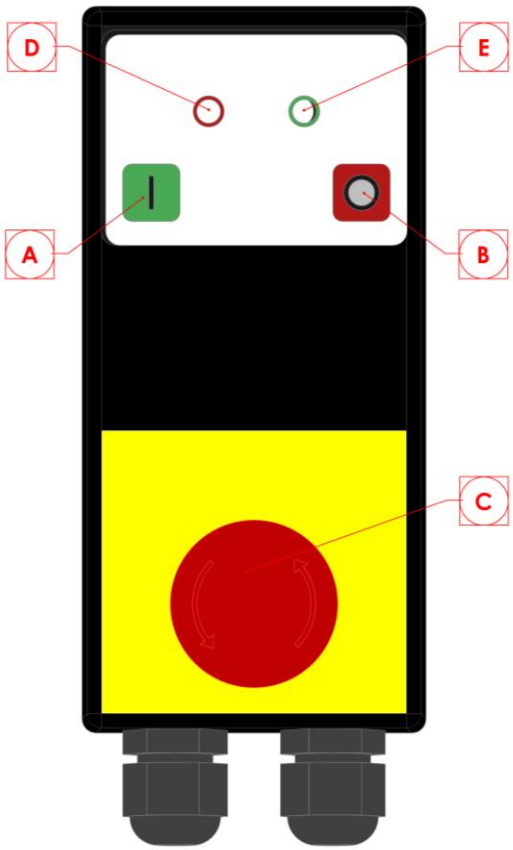

Ⓐ PULSANTE DI START

Abilita l'avvio del motore per il tempo impostato in modalità ciclica (std 20 minuti di agitazione, 240 minuti di pausa).

Ⓑ PULSANTE DI STOP

Ferma il motore, interrompe la funzione ciclica.

Ⓒ PULSANTE D'EMERGENZA

Da utilizzare solo in caso di emergenza, non come comando di STOP.

Ferma il motore mantenendo il quadro alimentato.

Per il riavvio del motore e della funzione ciclica, dopo aver sbloccato il pulsante d'emergenza ruotandolo in senso orario, si dovrà premere il pulsante di avvio.

SEGNALAZIONI		
Led	*Modalità*	*Significato*
Ⓔ	Led verde acceso	Tintometro alimentato (presenza tensione)
Ⓓ+Ⓔ	Led rosso lampeggiante e Led verde spento	Motore in rotazione e macchina in fase di agitazione
Ⓓ+Ⓔ	Led rosso e verde accesi con luce fissa	Modalità ciclica inserita (Motore fermo ma pronto a partire automaticamente)

Nota:

Per avviare il motore durante la fase di pausa premere il tasto rosso STOP, attendere qualche secondo e premere il tasto verde START.

Copyright © 2025 TecmecS.r.l.

6.2 Modifica dei tempi di agitazione e pausa

Il quadro elettronico di comando (standard cod.012245) è impostato di fabbrica per un tempo di agitazione di 20 minuti e per un tempo di pausa di 240 min.

In caso di necessità è possibile modificare queste impostazioni agendo nel seguente modo:

- scollegare la macchina dalla linea elettrica
- rimuovere il quadro dalla staffa di fissaggio
- rimuovere il coperchio del quadro svitando le 4 viti posteriori
- seguendo la tabella sottostante, chiudere i contatti desiderati con i ponticelli jumper della zona indicata in figura

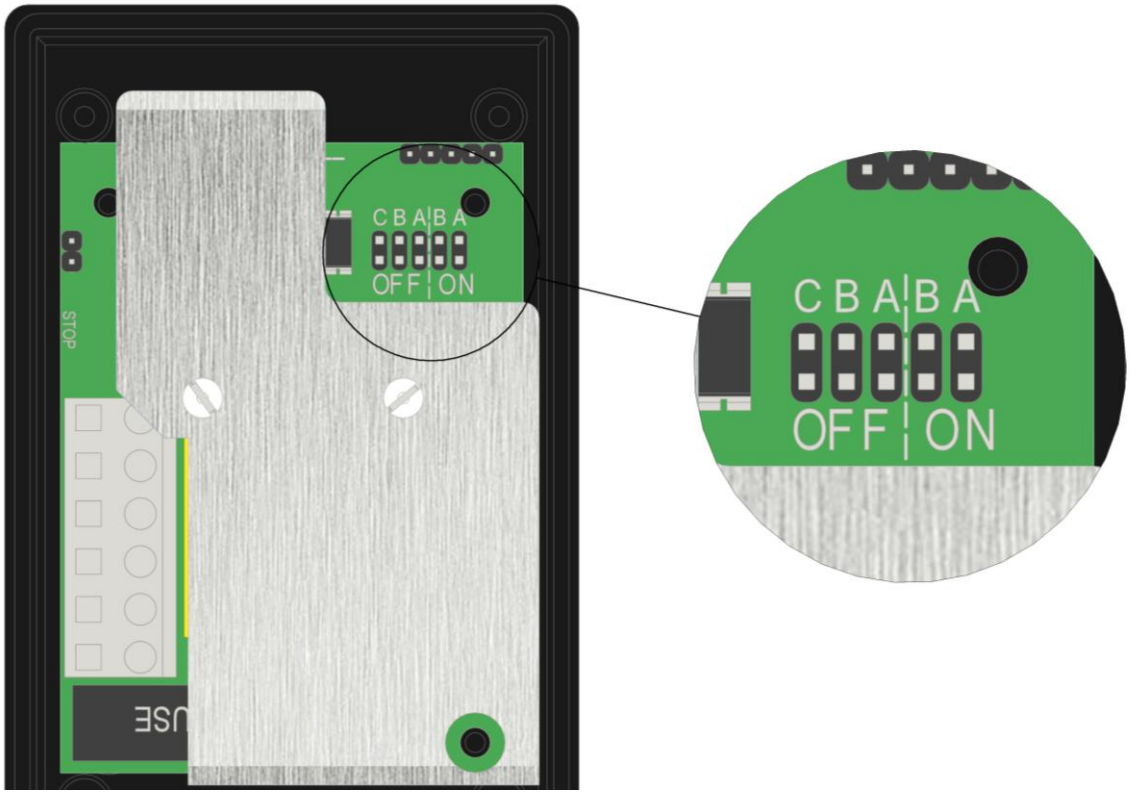

Tempo di pausa (min.)		
60 min.		Nessun jumper
120 min.	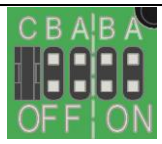	Jumper su posizione C
180 min.	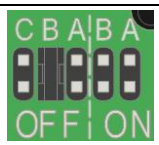	Jumper su posizione B
240 min.	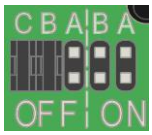	Jumper su posizione B+C
300 min.	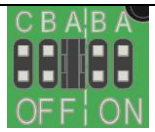	Jumper su posizione A
360 min.	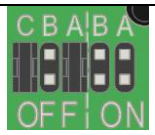	Jumper su posizione A+C
420 min.		Jumper su posizione A+B
480 min.		Jumper su posizione A+B+C

Tempo di agitazione (min.)		
10 min.	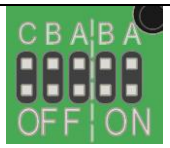	Nessun jumper
15 min.	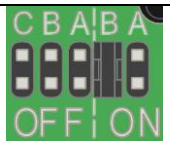	Jumper su posizione B
20 min.	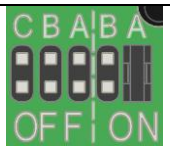	Jumper su posizione A
25 min.	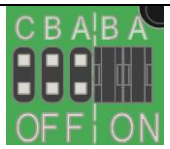	Jumper su posizione A+B

Copyright © 2025 TecmecS.r.l.

6.3 Modifica della modalità di funzionamento

A prescindere dalle impostazioni di fabbrica, in caso di necessità, il quadro elettronico di comando può essere modificato da funzionamento ciclico (ON/OFF) a timer (solo un ciclo di agitazione).

Il cambio di modalità di funzionamento da ciclico a timer è possibile agendo sul jumper del contatto laterale della scheda indicato in figura.

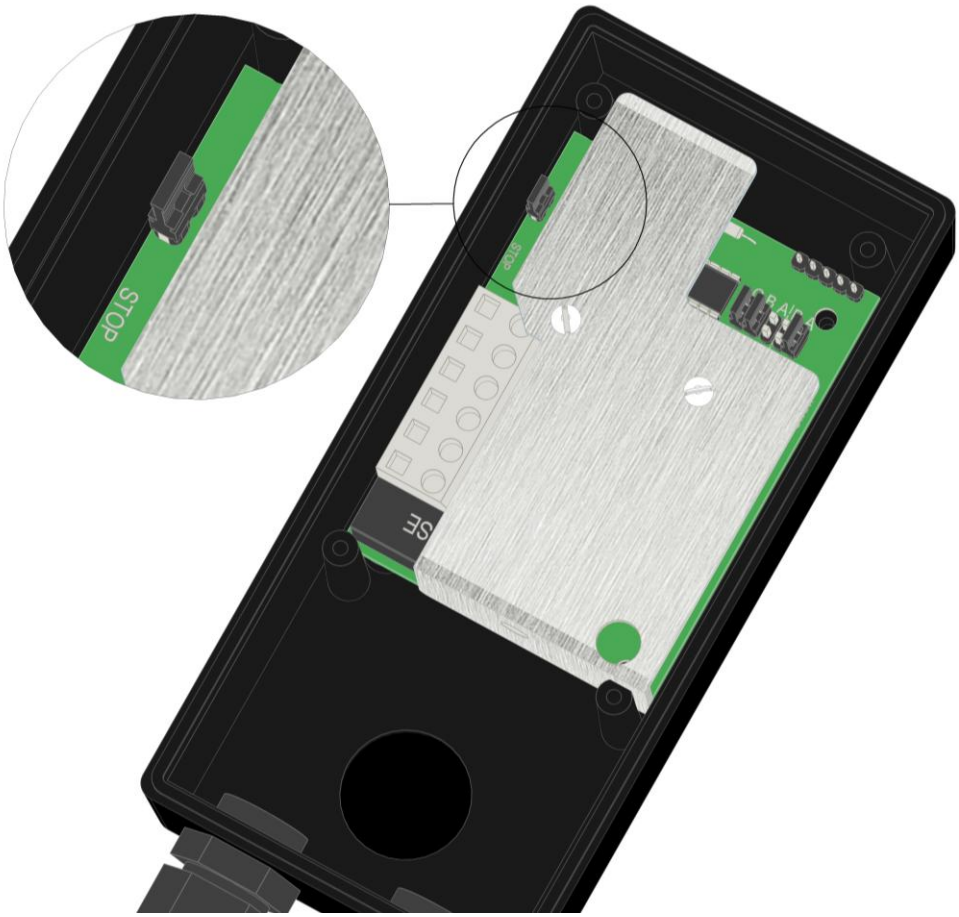

In condizione di lavoro ciclica il jumper non è presente (contatto aperto) e, viceversa, in modalità timer il jumper è presente (contatto chiuso).

Una volta eseguita la modifica, attenersi alla precedente tabella per le impostazioni dei tempi di agitazione e di pausa.

Chiudere il quadro di comando, alimentare il tintometro e verificare se il funzionamento è quello desiderato.

Copyright © 2025 TecmecS.r.l.

6.4 Carico/scarico dei barattoli

Inserire o prelevare i barattoli dalle rispettive collocazioni solamente a macchina spenta. In fase di inserimento accertarsi che il coperchio venga posizionato in modo corretto. I punti di riferimento del coperchio sono due, cornetto su forcella di battuta e becco su chiodo metallico antirotazione.

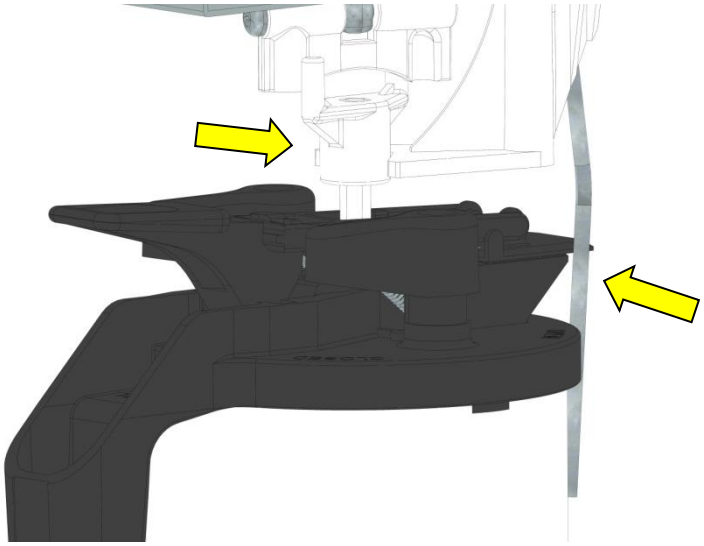

Copyright © 2025 TecmecS.r.l.

7 MANUTENZIONE

7.1 Manutenzione ordinaria

Per una maggiore durata di utilizzo della macchina, il tintometro HH Compact necessita di pochi accorgimenti da tenere presenti:

- controllare ad inizio giornata che la spia di alimentazione sia accesa;
- controllare che tutti i coperchi dei barattoli siano collocati correttamente nella zona di agitazione;
- in caso di perdite scollegare la macchina dalla rete e, adottando idonee misure protettive, pulire immediatamente la zona con prodotti conformi al prodotto da rimuovere;
- lasciare la macchina in modalità operativa anche la sera e nei weekend per mantenere i prodotti sempre pronti al loro utilizzo;
- verificare semestralmente il corretto serraggio dei giunti di trasmissione;
- verificare mensilmente il corretto funzionamento del pulsante di emergenza tramite la seguente procedura.

  1- premere il pulsante in qualsiasi modalità operativa e accertarsi che le spie sul quadro vengano spente ed anche il motore (in caso di agitazione) venga arrestato.

  2- a verifica avvenuta, ripristinare il corretto funzionamento del tintometro premendo il tasto START.

Per ogni altro dubbio o problema contattare il Servizio Assistenza.

7.2 Periodi di non utilizzo

Nel caso in cui la macchina venga spenta per un lungo periodo (es. lunghe festività o ferie estive) è necessario (per non sovraccaricare il motore) procedere nel seguente ordine:

- rimuovere tutti barattoli dai piani del tintometro e mescolarli tramite mixer o manualmente verificando nel contempo eventuali problemi di consistenza.
- riposizionarli a gruppi di 2-3 sulla macchina ed agitarli per almeno 5 minuti.
- fermare il tintometro ed inserire altri barattoli da agitare.

Procedere in questa sequenza fino ad aver alloggiato tutti i barattoli.

In caso di mancata tensione verificarne il motivo e, ripristinata la condizione di sicurezza, riattivare il ciclo di agitazione premendo il pulsante START in modo da garantire sempre la buona omogeneizzazione del prodotto.

Durante la fase di carico/scarico dei barattoli, fermare (pulsante rosso STOP) la macchina in modo da non far partire l'agitazione automatica.

Copyright © 2025 TecmecS.r.l.

8 DIAGNOSI

Problema	Possibile causa	Possibile soluzione
Il motore non gira ed il quadro elettronico è spento.	Manca l'alimentazione.	Verificare che il cavo di alimentazione sia collegato ed efficiente.
	É intervenuta la protezione termica interna del motore.	Staccare la spina ed attendere un'ora prima di ricollegarla; verificare il funzionamento. Se non è corretto sostituire il motore.
	Il pulsante di emergenza è rimasto premuto.	Sbloccare il pulsante ruotandolo; quindi premere il pulsante d'avvio.
Il quadro non è funzionante in tutti o parte dei pulsanti.	Possibile sovraccarico di tensione.	Staccare la spina, attendere qualche minuto prima di reinserirla e azionare il tintometro.
	Guasto del quadro.	Sostituire il quadro difettoso.
Il motore funziona ma non trasmette la rotazione all'albero verticale.	Albero del riduttore sprovvisto di chiavetta.	Inserire la chiavetta per l'accoppiamento albero/riduttore.
	Giunto di trasmissione rotto/sganciato.	Controllare il collegamento tra i vari giunti.
Macchina rumorosa.	Macchina non posizionata correttamente. I piedini non sono regolati in modo corretto.	Regolare correttamente i piedini del basamento.
Il quadro è acceso ma il motore non funziona.	Fusibile bruciato.	Cambiare il fusibile.

Per qualsiasi altra anomalia o dubbio contattare il Servizio Assistenza Tecmec.

Copyright © 2025 TecmecS.r.l.

9 SPECIFICHE

Caratteristica		*Valore*	*U.M.*
Dimensioni	Altezza	min 635 / max 1305	mm.
	Larghezza	765	mm.
	Profondità colonna	260	mm.
Massa a vuoto	Minima	20	Kg.
	Massima	35	Kg.
Temperatura di funzionamento		10÷40	°C
Tensione di alimentazione		220 ±15%	V
Frequenza di rete		50 Hz (60Hz)	Hz
N° fasi		1Ph+N+TERRA	
Potenza massima assorbita		0,2	kW
Grado di protezione		IP55	
Rumorosità		62.1	db

Quadro elettronico

Dimensioni: 15 x 7 x 5 cm

Grado di protezione: IP54

Protezione del quadro: Fusibile interno da 10 ampere

Tensione alimentazione: 220V 50/60Hz

Tastiera: di tipo a membrana con tasti in rilievo e fungo di emergenza

Segnalazioni: led rosso – led verde

Motore

Motoriduttore asincrono monofase: S1

Dati nominali: tipo MYT 0,180 kW 4 poli 220/240V–50Hz

Forma costruttiva: B14

Protezione termica: sonda termica inserita nell'avvolgimento

Condensatore: 12μF inserito nella scatola morsetti

Norme di riferimento: IEC 60034

Copyright © 2025 TecmecS.r.l.

10 SCHEMI ELETTRICI

10.1 Cablaggio alimentatore-quadro Standard/motore monofase

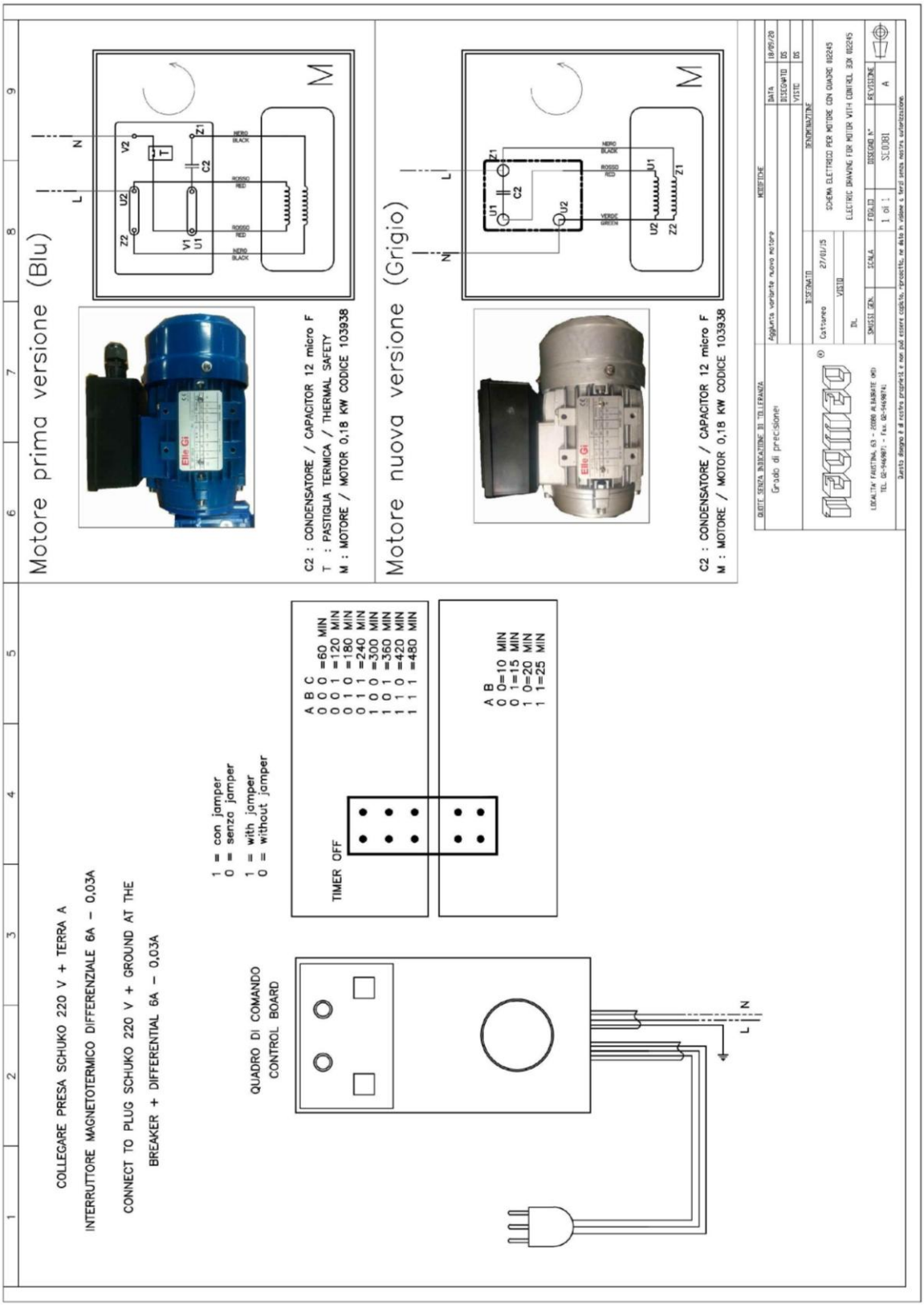

11 SMALTIMENTO

Prima di procedere a qualunque operazione scollegare la spina di alimentazione.

Questo impianto non può essere smaltito come rifiuto domestico.

In caso di smaltimento, smontare e suddividere, per quanto possibile le parti della macchina dividendole in base alla loro diversa natura (ad esempio: tubazioni, componenti in gomma, lubrificanti, solventi, prodotti vernicianti, alluminio,materiale ferroso, rame,ecc.).

Procedere allo smaltimento secondo le norme vigenti in materia, che possono anche richiedere comunicazioni scritte o richieste di autorizzazione agli enti preposti.

I prodotti fuoriusciti accidentalmente dai barattoli, ma anche i manufatti contaminati (es. carta/stracci) utilizzati per la pulizia, devono essere recuperati e smaltiti secondo le vigenti norme di legge, in quanto la loro dispersione provoca danni sia alle persone che all'ambiente.

Per lo smaltimento dei prodotti coloranti, o per le parti del macchinario contaminate da essi, fare riferimento alle schede tecniche di sicurezza dei relativi prodotti.

Copyright © 2025 TecmecS.r.l.

12 RICAMBI

1	RC0001	Kit Comando Standard
	RC0021	Motoriduttore 0.18kW
2	RC0007	Kit Giunti Trasmissione
	RC0012	Kit Ingranaggi 3L
	RC0013	Kit Ingranaggi 1L
	RC0014	Kit Ventole HH
	RC0016	Kit Posizionatore HH

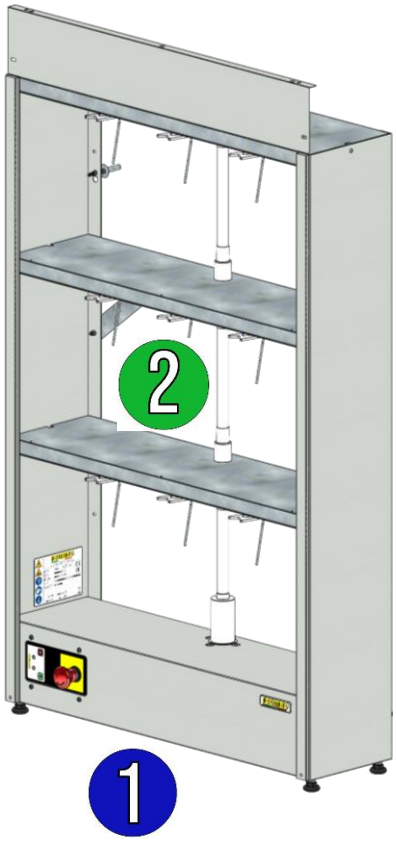

Copyright © 2025 TecmecS.r.l.

13 NOTE

Indice

1.1 IDENTIFICACIÓN DEL FABRICANTE 27
1.2 ASISTENCIA 27
1.3 IDENTIFICAZIONE DEL PRODOTTO 27
1.4 DECLARACIÓN CE 28
1.5 NORMAS DE REFERENCIA 29
1.6 GARANTÍA 29
2 DESCRIPCIÓN DE LA MAQUINA 30
3 SEGURIDAD 31
3.1 REGLAS DE SEGURIDAD 31
3.2 CUADRO ELECTRICO DE ALIMENTACIÓN 31
3.3 ZONA DE TRABAJO 32
3.4 COMPONENTES Y DISPOSITIVOS DE SEGURIDAD 32
3.5 RIESGOS RESIDUALES 32
3.6 SIMBOLOGIA REPRESENTADA EN LA MAQUINA 33
3.7 USO PREVISTO DELLA MAQUINA 33
3.8 USO NOPREVISTO 33
4 TRASPORTE Y MANIPULACIÓN 34
5 INSTALACIÓN 35
6 USO 38
6.1 INSTRUCCIONES DE USO Y REGULACIÓN CUADRO ELECTRICO 38
6.2 PROGRAMACIÓN DE LOS TIEMPOS DE AGITACIÓN Y PAUSA 39
6.3 CAMBIO DEL MODO DE FUNCIONAMIENTO 41
6.4 COLOCACION / RETIRO DE LOS BOTES 42
7 MANTENIMIENTO 43
7.1 MANTENIMIENTO ORDINARIO 43
7.2 PERIODO DE NO USO (VACACIONES) 43
8 DIAGNOSTICO 44
9 ESPECIFICACIONES 45
10 ESQUEMA ELECTRICO 46
10.1 CABLEADO ALIMENTACIÓN-CAUDRO-MOTOR 46
11 ELIMINACIÓN 47
12 REPUESTOS 48
13 NOTE 49

Copyright © 2025 TecmecS.r.l.

1 INFORMACIÓN GENERAL

1.1 Identificación del fabricante

TECMEC S.r.l.
Località Faustina, 63
20080 Albairate (MI) – Italy
Tel: +39 02 9469871
Fax: +39 02 94698741
e-mail: www.tecmec@tecmec.com
web: http://www.tecmec.com/

1.2 Asistencia

mobile: +39 3481984118
e-mail: ast@tecmec.com
web: https://tecmec.com/contattaci/

1.3 Identificazione del prodotto

En el panel frontal es colocada una etiqueta adhesiva que identifica la máquina y que muestra los siguientes datos

- Los símbolos en los requisitos de seguridad y salud
- Datos del fabricante
- Año y mes de fabricación
- Marca CE/EAC
- Modelo
- Código único de la máquina
- Número de serie
- Características eléctricas

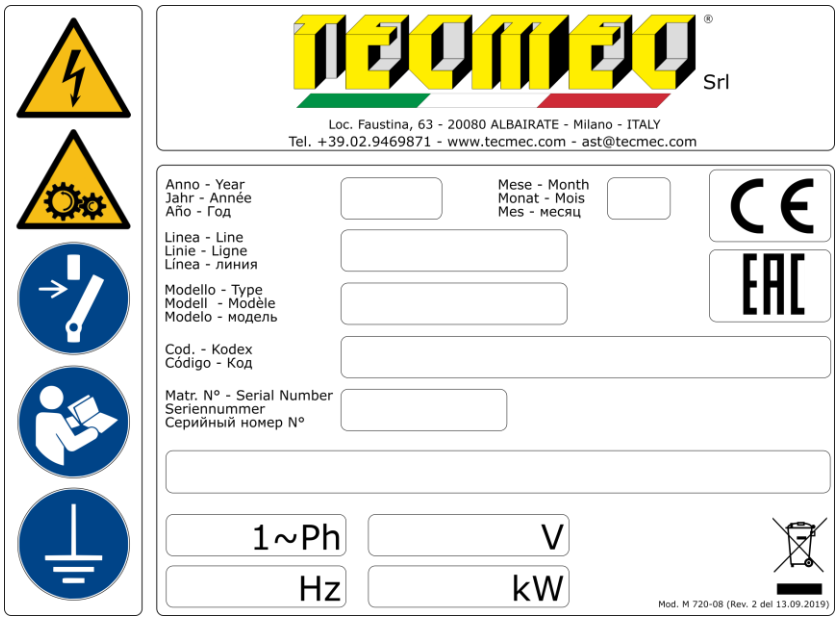

1.4 Declaración CE

DICHIARAZIONE DI CONFORMITÀ "CE" - "CE" CONFORMITY DECLARATION
CERTIFICAT DE CONFORMITÉ "CE" - DECLARACIÓN DE CONFORMIDAD "CE"
"CE" ÜBEREINSTIMMUNGERKLÄRUNG

Si dichiara che i macchinari di nostra fornitura si intendono progettati e costruiti in conformità ai requisiti essenziali di sicurezza e salute dettati dalla Direttiva Europea sulla Sicurezza delle Macchine. Rammentiamo che la presente dichiarazione perde validità in caso di modifiche sui macchinari eseguite senza il nostro consenso.

It is hereby certified that the equipments we supply are designed and manufactured according to the safety and welfare essential requirements prescribed by the European Direction on Machines Safety. We remind that the present declaration loses validity in case of modifications on machinery carried out without our consent.

Nous déclarons que la machine de notre fourniture spécifiée ci-dessous a été conçue et construite en conformité aux normes essentielles de santé et de sécurité requises par la Directive Européenne pour la Sécurité des Machines. Cette déclaration perdra sa validité au cas où la machines aurait subit des modifications sans notre autorisation.

Se declara que las máquinarias de nuestro suministro han sido proyectadas y construidas en conformidad con los requisitos esenciales de seguridad y salud dictadas por la Norma europea sobre la Seguridad de Máquinas. Recordamos que la presente declaración pierde validez en caso de modificaciones sobre las maquinarias ejecutadas sin nuestro consentimiento.

Es ist hier erklärt, daß die von uns hergestelleten Maschinen in Übereinstimmung mit den wesentlichen Sicherheits- und Gesundheitserfordernissen nach der Europäischen Richtlinie über die Maschinensicherheit geplant und aufgebaut sind. Wir erinnern Sie daran, daß die vorliegende Erklärung ihre Gültigkeit im Fall von Änderungen auf die Maschinen verliert, die ohne unsere Zustimmung gemacht werden.

Identificazione del fabbricante, Manufacturer identification, Identification du fabricant, Identificación del fabricante, Identifikation der Herstellers:

TECMEC S.r.L. - Località Faustina, 63 - 20080 Albairate (MI) Italy
Tel. +3902946987.1 - Fax +3902946987.41 - E-mail tecmec@tecmec.com - http://www.tecmec.com

Identificazione della macchina, Machine identification, Identification de la machine, Identificación de la máquina, Identifikation der Maschine:

Codice, Code, Código, Maschinenummer:	: **0126XX**
Descrizione, Description, Descripción, Schilderung:	: **SIRIO HH COMPACT Nx3**
Matricola, Serial number, Numéro de série, Número de serie, Seriennumme:	: **SN0XXXXX**
Anno di costruzione, Year of manufacture, Année de construction, Baujahr,Fecha:	: **201X**

Direttive di riferimento, Reference directives, Directives de référence, Directivas de referencia, Angewandte Normen:

2006/42/CE (macchine - machines - machines - máquinas - Maschinen)

2014/35/UE (bassa tensione - low tension - basse tension - baja tension - Niederspannung)

2014/30/UE (compatibilità elettromagnetica - electromagnetic compatibility - compatibilité électromagnetique - compatibilidad electromagnética - elektromagnetische Verträglichkeit)

Norme applicate, Applied regulations, Normes appliquées, Normas aplicadas, Angewandte Anweisungen:

UNI EN ISO 12100:2010 (sicurezza del macchinario - safety of machinery - sécurité des machines - seguridad de las máquinas - Sicherheit von Maschinen)

CEI EN 60204-1 - (equipaggiamenti elettrici - electrical equipments - équipements électriques - equipos eléctricos - Elektrische Geräte)

Persona autorizzata a costruire il fascicolo tecnico, Person authorized to compile the technical file, Personne autorisée à constituer le dossier technique, Persona autorizada para elaborar el espediente técnico, Autorisierte Person zur Erstellung der technischen Dokumentation

TECMEC S.r.L.

Luogo e data, Place and date, Lieu et date, Lugar y fecha, Ort und Datum

Albairate, XX/XX/XX

Il legale rappresentante
The legal rapresentative

Laura Desinano

FACSIMILE

1.5 Normas de referencia

2006/42/CE	Directiva sobre máquinas
2014/35/UE	Directiva baja tensión
UNI EN ISO 12100:2010	Seguridad de la maquinaria - Principios generales de proyección
CEI EN 60204-1	Equipamiento eléctrico de la maquinaria
2014/30/UE	Compatibilidad electromagnetica

1.6 Garantía

La garantía cubre la sustitución o reparación gratuita de los componentes que tienen defectos de fabricación.

Para ver las condiciones de garantia, visualizar el documento que contiene los términos de la garantía en el CD suministrado con el producto.

En particular, están excluidos de la garantía los daños de transporte, por incumplimiento de las instrucciones de instalación y funcionamiento de personal no autorizado o de otra manera, por razones que no son causadas por el fabricante.

Copyright © 2025 TecmecS.r.l.

2 DESCRIPCIÓN DE LA MAQUINA

La máquina mezcladora temporizada HH Compact es un equipo diseñado para el sector profesional.

La característica única de este equipo es mantener homogénea, con el tiempo, los colorantes contenidos en latas (siempre con las tapas adecuadas proporcionadas por separado de Tecmec).

Con el fin de evitar accidentes y/o lesiones a personas y/o cosas, la máquina debe ser utilizada por personal capacitado para el uso adecuado de la misma.

Copyright © 2025 TecmecS.r.l.

3 SEGURIDAD

3.1 Reglas de seguridad

Los productos de la serie HH Compact deben ser incluidos en la evaluación del riesgo laborales y requieren el cumplimiento de las leyes aplicables en materia de seguridad en el trabajo.

Para asegurarse el mayor grado de seguridad posible en el uso correcto de la máquina, se han adoptado todos los requisitos necesarios en la fase de proyección,construcción, prueba e instalación.

La máquina debe ser utilizada por personal formado para el correcto uso, a fin de evitar incidentes y daños a las personas o materiales.

Los componentes es conforme a las normas vigentes.

La máquina mezcladora SHC Compact debe ser colocado en un contenedor especial adecuado para contener cualquier salida de productos.

3.2 Cuadro electrico de alimentación

Determinado el lugar de instalación, los requisitos preliminares a controlar antes de conectar la máquina agitadora son los siguientes:

- La alimentación eléctrica debe proporcionarse mediante un cuadro adecuado, colocado en proximidad a la máquina agitadora.
- La potencia máxima prevista es de 0.2Kw. La sección de los cables conductores no debe ser inferior a 1,5 mm².
- La línea de alimentación deberá estar provista de una buena conexión a tierra y conforme a los requisitos previstos en las normas vigentes.
- El cuadro de alimentación, deberá estar compuesto de un interruptor diferencial (IΔn=0.03A) y de tensión y fase compatible con el tipo de alimentación de la máquina agitadora (monofase).

Para conseguir una seguridad de funcionamiento completo de la máquina y el usuario es muy importante para utilizar en la construcción del cuadro la tipologia de interruptor por que esto tiene una función de protección contra cualquier tensión diferencial contacto/accidental a tierra directa.

Es importante hacer las evaluaciones necesarias del sitio y seguir las reglas que obliguen a las características del sistema eléctrico, de manera que no son causa de lesiones o accidentes.

Para evitar que la máquina, en las condiciones de funcionamiento no presente problemas de inestabilidad, es necesario un ajuste perfecto de las patas de soporte colocados en la parte inferior de la estructura con la forma descrita en la sección de instrucciones de instalación.

Copyright © 2025 TecmecS.r.l.

3.3 Zona de trabajo

Las áreas en las que el uso indebido y no se permiten intervenciones pueden presentar riesgos son:

- el área del Operador
- zona de Mantenimiento

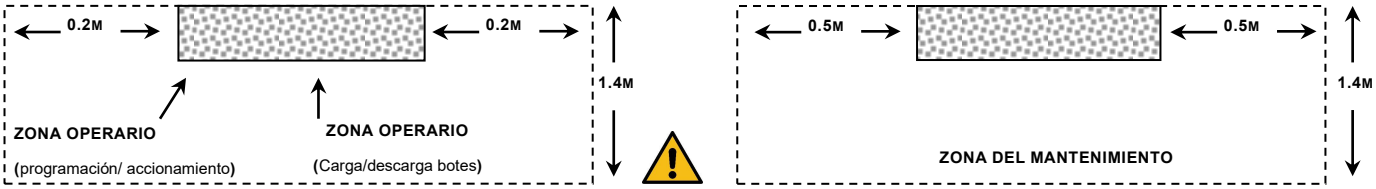

3.4 Componentes y dispositivos de seguridad

La máquina está dotada de un pulsador de emergencia ”Pulsante rojo” instalado en el cuadro electrónico.

El accionamiento es por presión lo cual provoca un inmediato paro de emergencia de categoría 0, ya que se interrumpe la alimentación al motor con el consiguiente paro del movimiento.

El rearme se realiza:

- girando hacia la derecha el mismo pulsante hasta que se note el tope y soltando este vuelve a su posición
- Pulsando el inicio de ciclo

3.5 Riesgos residuales

A parte de las normas y precauciones que se han adoptado en la proyección de la máquina para la garantía de un uso seguro, pueden surgir situaciones irregulares presumibles que ha sido posible reducir el riesgo pero no la total eliminación.

Riesgo	Precaución	SÍMBOLO
Heridas o rasguños durante el proceso de carga y descarga de botes.	Usar guantes protectores y calzado de seguridad durante la carga y descarga de botes.	
Inhalación de vapores.	Coloque la máquina en una habitación ventilada adecuada. Use mascarilla protectora adecuada para las sustancias utilizadas.	
Daños en la vista por pulverización de pintura.	Usar gafas protectoras.	
Acciones impropias con la máquina en movimiento.	No realizar carga o descarga de botes con la máquina en movimiento. No introducir las manos ó otro cuerpo estraño en la zona de agitación durante el normal funcioanmiento de la máquina.	

La máquina de mezcla está diseñado para el uso de pastas colorantes de varias tipologias. Antes de su uso, siga las instrucciones, advertencias y normas de seguridad indicadas en cada confección y en la ficha tecncica del producto.

Copyright © 2025 TecmecS.r.l.

3.6 Simbologia representada en la maquina

	Peligro por presencia de sistemas eléctricos energizados. Está prohibido trabajar con equipos eléctricos activos. Está prohibido trabajar en sistemas eléctricos sin autorización.
	Peligro por presencia de piezas móviles en la base. Está prohibido quitar el panel frontal de la base. Está prohibido meter las manos dentro de la base del motor.
	Peligro por la presencia de piezas móviles debajo de los estantes. Está prohibido cargar o descargar latas con la máquina en movimiento. Está prohibido meter las manos entre los estantes con la máquina encendida. Está prohibido usar ropa (como bufandas o corbatas) que puedan envolver las piezas móviles.
	Obligación de leer atentamente el manual de instrucciones antes de cualquier operación sobre la máquina.
	Obligación de conectar a tierra la instalación eléctrica.

3.7 Uso previsto della maquina

La única función de dicha maquina es mantener productos homogéneos (pinturas) situados en botes (no suministrados por Tecmec) y colocados cerradas por tapas (suministrados por Tecmec).

3.8 Uso noprevisto

Los usos adicionales de la máquina que no se describen en este manual han de considerarse impropio y por consiguiente prohibido.

En particular, queda prohibido:

- Está prohibido realizar la carga y descarga de los botes cuando la máquina está en funcionamiento, ya que las paletas de agitación estan en movimiento. Una señal luminosa advierte de este. Esta se localiza en un lugar fácilmente visible en el frontal del cuadro electrico.
- Se prohíbe cualquier tipo de manipulación o intervención no autorizada en el cuadro electrico.
- Está prohibido el acceso al compartimiento del motor por personal no autorizado y, en todo caso, cuando
  se encuentre enchufada a la corriente.
- No retire la protección del compartimiento del motor, excepto durante el mantenimiento y solamente por personal experto.

Es todo los modos es obligatorio desconectar el enchufe de alimentación antes de cualquier operación de mantenimiento.

Copyright © 2025 TecmecS.r.l.

4 TRASPORTE Y MANIPULACIÓN

Las máquinas vienen embaladas en cajas especiales de cartón y se transportan en palets.

Sobre cada caja viene pegada una etiqueta en la que aparece el tipo de módulo, el código y la orden de fabricación.

La placa de identificación con la simbología de riesgo relativo y los riesgos residuales se proporciona en el panel frontal del bloque del motor.

En caso de tener que mover una máquina que ya operan, siga los siguientes pasos:

- siempre siguiendo las instrucciones proporcionadas por las normas de prevención de accidentes
- retirar y almacenar en un lugar adecuado, los botes de colorante de los estantes de agitación
- desmontar, almacenar y fijar uno o más palets, los módulos individuales de la estructura
- el transporte, por los medios adecuados, los palets a su destino
- posicionar la máquina mediante la repetición de la fase de instalación

Para los movimientos a través de largas distancias se requiere para empacar y asegurar la máquina al palet como cuando fue entregado.

Copyright © 2025 TecmecS.r.l.

5 INSTALACIÓN

A Retire el módulo de la caja de embalaje.	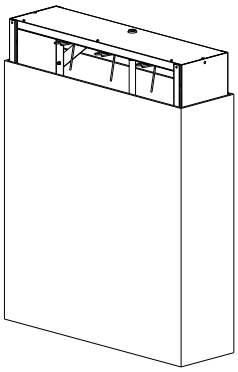
B Eliminar la protección del cuadro.	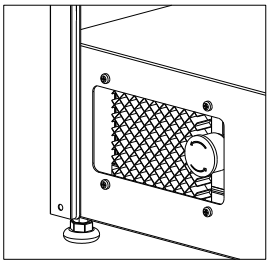
C Fijar el cuadro mediante los 4 tornillos.	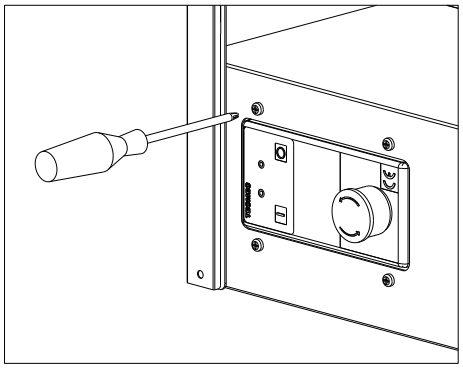

Copyright © 2025 TecmecS.r.l.

D En caso de montaje en la pared continúe con el paso F Proceder con el montaje de las patas de apoyo con las tuercas de apriete adjuntas. Asegúrese de que el suelo se colocará en el que el dispensador es tan plana como sea posible. En el caso en el que la máquina no está de forma estable apoyada en el suelo, de manera adecuada ajustar los 4 pies en la base de la estructura.	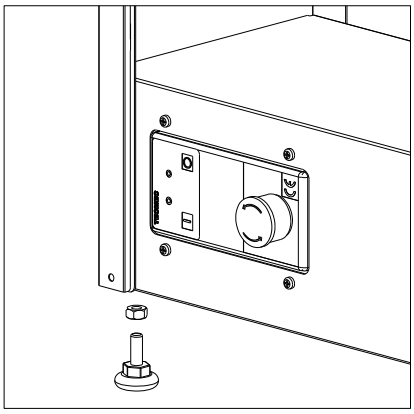
No llevar a cabo la operación anterior implica el ruido, mal funcionamiento (desgaste anormal de las partes móviles) y los riesgos para el usuario final.	
E Fijar el forntal mediante los tornillos autoroscantes.	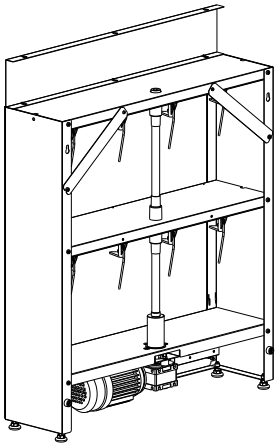 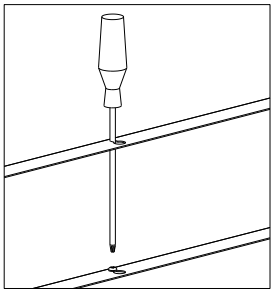
F *Fijación mural* Fijar los espaciadores en los dos pilares de la estructura utilizando el tornillo autorroscante y la arandela.	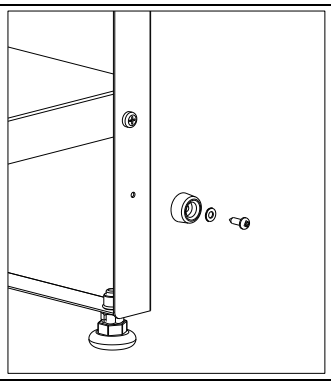

Copyright © 2025 TecmecS.r.l.

G Cualquiera que sea la forma en que fue colocado (en el suelo o en la pared), la máquina mezcladora debe fijarse a la pared o estructura similar que soporta el peso y evita que se vuelque. Para el anclaje utilizar los anclajes provistos.	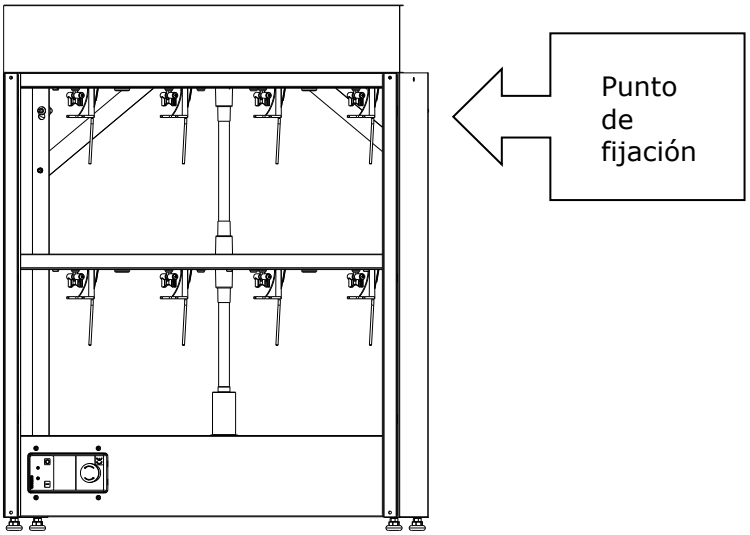
H Comproba del acoplamiento de transmisión. Levantar la protección de plástico de la junta y comprobar el correcto acoplamiento de las dos semijuntos del acoplamiento. Trae en la protección de la posición correcta.	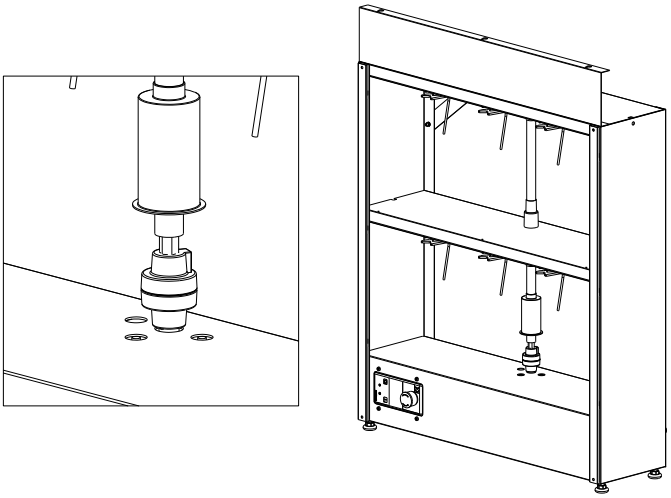

Copyright © 2025 TecmecS.r.l.

6 Uso

6.1 Instrucciones de uso y regulación cuadro electrico

La máquina de mezcla se controla a través un cuadro eléctrico con CPU interna que genera el comando de accionamiento del motor. El cuadro de comando se coloca en la parte inferior de la máquina.

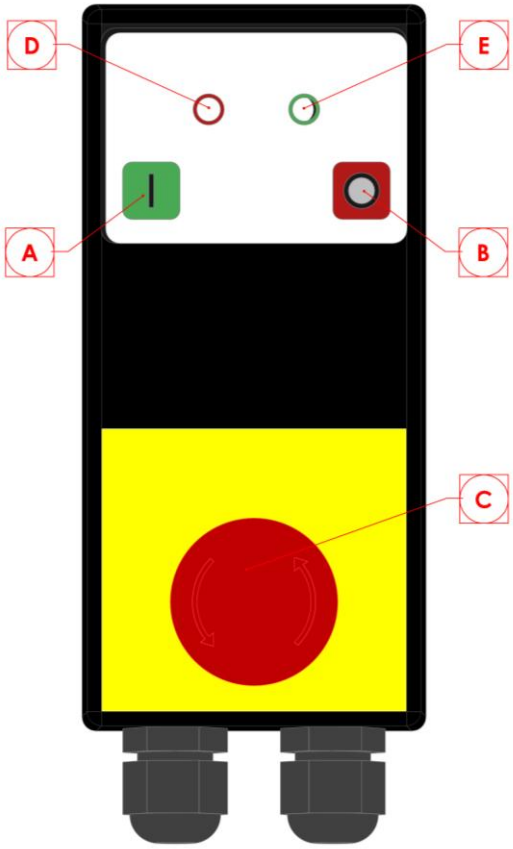

Ⓐ PULSANTE DE INICIO - START

Habilita el ciclo del motor por el tiempo programado en modalidad cíclica (std 20 minutos de agitación, 240 minutos de pausa.)

Ⓑ PULSANTE STOP

Para el motor, interrumpe la función cíclica (cuando se activa de nuevo, vuelve a funcionar ciclico)

Ⓒ PULSANTE DE EMERGENCIA

Solo utilizar en caso de emergencia NO COMO interruptor de stop.

Para el motor manteniendo el cuadro alimentado. Para reactivar el motor y la función cíclica, después de haber desbloqueado el interruptor de emergencia girándolo en sentido orario, se debera pulsar el Start de inicio.

SEÑALES		
Led	*Modalidad*	*Significado*
Ⓔ	Led verde iluminado	Tintometro alimentado, presencia tensión
Ⓓ+Ⓔ	Led rojo intermitente y Led verde apagado	Motor en funcionamiento y máquina en fase de agitación
Ⓓ+Ⓔ	Led rojo y verde encendido con luz fija	Modalidad cíclica integrada, Motor parado para partir automáticamente

Nota:

Para activar el motor en fase de pausa, pulsar primero el Stop, esperar unos segundos y seguido start.

Copyright © 2025 TecmecS.r.l.

6.2 Programación de los tiempos de agitación y pausa

El cuadro electronico esta programado de fábrica para un tiempo de agitación de 20 minutos cada 240 minutos de pausa.

En caso de necesidad es posible cambiar esta configuración al actuar de la siguiente manera:

- desconectar la máquina de la línea de alimentación
- desprenderse del soporte
- retirar el panel de la cubierta destornillando los 4 tornillos traseros
- siguiendo la tabla abajo, colocar los puentes en la posición deseada

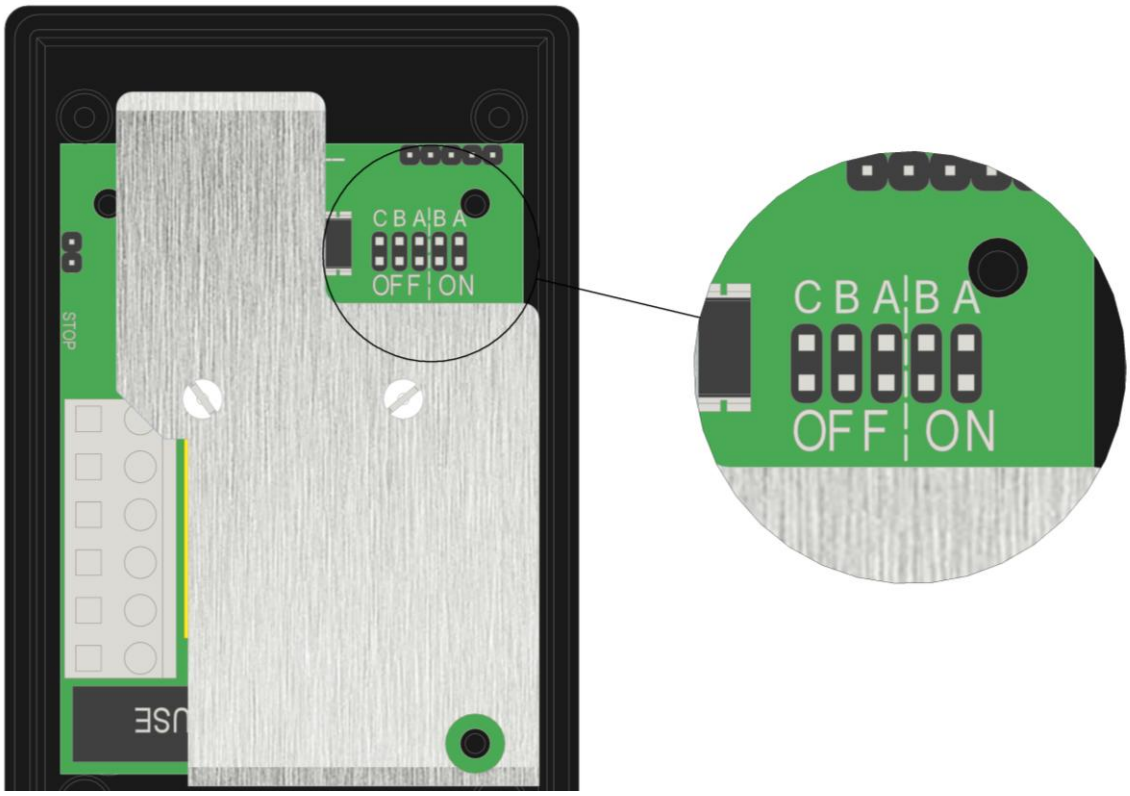

Tiempo de descanso (min.)		
60 min.	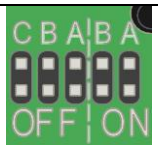	Ninguno jumper
120 min.	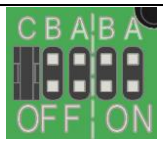	Jumper en el lugar C
180 min.	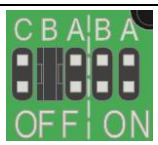	Jumper en el lugar B
240 min.		Jumper en el lugar B+C
300 min.	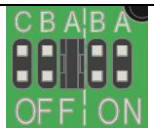	Jumper en el lugar A
360 min.	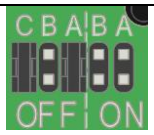	Jumper en el lugar A+C
420 min.	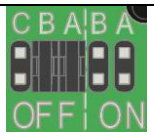	Jumper en el lugar A+B
480 min.		Jumper en el lugar A+B+C

Tiempo de agitación (min.)		
10 min.	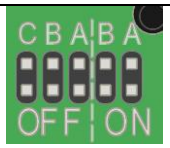	Ninguno jumper
15 min.	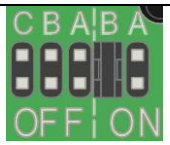	Jumper en el lugar B
20 min.	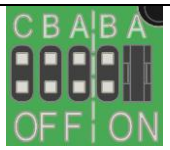	Jumper en el lugar A
25 min.		Jumper en el lugar A+B

Copyright © 2025 TecmecS.r.l.

6.3 Cambio del modo de funcionamiento

Independientemente de la configuración de fábrica, en caso de necesidad, el panel de control electrónico puede ser cambiado por el funcionamiento cíclico (ON / OFF) en contador de tiempo (un sólo ciclo de agitación).

El cambio de funcionamiento desde el modo de temporizador cíclico es posible, actuando sobre el contacto lateral del puente en la pestaña cifra indicada.

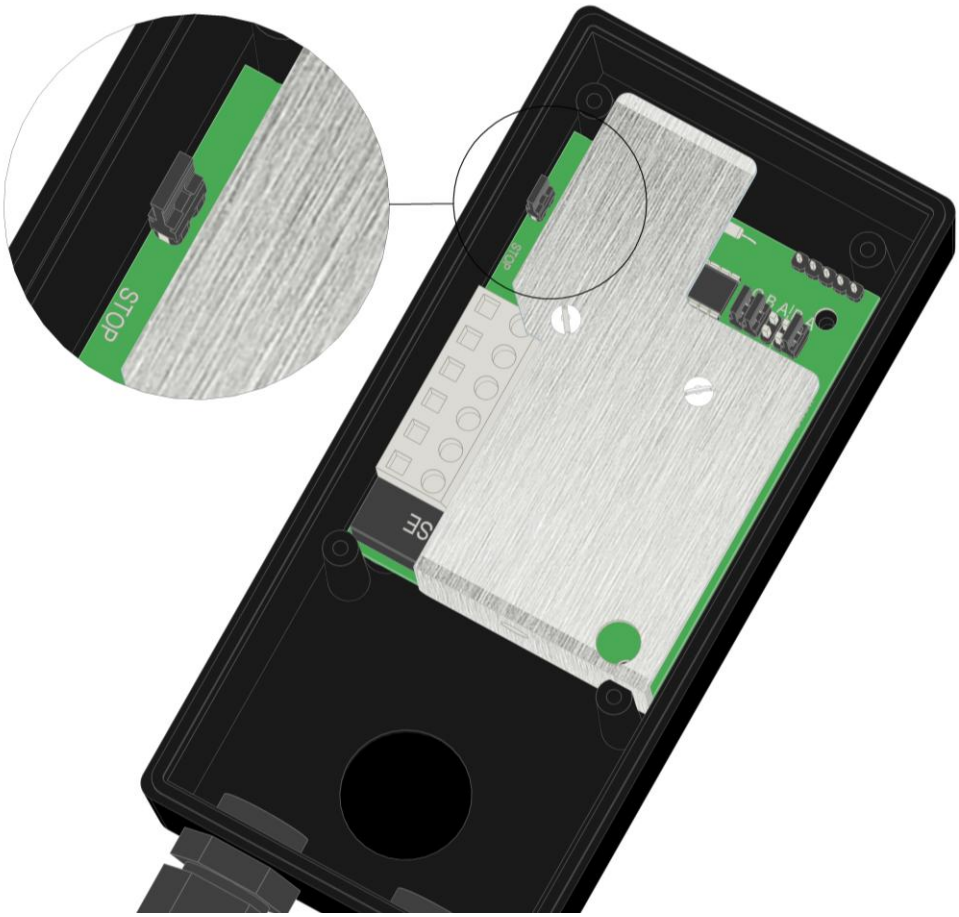

En la condición de trabajo cíclico el jumper no está presente (contacto abierto) y, inversa, en el modo temporizador el puente está presente (contacto cerrado).

Una vez que se hizo el cambio, siga la tabla anterior para la configuración de los tiempos de agitación y de pausa.

Cerrar el panel de control, la tensión de alimentación y comprobar si la operación es la deseada.

Copyright © 2025 TecmecS.r.l.

6.4 Colocación / retiro de los botes

Colocar ó retirar los botes de las ubicaciones solo con la máquina parada. En fase de colocación asegurarse que la tapa quede posicionada en modo correcto. Los puntos de referencia son dos, la horquilla con la pala de agitación y la punta de la tapa, dejando el gancho metálico a la derecha como indica el dibujo.

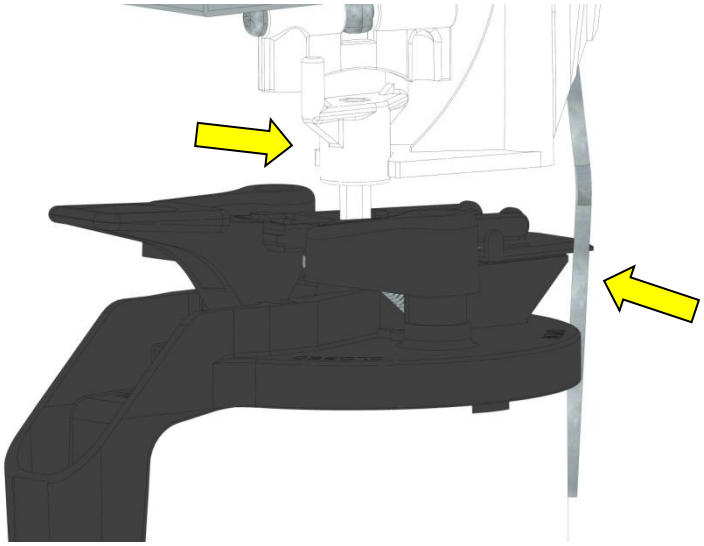

Copyright © 2025 TecmecS.r.l.

7 MANTENIMIENTO

7.1 Mantenimiento ordinario

Para una mayor duración del uso de la máquina, la máquina mezcladora HH Compact necesita de algunos puntos a controlar :

- comprobar al inicio de la jornada que la luz de alimentación está encendida;
- compruebe que todas las tapas de los botes estén correctamente colocados en la zona de agitación;
- en caso de fugas, desconecte el equipo de la red y con las medidas de protección adecuadas, limpiar inmediatamente la zona con productos de acuerdo con el producto a ser retirados;
- dejar la máquina en el modo de funcionamiento incluso por las noches y los fines de semana para mantener el producto siempre listo para usarlos;
- comprobar cada seis meses para el correcto apriete de los acoplamiento;
- controlar mensualmente el correcto funcionamiento del botón de emergencia utilizando el siguiente procedimiento:

1- Pulse el botón en cualquier modo de funcionamiento y asegúrese de que las luces del panel se apagan y el motor (en caso de agitación) se detiene.

2- Después de la prueba con éxito, restablecer el correcto funcionamiento de la máquina mezcladora presionando el botón START.

Para cualquier otra pregunta o duda, póngase en contacto con el Servicio de Asistencia.

7.2 Periodo de No uso (vacaciones)

Caundo la máquina deba permanecer parada por un largo periodo de tiempo (vacaciones, periodo de fiestas) es necesario, para no sobrecargar el motor, proceder de la siguiente manera:

- Retirrar todos los botes del abandeja de agitación y agitar mediante mixer o manualmente verificando al mismo tiempo problemas de solidificación.
- Colocar en grupos de 2-3 botes sobre la bandeja de la máquina y agitarlos almenos 5 minutos.
- Para la máquina y seguir colocando más botes con la misma secuencia para agitar y asi hasta colocar toda la dotación.

En caso de falta de tensión verificar el motivo y restaurada la condición de seguridad, reactivar el ciclo de agitacón pulsando START de modo que garantice siempre una buena homogeneización del producto.

Durante la fase de carga y descarga de los botes, parar (pulsante rojo STOP) la maquina en modo de que no se ponga en marcha automaticamente.

Copyright © 2025 TecmecS.r.l.

8 DIAGNOSTICO

Problema	Posible causa	Posible solución
El motor no gira y el cuadro electrónico está apagado.	Falta alimentación.	Verificar que el cable de alimentación esté conectado y sea eficiente.
	Ha intervenido el térmico y ha parado el motor.	Desconectar el enchufe y esperar una hora (para que se refrigere); verificar el funcionamiento. Si no es correcto cambiar el motor.
	El pulsante de emergencia esta pulsado.	Desbloquear el pulsante de emergencia y pulsar start.
El cuadro no tiene función en parte o en todos los selectores.	Posible sobrecarga de tensión.	Desconectar el enchufe y seguidamente conectarlo de nuevo.
	Rotura del cuadro.	Sustituir el cuadro electrónico defectuoso.
El motor funciona pero no transmite la rotación a l'árbol vertical.	Posible falta de chaveta en el eje del reductor.	Insertar chaveta para acoplamiento eje/riductor.
	Semijunta de transmisión rota ó desgastada.	Controlar la conexión entre las varias semijuntas.
Maquina ruidosa.	Maquina mal posicionada y sin regular las patas.	Regular corectamente las patas de la base.
El cuadro esta encendico pero el motor no funciona.	Fusible roto.	Cambiar fusible.

Para cualquier otra pregunta o duda, póngase en contacto con el Servicio de Asistencia Tecmec.

Copyright © 2025 TecmecS.r.l.

9 ESPECIFICACIONES

Caracteristicas		*Valor*	*U.M.*
Dimensiones	Altura	min 635 / max 1305	mm.
	Larga	765	mm.
	Profundidad columna	260	mm.
Peso neto	Minima	20	Kg.
	Máxima	35	Kg.
Temperatura de funcionamiento		10÷40	°C
Tensión de alimentación		220 ±15%	V
Frequencia de red		50 Hz (60Hz)	Hz
N° polos		1Ph+N+TERRA	
Potencia max absorbida		0,2	kW
Grado de proteccion		IP55	
Nivel de ruido		62.1	db

Cuadro electrico

Dimensiónes:	15x7x5 cm
Grado de protección:	IP54
Protección del cadro:	Fusible interno de 10 ampere
Tensión de alimentatión:	220V 50/60Hz
Teclado:	tipo membrana con teclas de relieve (sensación táctil) e pulsador de emergencia
Display:	led rojo – led verde

Motor

Motoriductor asincrono monofase:	S1
Datos nominales:	tipo MYT 0,180 kW 4 poli 220/240V–50Hz
Forma de costrucción:	B14
Protección térmica:	sonda térmica introducida en el bobinage
Condensador:	12μF se encuentra en la caja de conexiones
Normas de referencia:	IEC 60034

Copyright © 2025 TecmecS.r.l.

10 ESQUEMA ELECTRICO

10.1 Cableado alimentación-Caudro-Motor

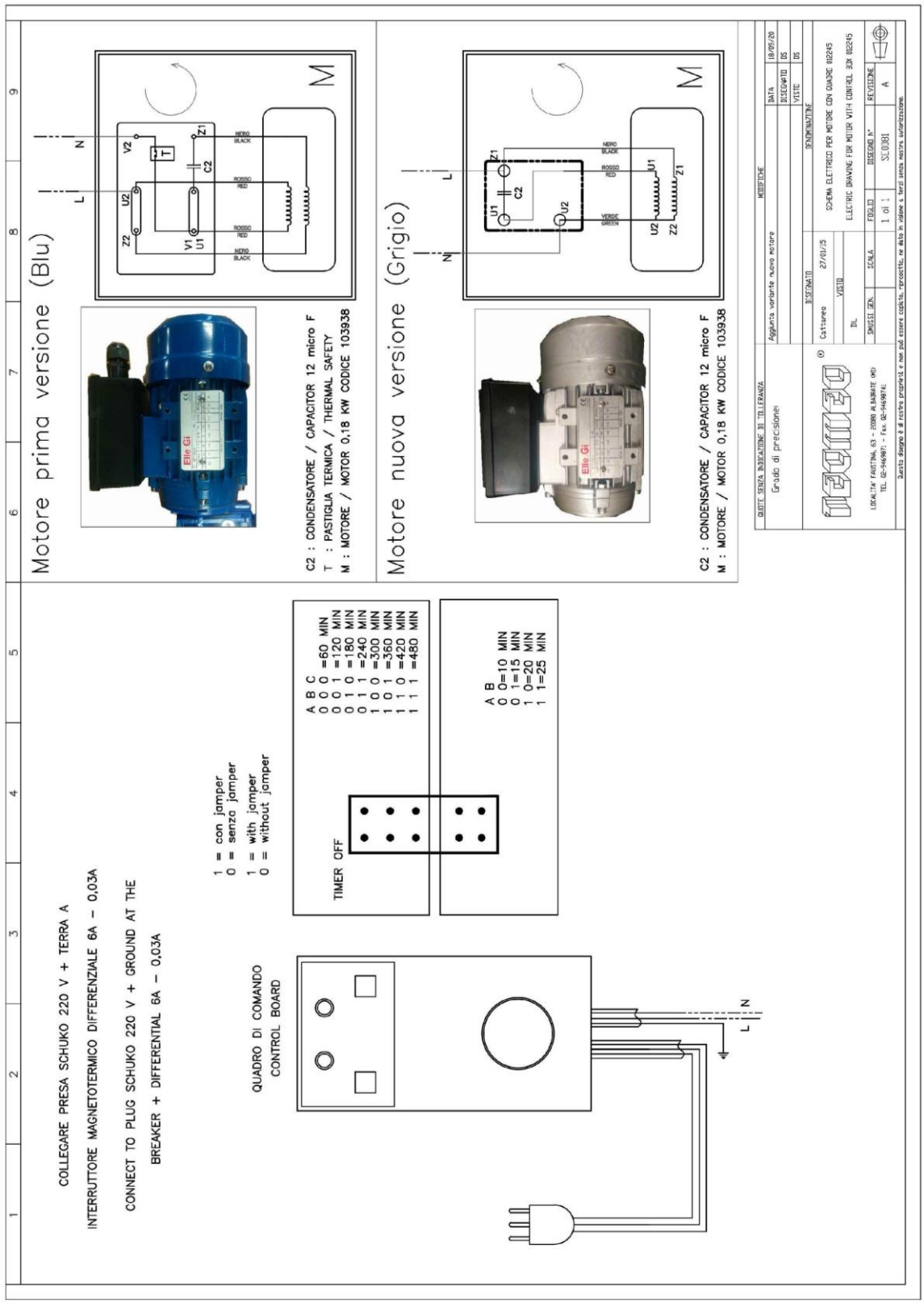

11 ELIMINACIÓN

Antes de de realizar cualquier operación, desconecte el enchufe.

Este equipo no puede ser tratado como residuos domésticos.

En caso de eliminación, desmontar y subdividir en la medida de lo posible, las partes de la máquina en base a su diversa naturaleza (por ejemplo: tubos, componentes de caucho, lubricantes, disolventes, pinturas, aluminio, material ferroso, cobre, etc.).

Desechar de acuerdo con las normas vigentes, los cuales también pueden requerir comunicaciones escritas o solicitudes de autorización a las autoridades pertinentes.

Los productos que han salido, derramado accidentalmente de los frascos, sino también productos contaminados (por ejemplo. papel / trapos) se utiliza para la limpieza, deben ser recuperados y eliminarse de acuerdo con la normativa vigente, ya que su dispersión provoca daños tanto a las personas y el medio ambiente.

Para la eliminación de colorantes o de piezas de maquinaria contaminados por ellos, consulte las hojas de datos de seguridad de los respectivos producto.

Copyright © 2025 TecmecS.r.l.

12 REPUESTOS

1	RC0001	Panel de Control Estándar
	RC0021	Motorreductor 0.18kW
2	RC0007	Kit de Acopliamento de Transmisión
	RC0012	Kit Engranaje 3L
	RC0013	Kit Engranaje 1L
	RC0014	Kit Ventole HH
	RC0016	Kit Posicionador HH

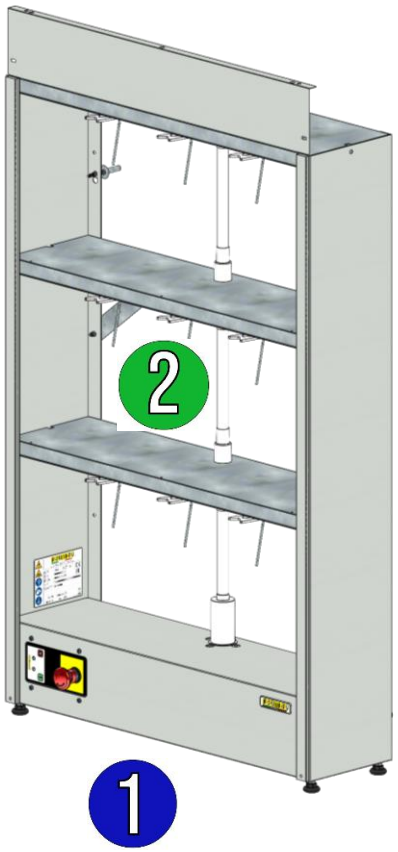

Copyright © 2025 TecmecS.r.l.

13 NOTE

Copyright © 2025 TecmecS.r.l.

Index

1.1 MANUFACTURE IDENTIFICATION 51
1.2 AFTER-SALES ASSISTANCE 51
1.3 PRODUCT IDENTIFICATION 51
1.4 CE DECLARATION 52
1.5 REFFERED NORMS 53
1.6 WARRANTY 53
2 EQUIMENT DESCRIPTION 54
3 SAFETY 55
3.1 SAFETY NORMS 55
3.2 ELECTRICAL POWER SUPPLY 55
3.3 WORKING ZONES 56
3.4 COMPONENTS AND SAFETY DEVICES 56
3.5 RESIDUAL RISKS 56
3.6 SYMBOLS SHOWN ON THE EQUIPMENT 57
3.7 INTENDED USE OF THE EQUIPMENT 57
3.8 NON INTENDED USE 57
4 TRANSPORT AND HANDLING 58
5 INSTALLATION 59
6 OPERATING 62
6.1 OPERATION INSTRUCTION AND ELECTRICAL PANEL ADJUSTMENT 62
6.2 CUSTOMIZED AGITATION AND PAUSE SETTINGS 63
6.3 CHANGE OF FUNCTION MODE 65
6.4 LOADING AND UNLOADING OF CANS 65
7 MAINTENANCE 67
7.1 ORDINARY MAINTENANCE 67
7.2 NON USE PERIODS 67
8 TROUBLESHOOTING 68
9 SPECIFICS 69
10 ELECTRICAL SCHEMATIC 70
10.1 WIRING ELECTRICAL PANEL STANDARD MOTOR SINGLE PHASE 70
11 DISPOSAL 71
12 SPARE PARTS 72
13 NOTES 73

Copyright © 2025TecmecS.r.l.

1 GENERAL INFORMATION

1.1 Manufacture identification

TECMEC S.r.l.
Località Faustina, 63
20080 Albairate (MI) – Italy
Tel: +39 02 9469871
e-mail: tecmec@tecmec.com
web: www.tecmec.com

1.2 After-sales assistance

mobile: +39 3481984118
e-mail: ast@tecmec.com
web: https://tecmec.com/en/contacts/

1.3 Product identification

The identification label, is located o the left side of the structure, with the below mentioned data:

- Simbology on prescrictions of security and health
- Manufacturer information
- Year and month of construction
- CE/EAC Mark
- Type
- Code of machine
- Serial number
- Electrical features

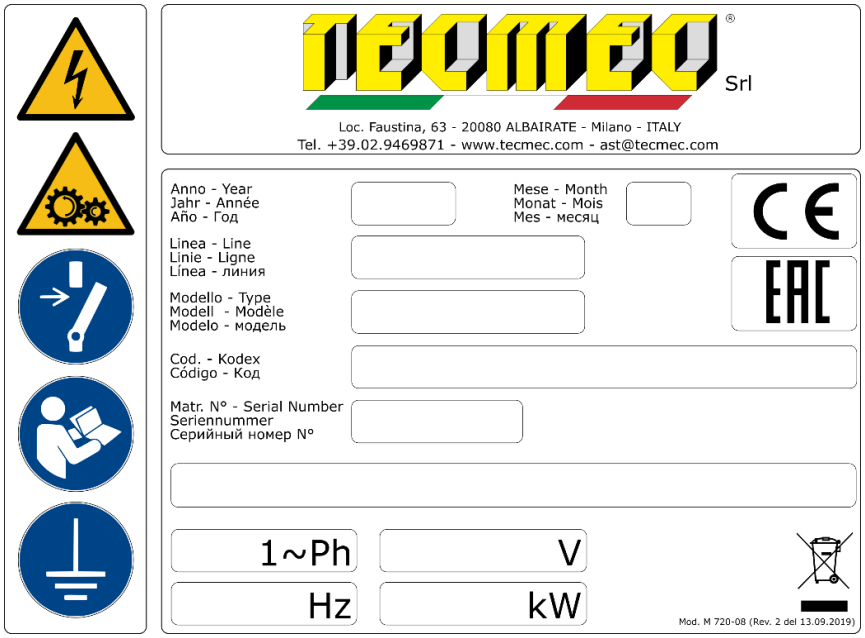

1.4 CE Declaration

DICHIARAZIONE DI CONFORMITÀ "CE" - "CE" CONFORMITY DECLARATION
CERTIFICAT DE CONFORMITÉ "CE" - DECLARACIÓN DE CONFORMIDAD "CE"
"CE" ÜBEREINSTIMMUNGERKLÄRUNG

Si dichiara che i macchinari di nostra fornitura si intendono progettati e costruiti in conformità ai requisiti essenziali di sicurezza e salute dettati dalla Direttiva Europea sulla Sicurezza delle Macchine. Rammentiamo che la presente dichiarazione perde validità in caso di modifiche sui macchinari eseguite senza il nostro consenso.

It is hereby certified that the equipments we supply are designed and manufactured according to the safety and welfare essential requirements prescribed by the European Direction on Machines Safety. We remind that the present declaration loses validity in case of modifications on machinery carried out without our consent.

Nous déclarons que la machine de notre fourniture spécifiée ci-dessous a été conçue et construite en conformité aux normes essentielles de santé et de sécurité requises par la Directive Européenne pour la Sécurité des Machines. Cette déclaration perdra sa validité au cas où la machines aurait subit des modifications sans notre autorisation.

Se declara que las máquinarias de nuestro suministro han sido proyectadas y construidas en conformidad con los requisitos esenciales de seguridad y salud dictadas por la Norma europea sobre la Seguridad de Máquinas. Recordamos que la presente declaración pierde validez en caso de modificaciones sobre las maquinarias ejecutadas sin nuestro consentimiento.

Es ist hier erklärt, daß die von uns hergestelleten Maschinen in Übereinstimmung mit den wesentlichen Sicherheits- und Gesundheitserfordernissen nach der Europäischen Richtlinie über die Maschinensicherheit geplant und aufgebaut sind. Wir erinnern Sie daran, daß die vorliegende Erklärung ihre Gültigkeit im Fall von Änderungen auf die Maschinen verliert, die ohne unsere Zustimmung gemacht werden.

Identificazione del fabbricante, Manufacturer identification, Identification du fabricant, Identificación del fabricante, Identifikation der Herstellers:

TECMEC S.r.L. - Località Faustina, 63 - 20080 Albairate (MI) Italy
Tel. +3902946987.1 - Fax +3902946987.41 - E-mail tecmec@tecmec.com - http://www.tecmec.com

Identificazione della macchina, Machine identification, Identification de la machine, Identificación de la máquina, Identifikation der Maschine:

Codice, Code, Código, Maschinenummer:	: **0126XX**
Descrizione, Description, Descripción, Schilderung:	: **SIRIO HH COMPACT Nx3**
Matricola, Serial number, Numéro de série, Número de serie, Seriennumme:	: **SN0XXXXX**
Anno di costruzione, Year of manufacture, Année de construction, Baujahr,Fecha:	: **201X**

Direttive di riferimento, Reference directives, Directives de référence, Directivas de referencia, Angewandte Normen:

2006/42/CE (macchine - machines - machines - máquinas - Maschinen)

2014/35/UE (bassa tensione - low tension - basse tension - baja tension - Niederspannung)

2014/30/UE (compatibilità elettromagnetica - electromagnetic compatibility - compatibilité électromagnetique - compatibilidad electromagnética - elektromagnetische Verträglichkeit)

Norme applicate, Applied regulations, Normes appliquées, Normas aplicadas, Angewandte Anweisungen:

UNI EN ISO 12100:2010 (sicurezza del macchinario - safety of machinery - sécurité des machines - seguridad de las máquinas - Sicherheit von Maschinen)

CEI EN 60204-1 - (equipaggiamenti elettrici - electrical equipments - équipements électriques - equipos eléctricos - Elektrische Geräte)

Persona autorizzata a costruire il fascicolo tecnico, Person authorized to compile the technical file, Personne autorisée à constituer le dossier technique, Persona autorizada para elaborar el espediente técnico, Autorisierte Person zur Erstellung der technischen Dokumentation

TECMEC S.r.L.

Luogo e data, Place and date, Lieu et date, Lugar y fecha, Ort und Datum

Albairate, XX/XX/XX

Il legale rappresentante
The legal rapresentative

Laura Desinano

FACSIMILE

1.5 Reffered norms

2006/42/CE	Machine directive
2014/35/UE	Low voltage directive
UNI EN ISO 12100:2010	Safety Machinery - General Principles for Design - Risk reduction and assessment
CEI EN 60204-1	Electrical Equipment of Machines
2014/30/UE	Electromagnetic Compatibility

1.6 Warranty

The warranty covers free of charge the repair or replacement of the components with manufacturing defects.

For the condition, please refer to the document containing the warranty terms inside the CD supplied
with the equipment.

In particular the warranty will not cover any transport damage, or non compliance with the installation and or due to operating instructions, and for unauthorized personnel, and for reason not caused by the manufacturer.

Copyright © 2025TecmecS.r.l.

2 EQUIMENT DESCRIPTION

The timed dispenser HH Compact is an equipment designed for the professional sector.

The unique feature of this equipment is to store/stow in a sheltered place the color pastes contained in suitable container/cans.

In order to avoid accidents or injury to person, or and things, the equippment have to be used by trained personnel.

Copyright © 2025TecmecS.r.l.

3 SAFETY

3.1 Safety norms

The products of the series HH Compact must be included in the assessment of the corporate risk, and requires compliance with applicable laws regarding safety at work.

To ensure the highest possible degree of safety, for the correct use of the equipment, all measure deemed necessary have been adopted, during the phase of the desing, construction, testing and installation.

For a proper use, the dispenser have to be used by trained personnel, in order to avoid accidents or injury to person or things.

The used components are in accordance with the applicable standards.

The dispenser SHC Compact must be located in a special tank/container, suitable to contain any accidental products leaks.

To avoid that the equipment have instability issues, it's necessary to verify both the perfect leveling of the feets located in the bottom part of the structure and the fixing to the wall, as per the assembly instructions.

3.2 Electrical power supply

Determined the installation area the following prerequisites have to be implemented:

- The main power supply have to be provided through an electrical panel, placed on the wall near to the dispenser.
- The maximun expected power is 0.2Kw. The section of each conductor must be a minimum of 1,5 mm².
- The main power supply line must be fitted with an efficient ground connection, and complies with all the requirements in force.
- The electrical power supply panel must be composed of a differential switch (IΔn=0,03A) with voltage and phase compatible with the agitation motor (single phase).

To ensure a complete safe operation for the operator and the equipment, it's very important using during the assembly of the electrical panel the above mentioned type of switch, due to the fact that the switch will have a protective function against possible direct or accidentals voltage hazard down to ground .

It's important to make the necessary assessment of the site, and follow the requiring and characteristic rules of the electrical system, to ensure that they are not a cause of accidents or injuries.

Copyright © 2025TecmecS.r.l.

3.3 Working zones

The zones where improper use and not allowed intervention may present risks are the below mentioned :

- Operator Zone (front zone: for cans loading and unloading lateral zone: dispensing)
- Maintenance Zone (front and rear zone)

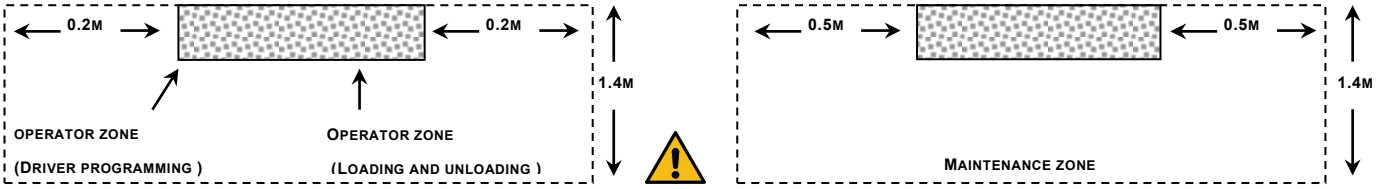

3.4 Components and safety devices

The machine is equipped with an emergency button, placed on the control panel.

A pressing action of this button cause an immediately emergency stop, classified as category 0, the power to the motor will be interrupted, and will interrupt the agitation movement.

Once the emergency situation is resolved, release the emergency button to restore the normal operation:

- Release the emergency button
- Press the START button

3.5 Residual risks

In spite of precaution adopted in the design of the equipment, to ensure safe use there may be reasonably foreseeable situation for which it has **only** been possible to reduce the risk without completely eliminating it.

RISK	CAUTION	SYMBOL
Wounds, crushes or scratches during the can handling process.	Wear protective gloves and safety shoes throughout the production cycle and also during both preparatory and final handling (loading and unloading).	
Inhalation of vapors.	Place the machine in a suitable ventilated room. Wear protective mask suitable for the substances used.	
Eye damage due to accidental paint splashes.	Use protective goggles or face shield.	
Improper actions with the machine in motion.	Do not load or unload containers with the machine in motion. Do not put your hands or other foreign bodies in the loading area during normal operation.	

The dispenser is designed to handle colorant/pastes of various types. Prior to their use, follow the instructions, warning and safety instruction on each individual can/package, and on the data sheet issued by the producer.

Copyright © 2025TecmecS.r.l.

3.6 Symbols shown on the equipment

	Danger electrical hazard. It is forbidden to carry out work on the equipment under voltage. It is forbidden to operate on the electrical system without authorizations.
	Danger parts in movement in machine base. It is forbidden remove the front panel of machine base. It is forbidden put the hands in the motor base.
	Danger parts in movement below shelves. It is forbidden load and unload cans when the machine is running. It is forbidden put the hands between the shelves when the machine is on. It is forbidden wear clothing (as necktie or scarf) that can wrap around in the moving parts.
	It is mandatory to read carefully the instruction manual, before carry out any operations on the equipment.
	It is mandatory to provide the grounding of the electrical system.

3.7 Intended use of the equipment

The unique feature of this equipment is to store/stow in a sheltered place the color pastes contained in suitable container/cans (not provided byTecmec) closed by suitable lids (provided by Tecmec).

3.8 Non intended use

Any other use of this equipment that are not described in this manual are considered improper and therefore prohibited.

In particular it is forbidden:

- It is forbidden load or unload the cans during the agitation cycle/process. During this process the Led warning is clearly visible on the control panel.
- It is forbidden any kind of manumission or unauthorized intervention on the electrical control panel.
- It is forbidden access the motor compartment by unauthorized personnel, and in any case when the plug for the main power is connected.
- It is forbidden removing the protection from the motor compartment, if so only during the maintenance phase done only by expert personnel.

In any case it is absolutely mandatory to remove the plug from the main electrical/power line before executing any kind of maintenance.

Copyright © 2025TecmecS.r.l.

4 TRANSPORT AND HANDLING

The equipment are packed in special cardboard boxes and transported on pallets.

Each box is labeled with: type of module, code, production order.

The identification label with the symbols, and the risks and residual risks is located on the front side of the motor module panel.

In case of needs to move an operating equipment please follow the below points:

- always operate by following the instruction provided by existing accident prevention regulation.
- remove the shelf's, and place all the colorants cans in a appropriated place.
- place the dispenser on a pallet.
- move the pallets with appropriated means to the new destination.
- install the equipment by following the instructions.

For movement over long distance, the equipment MUST be packed and secured on pallets, as when it was delivered.

Copyright © 2025TecmecS.r.l.

5 INSTALLATION

Warning

Consider the size and weights of the various components that will be moved is fundamental constraint that the below mentioned installation steps are carried out by four (4) person.

A Remove the module from the box.	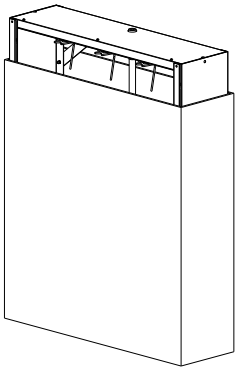
B Remove the protective cardboard placed in from of the control panel.	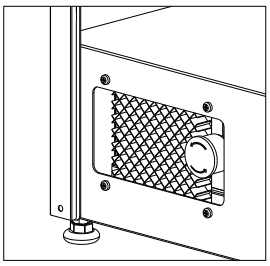
C Reposition the control panel by tighten the 4 screws.	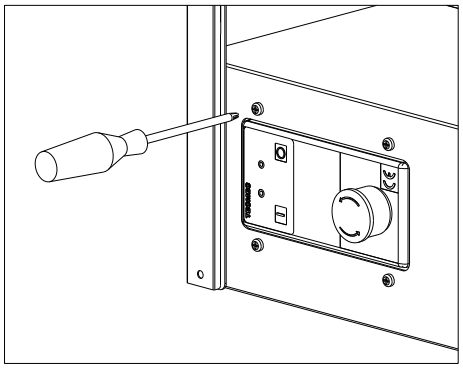

Copyright © 2025TecmecS.r.l.

D in case of wall mounting go to step **F** Proceed with the assembly of the leveling feet and nuts. Verify that the floor where the dispenser will be installed, is leveled. In case the dispenser is not stable, adjust the 4 fleets and lock the counter nuts.	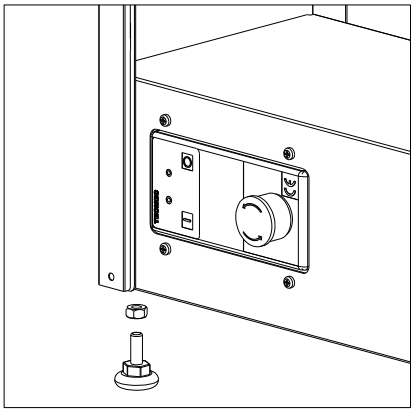
If this procedure is not carried out, the resault could lead to noise, malfunctions, abnormal wear of moving parts, and pose risks to the end user.	
E Secure the front panel using the self-tapping screws.	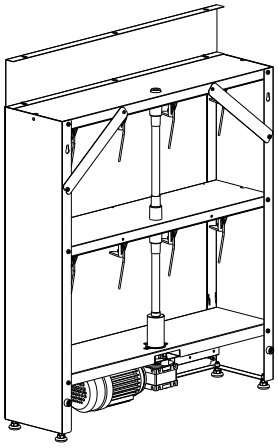 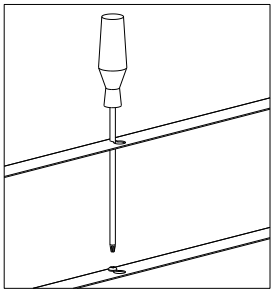
F Wall mounting Add the spacer on the structure pillar, and secure them by using the self-tapping screw and washer .	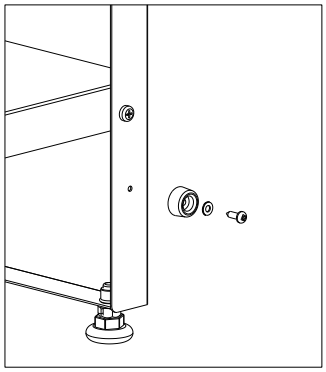

Copyright © 2025TecmecS.r.l.

G Independently if it will be positioned on the floor or against the wall, the dispenser must be secured against the wall, or a similar structure, in order to support the weight, and prevents overturning For the fixing use the provided anchors.	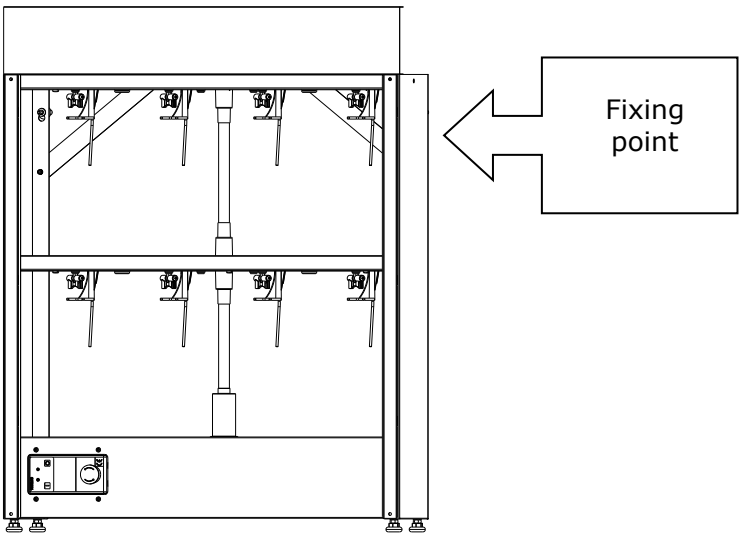
H Verify the transmission joints. Lift up the plastic protection of the transmission joint, and ensure the perfect coupling of the 2 half coupling. Place back the protection.	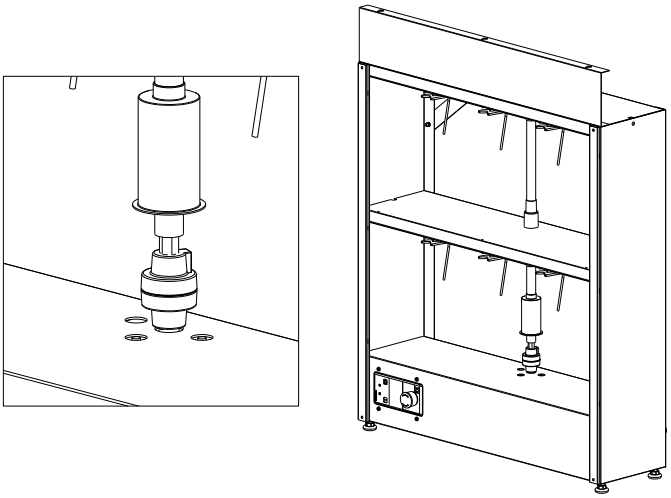

Copyright © 2025TecmecS.r.l.

6 OPERATING

6.1 Operation instruction and electrical panel adjustment

The mixing machine is controlled by a electrical panel with internal CPU, that will generate the signal/input to the agitation motor. The control panel is located in the lower part of the machine.

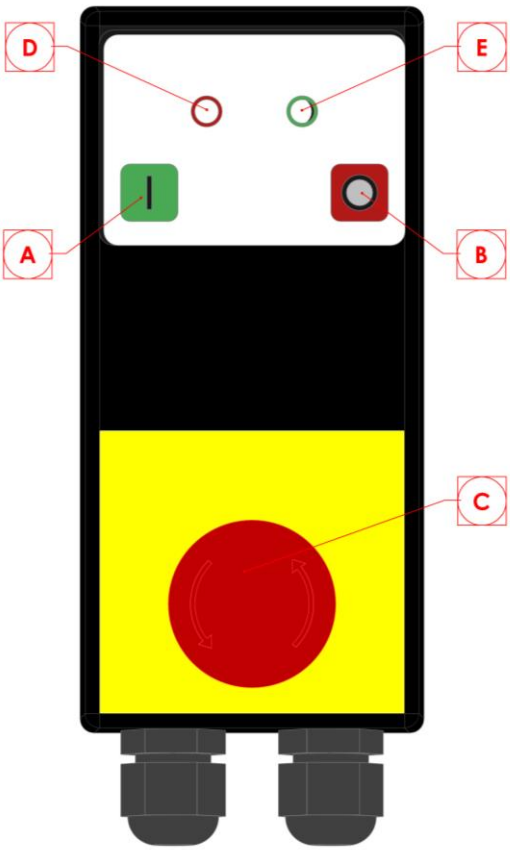

Ⓐ START BUTTON

Enables to start the motor in the cyclical function based on the setted time (Std 20 min. ON, 240 min OFF)

Ⓑ STOP BUTTON

Stops the motor and the cyclical function

Ⓒ EMERGENCY BUTTON

To be used only in an emergency, not as a STOP command

Will stop the motor, but will maintain the electrical panel feeded. To restart the motor and the cyclical function, turn the emergency button clockwise, and press the start button.

INDICATIONS		
Led	*Mode*	*Meaning*
Ⓔ	Green Led fixed light	Dispenser powered (tension present)
Ⓓ+Ⓔ	Red Led flashing and Green Led off	Motor on, agitation phase active
Ⓓ+Ⓔ	Red and Green Led fixed light	Cycle mode active (agitation motor off ready to start)

Note:

To restart the motor during the pause period, press the red STOP button, wait a few seconds and press the green START button.

Copyright © 2025TecmecS.r.l.

6.2 Customized agitation and pause settings

The factory setting (012245) is setted as follow**: 20** minutes agitation **240** minutes pause.

If necessary, you can change these settings by doing the following:

- disconnect the machine from the power line

- remove the frame from the bracket

- remove the cover of the panel by unscrewing the 4 rear screws

- following the table below, close the desired contacts with jumpers of the area shown in the figure

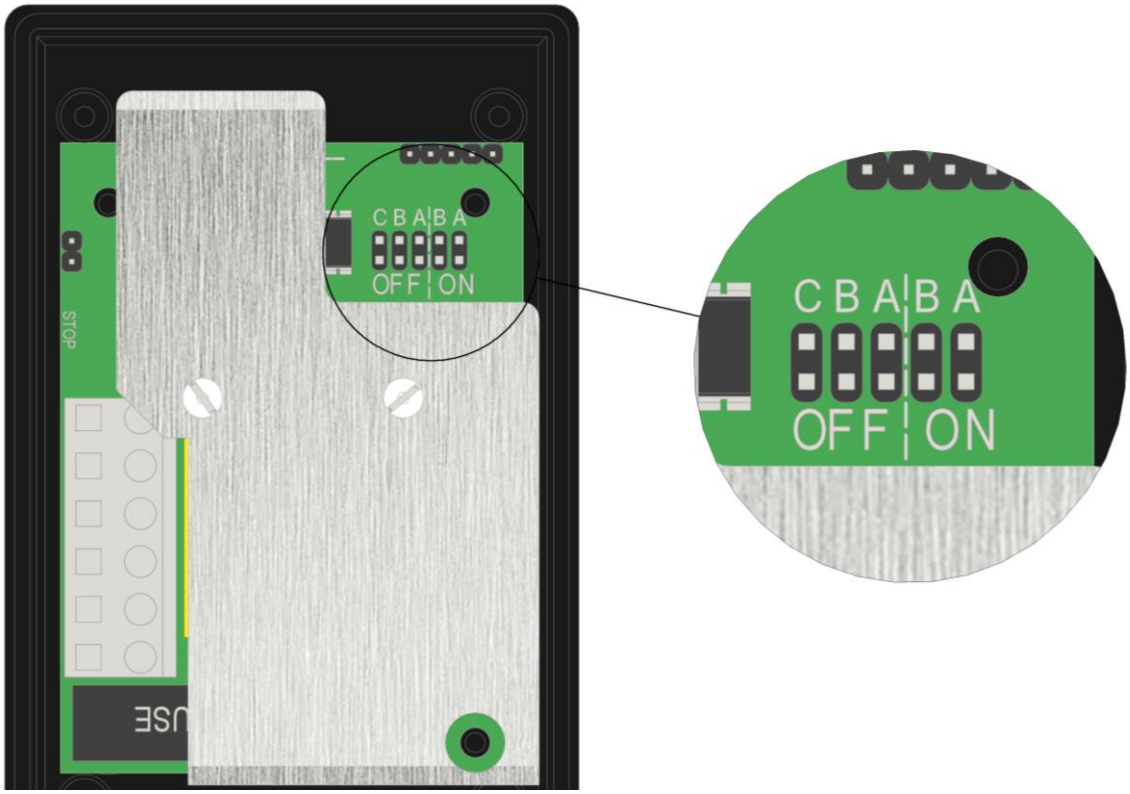

Copyright © 2025TecmecS.r.l.

Pause time (min.)		
60 min.	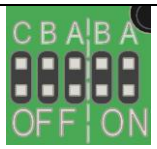	No jumper
120 min.	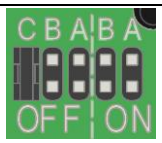	Jumper on C
180 min.	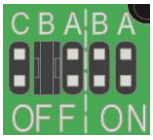	Jumper on B
240 min.	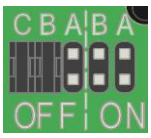	Jumper on B+C
300 min.	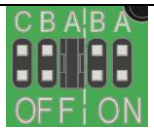	Jumper on A
360 min.	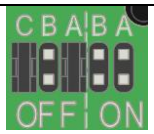	Jumper on A+C
420 min.	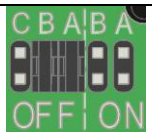	Jumper on A+B
480 min.		Jumper on A+B+C

Shaking time (min.)		
10 min.	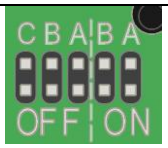	No jumper
15 min.	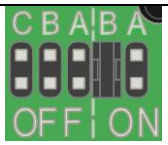	Jumper on B
20 min.	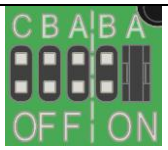	Jumper on A
25 min.	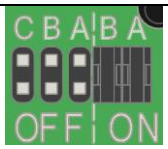	Jumper on A+B

Copyright © 2025TecmecS.r.l.

6.3 Change of function mode

Regardless of the factory settings, if necessary, the electronic control panel can be changed from cyclic (ON/OFF) into timer (only one stirring cycle).

The change of operation mode from cyclic to timer is possible by acting on the side contact jumper of the card shown in the figure.

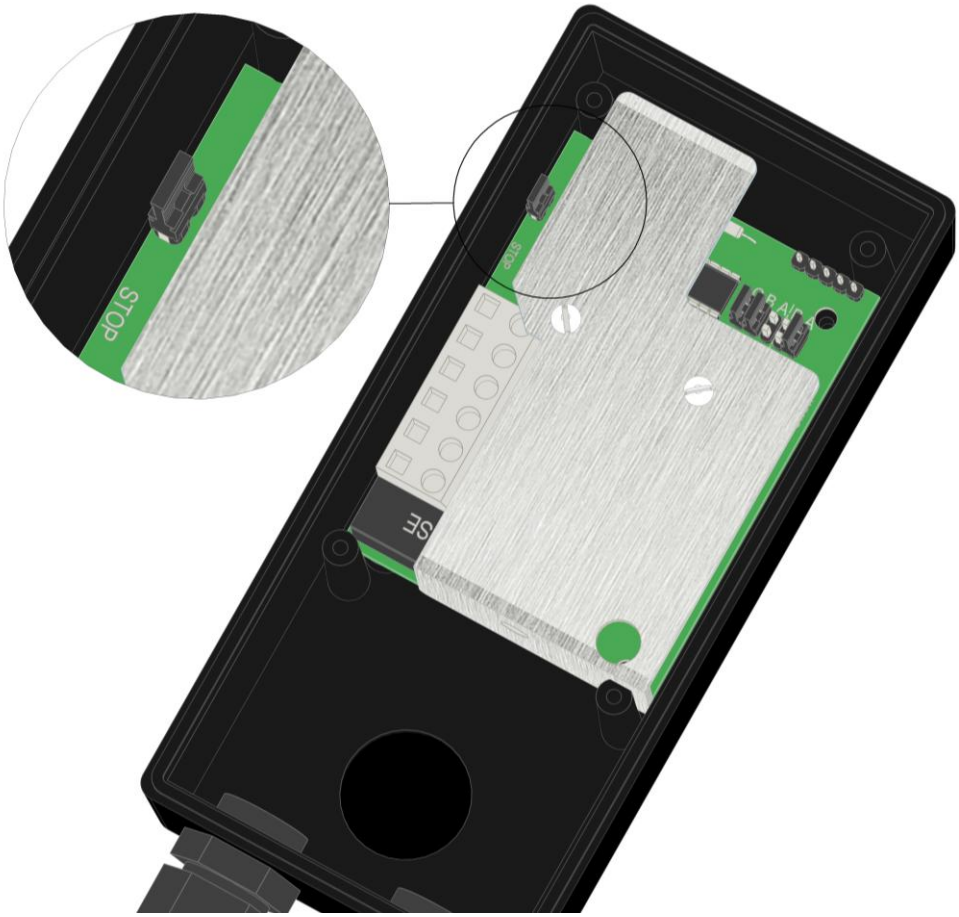

In cyclic operating condition the jumper is not present (open contact) and in timer mode the jumper is present (closed contact).

When the change is made, follow the previous table for stirring and pause settings.

Close the control panel, supply voltage and check if the operation is the desired one.

6.4 Loading and unloading of cans

Copyright © 2025TecmecS.r.l.

Add or remove the cans from the respective location only when the machined is turned off.

When placing the can make sure that the lid is properly positioned. The reference point are 2, the spout against the anti rotation "nail", and the fork against the reference point.

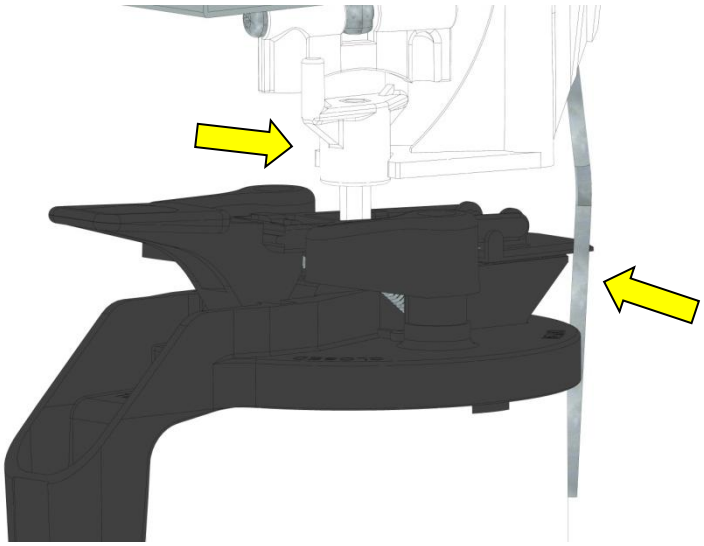

Copyright © 2025TecmecS.r.l.

7 MAINTENANCE

7.1 Ordinary maintenance

To extend the life time of the equipment, the HH Compact needs some flew precaution:

- verify every morning that the power lights in **ON**;
- verify that all the lids of the cans/tins are properly placed in the agitation zone;
- in case of liquids spill, disconnect the equipment from the main electrical line, clean immediately the area by using the proper products;
- leave the equipment in always operation mode, even during the evening and weekends , in order to keep the products always ready to be used;
- verify every six months the correct tightening of the transmission, transmission joints, and the proper tension of the motor belt;
- verify every months the functionality of the emergency button by following the below steps:

  1- press the button during any operation phase, verify that the lights on the control panel are switched off, and in case of agitation that the motor will stop .

  2- once the procedure is done, restore the equipment by pressing the green START button.

For any other kind of issues or doubts, please, contact the Customer Service Dep. in Tecmec.

7.2 Non use periods

In case that the equipment will be switched off, due to a prolonged period of non-use, to avoid a overload issues on the motor it is necessary to proceed as follow:

- remove all the cans/tins from the shelf's, execute a mixing trough a mixer/shaker or in alternative a manual mixing, and verify any eventual consistency problem.
- in group of 2-3 locate them on the equipment, and mix them for at least 5 minutes.
- stop the agitation, and add other cans/tints for the mixing cycle. Proceed as above until all the cans/tins are stored in the equipment.

In case of power failure, verify the reason, once restored the situation, restart the agitation cycle by pressing the green START button, in order to always ensure a good homogenization of the product.

During the loading and unloading of the cans, stop the agitation cycle by pressing the red STOP button.

Copyright © 2025TecmecS.r.l.

8 TROUBLESHOOTING

Problem	Possible cause	Possible solution
The motor is stopped and the electrical panel is switched off.	No power.	Verify that the power cord is connected and intact.
	The thermal protiction internal of the motor have been activaded.	Unplug the unit, wait an hour before connecting again, verify the functioning. If not working change the motor.
	Emergency button pressed.	Release the button by turning; then press the start button.
The electrical panel is not working in all or in some of the buttons.	Possibile tension overload.	Remove the power plug, wait a few minutes before reinsert the plug and operate the equipment.
	Failure on the electrical panel.	Replace the electrical panel.
The motor is turning but does not transmit the rotation to the vertical shaft.	Feather key missing or broken on the reducer shaft.	Replace /insert the feather key.
	Transmission joint broken or unhooked.	Verify the connection between the various joints.
Noise machine.	Machine not correctly positioned. The feets are not adjusted correctly.	Adjust the feets.
The panel is on, but the motor is not working.	Fuse blown	Change fuse.

For any other kind of issues or doubts, please, contact the Customer Service Dep. in Tecmec

Copyright © 2025TecmecS.r.l.

9 SPECIFICS

Feature		*Value*	*U.M.*
Dimension	Height	min 635 / max 1305	mm.
	Width	765	mm.
	Depth column	260	mm.
Net (without colorrants)	Minimum	20	Kg.
	Maximum	35	Kg.
Operating temperature		10÷40	°C
Power supply		220 ±15%	V
Frequenzy		50 Hz (60Hz)	Hz
N° Phase		1Ph+N+TERRA	
Maximum Absorbed Power		0,2	kW
Protection class		IP55	
Noise levell		62.1	db

Electrical panel

Dimensions : 15 x 7 x 5 cm

Protection class: IP54

Electrical panel protection: Internal fuse 10 A

Power suplly: 220V 50/60Hz

Keyboard: membrane type with raised buttons and emergency button

Indications: Red led - Green led

Motor

Asynchronous single phase: S1

Rated data: type MYT 0,180 kW 4 poli 220/240V–50Hz

Construction: B14

Thermal protection: Thermal probe inside the winding

Capacitor: 12µF inside the terminal box

Referred norms: IEC 60034

Copyright © 2025TecmecS.r.l.

10 ELECTRICAL SCHEMATIC

10.1 Wiring electrical panel standard motor single phase

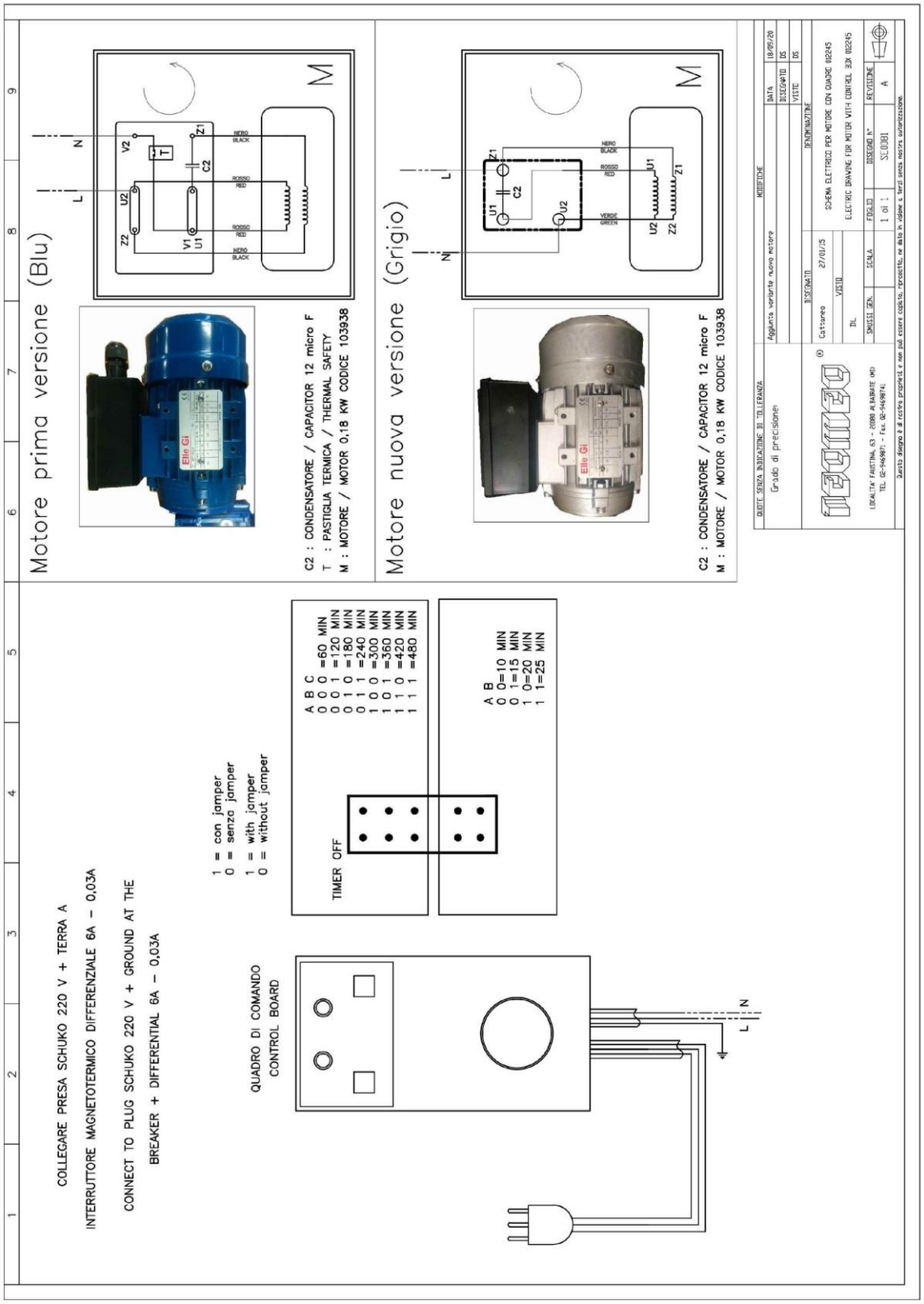

11 DISPOSAL

Before caring out any kind of operation disconnect the power plug.

This equipment **can't** be disposed as domestic waste.

In case of disposal, dismantle and divide as much as possible the different parts of the equipment based on the different materials, (such as pipes, rubber components, lubrificants, solvent, paints, aluminum, copper, ferrous, material etc.)

Proceed with disposal in accordance with the current laws, which may also require written communication or request for approval to the responsible authority.

The products which are accidentally spilled from the cans, but also contaminated products as paper/rags used for the cleaning, must be recovered and disposed in according to the current regulation, since their dispersion could cause damage to people and to the environment.

For the disposal of the colorants, or for the contaminated parts, refer to the safety data sheet of the relative products.

Copyright © 2025TecmecS.r.l.

12 SPARE PARTS

1	RC0001	Standard Control Panel
	RC0021	Gearmotor 0.18kW
2	RC0007	Kit Transmission Joints
	RC0012	Kit Gears 3L
	RC0013	Kit Gears 1L
	RC0014	Kit Fans HH
	RC0016	HH Positioner Set

Copyright © 2025TecmecS.r.l.

13 NOTES

Copyright © 2025TecmecS.r.l.

Содержание

1.1 Данные производителя 75
1.2 Послепродажное обслуживание 75
1.3 Данные изделия 75
1.4 Декларация соответствия нормам ЕС 76
1.5 Ссылочные нормативные документы 77
1.6 Гарантия 77
2 Описание оборудования 78
3 Техника безопасности 79
3.1 Правила безопасности 79
3.2 Электропитание 79
3.3 Рабочие зоны 80
3.4 Комплектующие и защитные устройства 80
3.5 Остаточные риски 80
3.6 Условные обозначения, размещенные на оборудовании 81
3.7 Назначение оборудования 81
3.8 Использование не по назначению 82
4 Транспортировка и погрузка 83
5 Установка 84
6 ЭКСПЛУАТАЦИЯ 87
6.1 Инструкция по эксплуатации и настройка электрической панели управления 87
6.2 Индивидуальные настройки перемешивания и паузы 88
6.3 Изменение режима функционирования 90
6.4 Загрузка и выгрузка банок 91
7 Техническое обслуживание 92
7.1 Плановое техническое обслуживание 92
7.2 Периоды простоя 92
8 Поиск и устранение неисправностей 93
9 Особенности 94
10 Принципиальная электрическая схема 95
10.1 Схема электрических соединений электрической панели стандартного однофазного двигателя 95
11 Утилизация 96
12 Запасные части 97
13 примечания 98

Авторское право © 2025 Tecmec S.r.l.

1 Общая информация

1.1 Данные производителя

TECMEC S.r.l.
Локалита Фаустина, 63
20080 Альбайрате (Милан) – Италия
Тел.: +39 02 9469871
Факс: +39 02 94698741
эл. почта: tecmec@tecmec.com
web: www.tecmec.com

1.2 Послепродажное обслуживание

Моб.: +39 3481984118
Электронная почта: ast@tecmec.com
Веб-сайт: https://tecmec.com/contattaci/

1.3 Данные изделия

На левой стороне конструкции расположена идентификационная табличка с указанными ниже данными:

- Обозначения требований к безопасности и защите здоровья
- Информация о производителе
- Год и месяц изготовления
- Знак соответствия ЕС/ЕАЭС
- Тип
- Модель машины
- Серийный номер
- Электрические характеристики

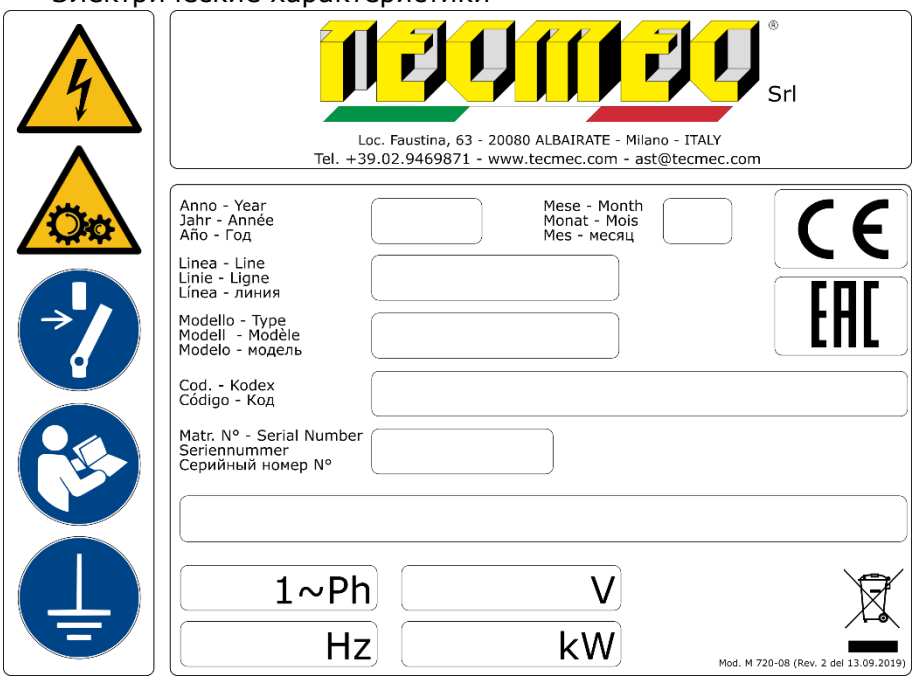

1.4 Декларация соответствия нормам ЕС

DICHIARAZIONE DI CONFORMITÀ ''CE'' - ДЕКЛАРАЦИЯ СООТВЕТСТВИЯ НОРМАМ ЕС
CERTIFICAT DE CONFORMITÉ "CE'' - DECLARACIÓN DE CONFORMIDAD "CE"
"CE'' ÜBEREINSTIMMUNGERKLÂRUNG

Si dichiara che i macchinari di nostra fornitura si intendono progettati e costruiti in conformità ai requisiti essenziali di sicurezza e salute dettati dalla Direttiva Europea sulla Sicurezza delle Macchine. Rammentiamo che la presente dichiarazione perde validità in caso di modifiche sui macchinari eseguite senza il nostro consenso.

Настоящим удостоверяется, что поставляемое нами оборудование разработано и изготовлено в соответствии с основными требованиями безопасности и охраны здоровья, предписанными Европейской дирекцией по безопасности машин и оборудования. Напоминаем, что настоящее заявление теряет силу в случае модификации оборудования, проведенной без нашего согласия.

Nous déclarons que la machine de notre fourniture spécifiée ci-dessous a été conçue et construite en conformité aux normes essentielles de santé et de sécurité requises par la Directive Européenne pour la Sécurité des Machines. Cette déclaration perdra sa validité au cas où la machines aurait subit des modifications sans notre autorisation.

Se déclara que las mâquinarias de nuestro suministro han sido proyectadas y construidas en conformidad con los requisitos esenciales de seguridad y salud dictadas por la Norma europea sobre la Seguridad de Màquinas. Recordamos que la presente declaración pierde validez en caso de modificaciones sobre las maquinarias ejecutadas sin nuestro consentirmelo.

Es ist hier erklârt, daB die von uns hergestelleten Maschinen in Übereinstimmung mit den wesentlichen Sicherheits- und Gesundheitserfordemissen nach der Europâischen Richtlinie über die Maschinensicherheit geplant und aufgebaut sind. Wir erinnern Sie daran, daB die vorliegende Erklarung ihre Gültigkeit im Fall von Ànderungen auf die Maschinen verliert, die ohne unsere Zustimmung gemacht werden.

Identificazione del fabbricante, Данные производителя, Identification du fabricant, Identification del fabricante, Identifikation der Herstellers:

TECMEC S.r.L. - Локалита Фаустина, 63 - 20080 *Альбайрате (Милан) – Италия*

Тел. +3902946987.1 - Факс +3902946987.41 – Эл. почта tecmec@tecmec.com - http://www.tecmec.com

Identificazione della macchina, Данные об установке, Identification de la machine, Identificatión de la màquina, Identifikation der Установка:

Codice, Шифр, Código, Maschinenummer:	**: 0126xx**
Descrizione, Описание, Descripción, Schilderung:	**: SIRIO HH COMPAACT Nx3**
Matricola, Серийный номер, Numéro de série, Numero de serie, Seriennumme:	**: SN0xxxxx**
Anno di costruzione, Год изготовления, Année de construction, Baujahr,Fecha:	**: 201x**

Direttive di riferimento, Связанные директивы, Directives de référence, Directivas de referenda, Angewandte Normen:

2006/42/CE (macchine – по безопасности машин и оборудования - machines - màquinas - Maschinen)

2014/35/UE (bassa tensione – по безопасности низковольтного оборудования - basse tension - baja tension - Niederspannung)

2014/30/UE (compatibilità elettromagnetica – по электро-магнитной совместимости - compatibilité électromagnétique - compatibilidad electromagnética - elektromagnetische Vertragiichkeit)

Norme applicate, Применяемые нормы. Normes appliquées, Normas aplicadas, Angewandte Anweisungen:

UNI EN ISO 12100:2010 (sicurezza del macchinario - Безопасность машин и механизмов - sécurité des machines - seguridad de las màquinas -
Sicherheit von Maschinen)

CEI EN 60204-1 - (equipaggiamenti elettrici - Электрооборудование машин и механизмов - équipements électriques - equipos eléctricos - Elektrische Gerâte)

Persona autorizzata a costruire il fascicolo tecnico, Лицо, уполномоченное составлять техническую документацию, Personne autorisée à
constituer le dossier technique, Persona autorizada para elaborar el espediente tècnico, Autorisierte Person zur Erstellung der technischen Dokumentation

TECMEC S.r.L.

Luogo e data. Мecmo и дama, Lieu et date, Lugar y fecha, Ort und Datum

Альбайрате, 12/12/2017

/Подпись/

Il legale rappresentante Законный представитель

Laura Desinano Лаура Десинано

1.5 Ссылочные нормативные документы

2006/42/CE	Директива о безопасности машин и оборудования
2014/35/UE	Директива ЕС по низковольтному электрооборудованию
UNI EN ISO 12100:2010	Безопасность в машиностроении. Основные принципы проектирования. Оценка и снижение рисков
CEI EN 60204-1	Электрооборудование машин и механизмов
2014/30/UE	Директива по электромагнитной совместимости

1.6 Гарантия

Гарантия обеспечивает бесплатный ремонт или замену компонентов с производственными дефектами.

Условия гарантии описаны в документе на компакт-диске, входящем в комплект поставки оборудования.

В частности, гарантия не распространяется на повреждения, возникшие в результате транспортировки, несоблюдения инструкций по установке и эксплуатации, использования неуполномоченным персоналом и по причинам, возникшим не по вине производителя.

Авторское право © 2025 Tecmec S.r.l.

2 Описание оборудования

Дозатор с таймером Sirio HH — это оборудование, предназначенное для профессионального использования.

Уникальная особенность данного оборудования — хранение колеровочных паст в подходящих канистрах или банках в безопасном месте.

Во избежание несчастных случаев или травм, а также нанесения ущерба оборудование должно использоваться только обученным персоналом.

Авторское право © 2025 Tecmec S.r.l.

3 Техника безопасности

3.1 Правила безопасности

Изделия серии HH Compact, должны учитываться при оценке рисков предприятия и требуют соблюдения действующего законодательства по охране труда.

Для обеспечения максимально возможной степени безопасности при правильном использовании оборудования были приняты все необходимые при проектировании, изготовлении, испытании и установке меры.

Во избежание несчастных случаев, травм и порчи имущества дозатор должен использовать обученный персонал.

Используемые комплектующие соответствуют действующим стандартам.

Дозатор Sirio SHC Compact должен находиться в специальном резервуаре/контейнере, пригодном для предотвращения случайных утечек продукта.

3.2 Электропитание

При определении места установки необходимо соблюсти следующие требования:

- Основное электропитание должно осуществляться через электрический щиток, размещенный на стене рядом с оборудованием.
- Максимальная ожидаемая мощность - 0,2 кВт. Сечение каждого проводника должно быть не менее 1,5 мм².
- Основная линия электропитания должна быть оснащена эффективным заземлением и соответствовать всем действующим требованиям.
- В щитке электропитания должен быть предусмотрен дифференциальный выключатель (IΔn=0,03A) с напряжением и фазой, соответствующими двигателю изделия (однофазный).

Для обеспечения полной безопасности работы оператора и оборудования необходимо при сборке электрического щитка использовать вышеуказанный тип выключателя, так как он будет выполнять функцию защиты от возможного прямого или случайного воздействия напряжения на землю.

Важно провести необходимую оценку объекта и соблюдать требования и правила, предъявляемые к электрическим системам, чтобы они не стали причиной несчастных случаев и травм.

Чтобы оборудование не потеряло устойчивость, необходимо проверить безупречное выравнивание ножек, расположенных в нижней части конструкции на соответствие инструкции по сборке.

Авторское право © 2025 Tecmec S.r.l.

3.3 Рабочие зоны

Ниже перечислены зоны, в которых неправильное использование и неразрешенное вмешательство могут представлять опасность:

- Зона оператора (передняя зона для загрузки/разгрузки канистр и боковая зона для дозирования)
- Зона технического обслуживания (передняя и задняя зоны)

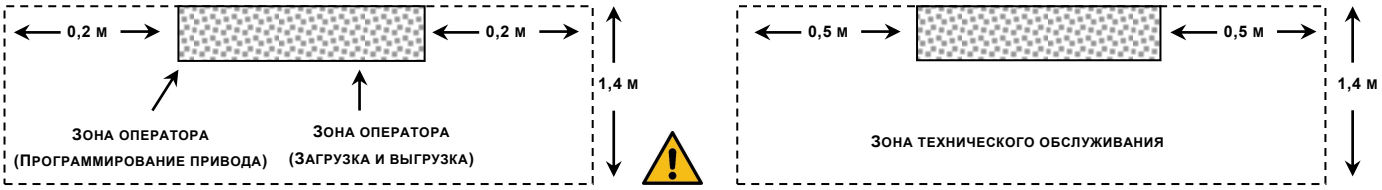

3.4 Комплектующие и защитные устройства

Машина оснащена аварийной кнопкой, расположенной на панели управления.

При нажатии на эту кнопку происходит немедленная аварийная остановка, относящаяся к категории 0, питание двигателя прерывается, и прекращается перемешивающие движения.

После устранения аварийной ситуации разблокируйте кнопку аварийного останова, чтобы возобновить нормальную работу:

- Разблокируйте кнопку аварийного останова
- Нажмите кнопку START (Пуск)

3.5 Остаточные риски

Несмотря на меры предосторожности, принятые при разработке оборудования, при его безопасном использовании могут возникнуть достаточно предсказуемые ситуации, для которых риск можно **только** снизить, не устраняя его полностью.

РИСК	ПРЕДУПРЕЖДЕНИЕ	ОБОЗНАЧЕНИЕ
Порезы, защемления или царапины в процессе обращения с банками.	Носите защитные перчатки и защитную обувь на протяжении всего производственного цикла, а также при выполнении подготовительных и конечных операций (погрузки и разгрузки).	
Вдыхание паров.	Разместите установку в подходящем помещении с надлежащей вентиляцией. Носите защитную маску, соответствующую используемым веществам.	

Повреждение глаз из-за случайных брызг краски.	Используйте защитные очки или щиток.	
Неправильные действия с установкой, производящей движения.	Не загружайте и не выгружайте контейнеры в работающую установку. Не кладите руки или посторонние предметы в зону погрузки во время работы.	

Дозатор предназначен для работы с красителями/пастами различных типов. Перед использованием следуйте инструкциям, указанным на каждой отдельной банке / упаковке, а также в паспорте производителя.

3.6 Условные обозначения, размещенные на оборудовании

	Опасность! поражения электрическим током. *Запрещается* проводить работы на оборудовании, находящемся под напряжением. *Запрещается* работать с электрической системой без допуска.
	Опасность! Движущиеся детали в основании установки. *Запрещается* снимать переднюю панель основания установки. *Запрещено* трогать основание двигателя руками.
	Опасность! Движущиеся детали под полками. *Запрещается* загружать и выгружать банки во время работы установки. Во время работы установки *запрещается* просовывать руки между полками. *Запрещается* носить одежду (например, галстук или шарф), которая может намотаться на движущиеся части.
	Перед выполнением любых операций с оборудованием необходимо внимательно прочитать руководство по эксплуатации.
	Электрооборудование обязательно должно быть заземлено.

3.7 Назначение оборудования

Уникальная особенность данного оборудования — хранение колеровочных паст в подходящих канистрах или банках (не предоставляются компанией Tecmec), закрытых подходящими крышками (предоставляются компанией Tecmec) в безопасном месте.

Авторское право © 2025 Tecmec S.r.l.

3.8 Использование не по назначению

Любое использование оборудования, не описанное в данном руководстве, считается ненадлежащим и по этой причине запрещено.

В частности, запрещено:

- Загрузка или выгрузка банок во время цикла/процесса перемешивания, когда приводные лопасти находятся в движении. Во время этого процесса на панели управления четко отображается светодиодный индикатор.
- Любые манипуляции или неразрешенное вмешательство в работу электрического щитка управления.
- Доступ посторонних лиц к моторному отсеку, а также при включенной в сеть вилке питания.
- Удаление защиты из моторного отсека, кроме случаев технического обслуживания, и только квалифицированным персоналом.

В любом случае, перед проведением любого вида технического обслуживания необходимо обязательно вынуть вилку из розетки электропитания.

4 Транспортировка и погрузка

Оборудование упаковывается в специальные картонные коробки и перевозится на паллетах.

На каждой коробке указаны: тип модуля, код, заводской наряд-заказ.

Идентификационная табличка с обозначениями, а также значки рисков и остаточных рисков расположена на передней стороне панели модуля электродвигателя.

При необходимости перемещения рабочего оборудования, следуйте приведенной ниже процедуре:

- при эксплуатации всегда следуйте инструкциям, предусмотренным действующими правилами техники безопасности;
- снимите полки и установите все банки с красителями в соответствующее место;
- поместите дозатор на поддон;
- переместите поддоны с помощью соответствующих приспособлений в новое место применения;
- установите оборудование, следуя инструкциям;

При перевозке на большие расстояния оборудование ДОЛЖНО быть упаковано и закреплено на поддонах, как при доставке.

5 Установка

Внимание:

Учитывайте размеры и вес различных компонентов, которые будут перевозиться. Перечисленные ниже этапы установки выполняются четырьмя (4) людьми.

A Извлеките модуль из коробки.	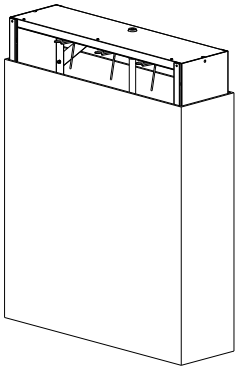
B Снимите защитный картон, установленный на панели управления.	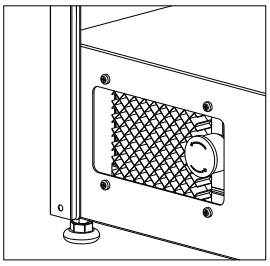
C Установите панель управления на место, затянув 4 винта.	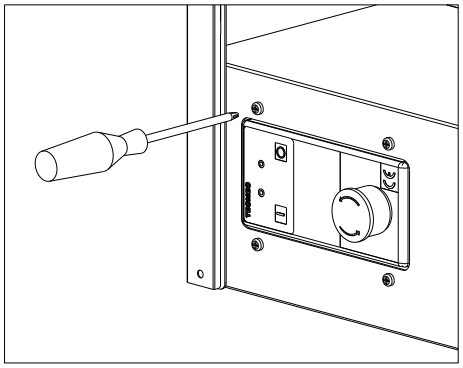

D В случае настенного монтажа перейдите к шагу F Приступайте к выставлению ножек на уровень с помощью регулировочных гаек. Убедитесь, что пол, на котором будет установлен дозатор, ровный. Если дозатор не устойчив, отрегулируйте 4 ножки и зафиксируйте контргайки.	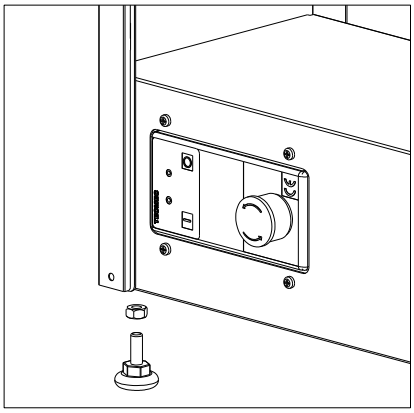
Невыполнение этой процедуры может привести к шуму, сбоям в работе, ускоренному износу движущихся частей и создать опасность для конечного пользователя.	
E Закрепите переднюю панель с помощью саморезов.	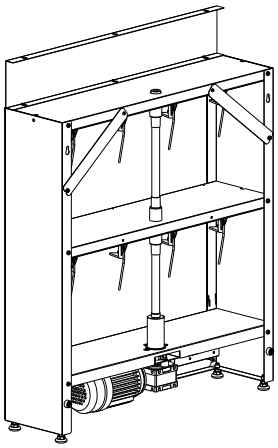 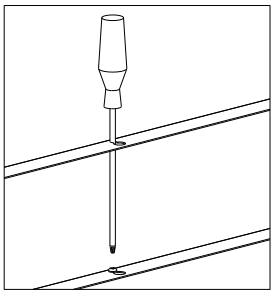
F Настенный монтаж Установите распорку на стойку конструкции и закрепите ее с помощью самореза и шайбы.	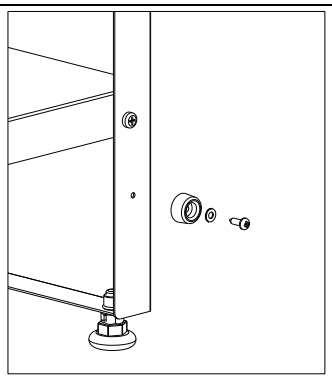

G Независимо от того, где будет находиться дозатор — на полу или у стены, он должен быть надежно прикреплен к стене или аналогичной конструкции, чтобы выдержать свой вес и не опрокинуться. Для крепления используйте входящие в комплект анкеры.	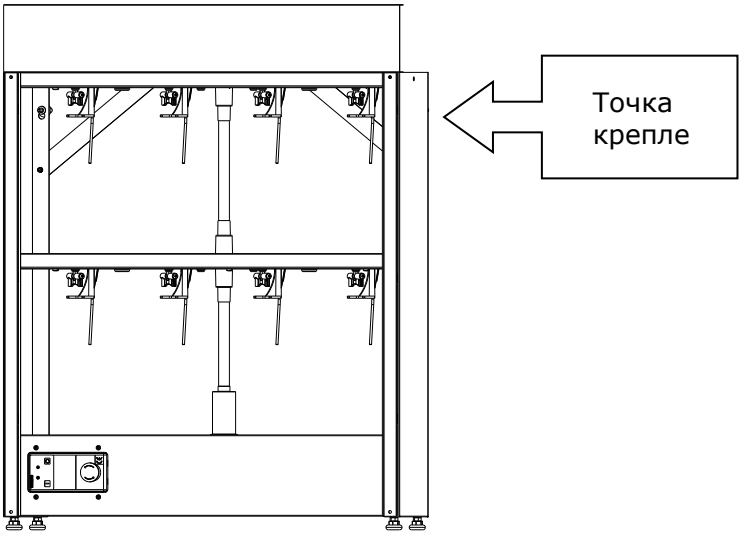
H Проверьте соединения передаточных шарниров. Поднимите пластиковую защиту передаточного шарнира и убедитесь в надежном соединении 2 полумуфт. Установите защиту на место.	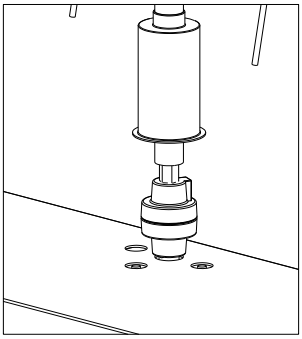 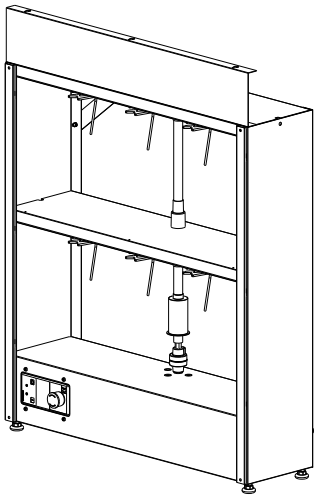

Авторское право © 2025 Tecmec S.r.l.

6 ЭКСПЛУАТАЦИЯ

6.1 Инструкция по эксплуатации и настройка электрической панели управления

Смесительная установка управляется электрической панелью с внутренним процессором, который генерирует сигнал/вход для двигателя установки. Панель управления расположена в нижней части машины.

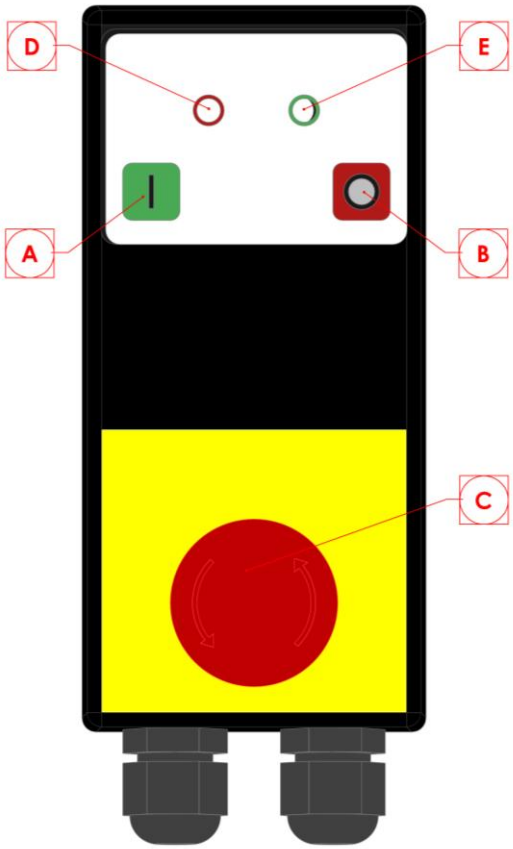

Ⓐ КНОПКА ПУСКА

Позволяет запустить двигатель в циклическом режиме в зависимости от установленного времени (стандартно 20 мин. ВКЛ., 240 мин. ВЫКЛ.)

Ⓑ КНОПКА СТОП

Останавливает двигатель и циклическую функцию

Ⓒ КНОПКА АВАРИЙНОГО ОСТАНОВА

Использовать только в экстренных случаях, а не в качестве кнопки СТОП.

Останавливает двигатель, но не отключает питание панели управления. Чтобы снова запустить двигатель и циклическую функцию, поверните кнопку аварийного останова по часовой стрелке и нажмите кнопку Пуск.

ИНДИКАТОРЫ		
Светодиод	*Режим*	*Описание*
Ⓔ	Горит зеленый светодиод	Дозатор запитан (под напряжением)
Ⓓ+Ⓔ	Красный светодиод мигает, зеленый светодиод не горит	Двигатель включен, активна фаза перемешивания
Ⓓ+Ⓔ	Горят красный и зеленый светодиоды	Циклический режим активен (двигатель перемешивания выключен, готов к запуску)

Примечание:

Чтобы перезапустить двигатель после паузы, нажмите красную кнопку СТОП, подождите несколько секунд и нажмите зеленую кнопку ПУСК.

Авторское право © 2025 Tecmec S.r.l.

6.2 Индивидуальные настройки перемешивания и паузы

Заводские настройки (012245) следующие: перемешивание **20** минут, пауза **240** минут.

При необходимости вы можете изменить эти настройки следующим образом:

- отключите установку от электросети
- снимите раму с кронштейна
- снимите крышку панели, открутив 4 винта сзади
- следуя приведенной ниже таблице, замкните нужные контакты перемычками в местах, указанных на рисунке

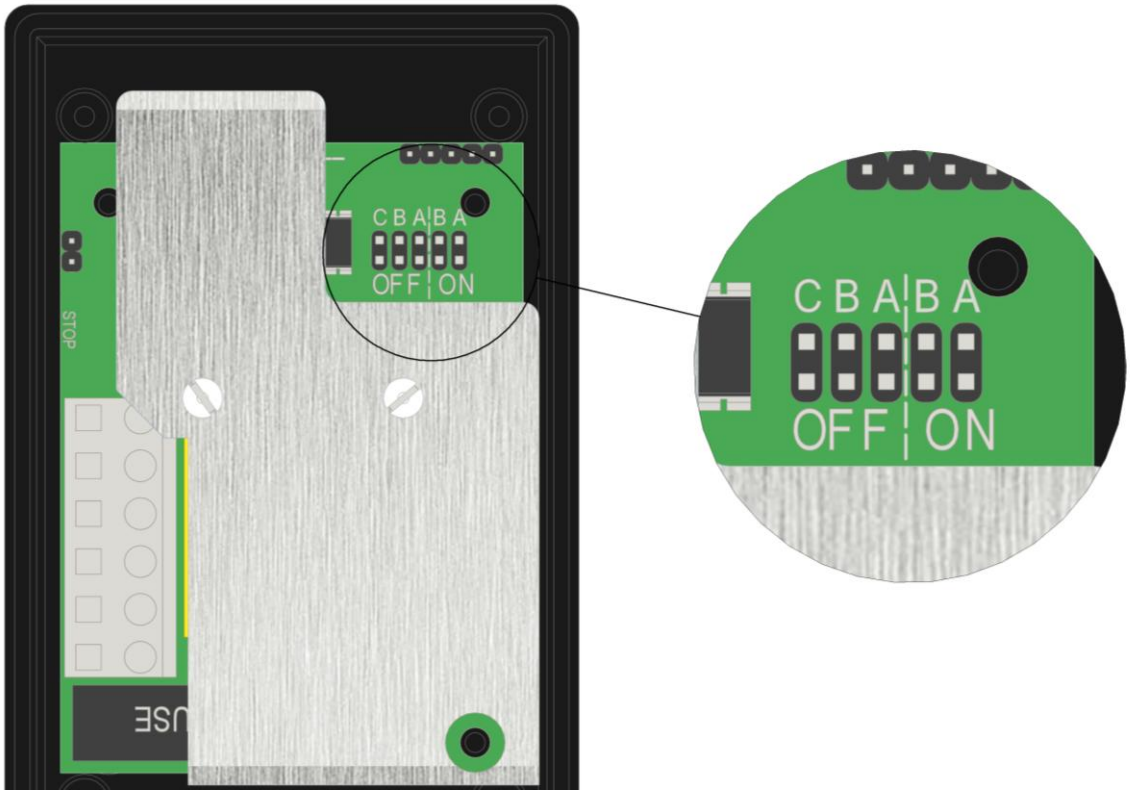

Время паузы (мин)		
60 мин	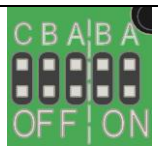	Без перемычки
120 мин	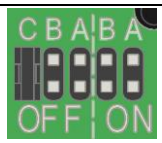	Перемычка на C
180 мин		Перемычка на B
240 мин	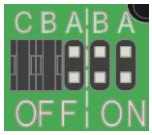	Перемычка на B+C
300 мин	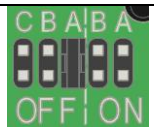	Перемычка на A
360 мин		Перемычка на A+C
420 мин		Перемычка на A+B
480 мин		Перемычка на A+B+C

Время перемешивания (мин)		
10 мин	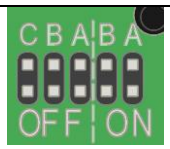	Без перемычки
15 мин		Перемычка на B
20 мин	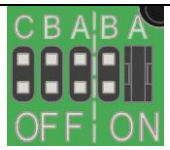	Перемычка на A
25 мин	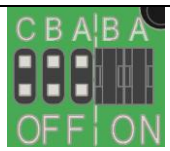	Перемычка на A+B

Авторское право © 2025 Tecmec S.r.l.

6.3 Изменение режима функционирования

Независимо от заводских настроек, при необходимости электронная панель управления может быть переведена из циклического режима (ВКЛ/ВЫКЛ) в режим работы по таймеру (только один цикл перемешивания).

Сменить режим работы с циклического на "по таймеру" можно перестановкой перемычки бокового контакта платы, как показано на рисунке.

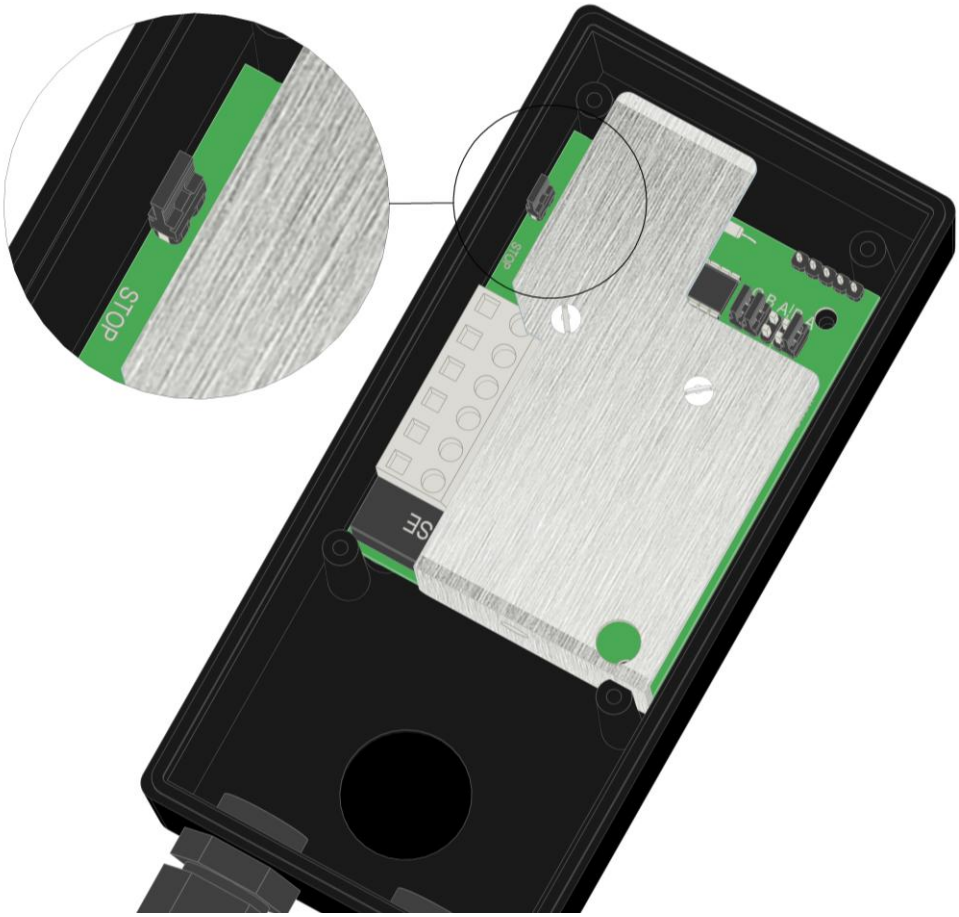

В циклическом режиме работы перемычка отсутствует (разомкнутый контакт), а в режиме по таймеру перемычка присутствует (замкнутый контакт).

При изменении настроек времени перемешивания и паузы следуйте приведенной выше таблице.

Закройте панель управления, включите питание и убедитесь, что оборудование работает в нужном режиме.

Авторское право © 2025 Tecmec S.r.l.

6.4 Загрузка и выгрузка банок

Добавляйте или удаляйте банки из соответствующего места только при выключенной установке.

При установке банки убедитесь, что крышка расположена правильно. Ориентиром служат 2 точки: горловина напротив «гвоздя», препятствующего вращению, и вилка напротив ориентационных точек.

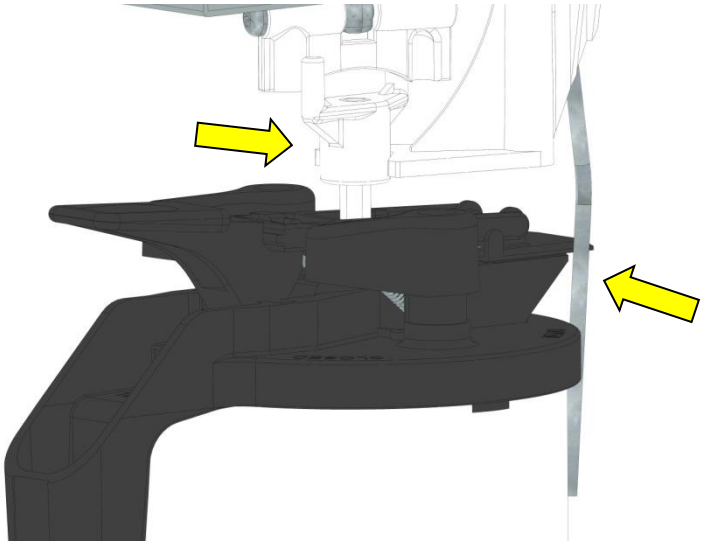

7 ТЕХНИЧЕСКОЕ ОБСЛУЖИВАНИЕ

7.1 Плановое техническое обслуживание

Рекомендации по продлению срока службы устройства HH Compact:

- каждое утро проверяйте, **включено** ли питание;
- убедитесь, что все крышки банок/канистр правильно установлены в зоне перемешивания;
- в случае разлива жидкостей, отключите оборудование от электропитания, немедленно очистите зону с помощью соответствующих средств;
- оставляйте оборудование в режиме постоянной работы, даже в вечернее время и выходные дни, чтобы продукты всегда были готовы к использованию;
- каждые шесть месяцев проверяйте правильность затяжки трансмиссии, передаточных шарниров и правильность натяжения ремня двигателя;
- каждый месяц проверяйте работоспособность кнопки аварийного останова, выполняя следующие действия:

  1- нажмите кнопку во время любой фазы работы, убедитесь, что индикаторы на панели управления погасли, а в случае фазы перемешивания двигатель остановится.

  2- после завершения процедуры восстановите работу оборудования, нажав зеленую кнопку ПУСК.

По всем остальным вопросам и сомнениям обращайтесь в отдел поддержки клиентов компании Tecmec.

7.2 Периоды простоя

В случае если оборудование будет отключено из-за длительного периода простоя, во избежание перегрузки двигателя необходимо действовать следующим образом:

- снимите все банки/канистры с полок, выполните перемешивание в мешалке/виброцентрифуге или, в качестве альтернативы, ручное перемешивание, и убедитесь в нормальной консистенции содержимого;
- группами по 2-3 штуки помещайте емкости на устройство и перемешивайте не менее 5 минут;
- остановите перемешивание и добавляйте остающиеся банки/канистры для цикла перемешивания. Продолжайте вышеописанные действия, пока все банки/банки не будут размещены на оборудовании.

В случае отключения питания проверьте причину, после восстановления работоспособности перезапустите цикл перемешивания, нажав зеленую кнопку ПУСК, чтобы обеспечивать хорошую однородность продукта.

Во время загрузки и выгрузки банок остановите цикл перемешивания, нажав красную кнопку СТОП.

Авторское право © 2025 Tecmec S.r.l.

8 Поиск и устранение неисправностей

Проблема	Возможная причина	Возможное решение
Двигатель вращается, но панель управления обесточена.	Нет питания.	Убедитесь, что шнур питания подключен и исправен.
	Сработала тепловая защита двигателя.	Отключите устройство, подождите час перед повторным подключением и проверьте работу. Если работа не восстанавливается, следует заменить электродвигатель.
	Нажата кнопка аварийного останова.	Разблокируйте ее поворотом, затем нажмите кнопку ПУСК
На панели управления не работают все или некоторые кнопки.	Возможна перегрузка по напряжению.	Выньте вилку из розетки, подождите несколько минут, затем снова вставьте вилку и включите оборудование.
	Отказ панели управления.	Замените панель управления.
Двигатель вращается, но не передает вращение на вертикальный вал.	Отсутствует или сломана направляющая шпонка на валу редуктора.	Замените / вставьте шпонку.
	Передаточный шарнир сломана или расцеплена.	Проверьте соединения шарниров.
Установка ненормально шумит.	Не правильно установлено оборудование. Ножки неправильно отрегулированы.	Отрегулируйте все ножки.
Панель управления включена, но двигатель не работает.	Перегорел предохранитель.	Замените предохранитель.

По всем остальным вопросам и сомнениям обращайтесь в отдел поддержки клиентов компании Tecmec.

Авторское право © 2025 Tecmec S.r.l.

9 Особенности

Характеристика		*Значение*	*Единиц*
Размеры	Высота	мин. 635 / макс. 1305	мм
	Ширина	765	мм
	Глубина колонны	265	мм
Вес нетто (без красителей)	Минимальный	20	кг
	Максимальный	35	кг
Рабочая температура		10÷40	°C
Электропитание		220 ± 15%	В
Частота сети		50 Гц (60 Гц)	Гц
Количество фаз		1фаза+нейтраль+заземление	
Максимальная потребляемая мощность		0,2	кВт
Класс защиты		IP55	
Уровень шума		62,1	Дб

Электрическая панель управления

Размеры: 15 x 7 x 5 см

Класс защиты: IP54

Защита панели управления: Внутренний плавкий предохранитель 10 A

Электропитание: 220 В 50/60 Гц

Клавиатура: с мембранной пленкой, выступающими кнопками и кнопкой аварийного останова

Индикация: Красный светодиод - Зеленый светодиод

Двигатель

Асинхронный, однофазный: S1

Номинальные характеристики: тип MYT 0,180 кВт четырехполюсный 220/240В–50Гц

Конструкция: B14

Защита от перегрева: Термодатчик внутри обмотки

Конденсатор: 12 мкФ внутри клеммной коробки

Ссылочные нормативные документы: IEC 60034

10 Принципиальная электрическая схема

10.1 Схема электрических соединений электрической панели стандартного однофазного двигателя

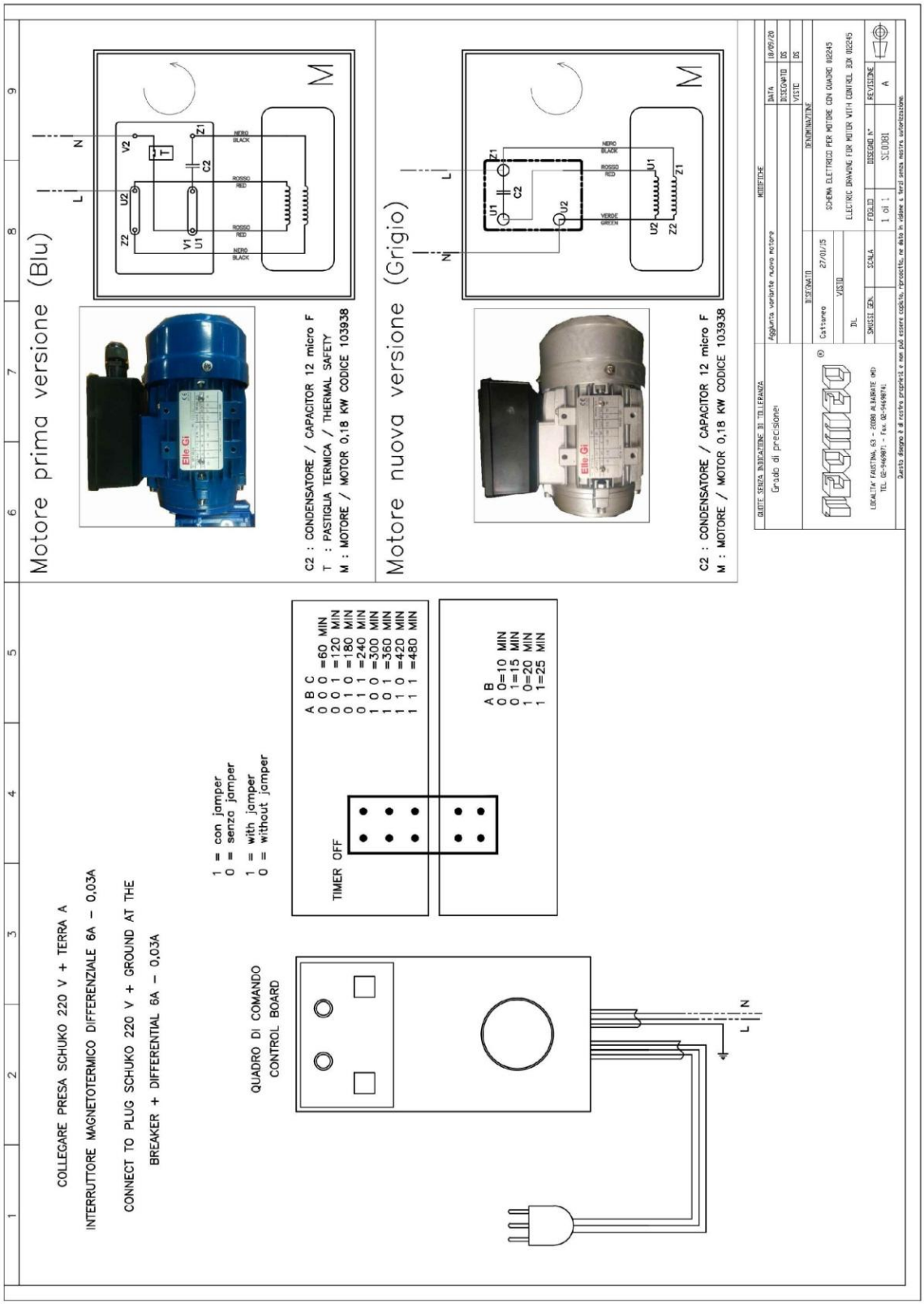

11 Утилизация

Перед выполнением любых операций отсоедините вилку от розетки.

Данное оборудование **не может** быть утилизировано как бытовой мусор.

В случае утилизации максимально разберите и отсортируйте части оборудования по виду материалов (например, трубы, резиновые компоненты, смазочные материалы, растворитель, краски, алюминий, медь, черные металлы и т.д.).

Выполняйте утилизацию в соответствии с действующим местным законодательством, которое может также потребовать письменного сообщения или запроса на разрешение в ответственный орган.

Продукты, случайно пролитые из банок, а также загрязненные материалы, такие как бумага/тряпки, используемые для уборки, должны быть собраны и утилизированы в соответствии с действующими правилами, поскольку их распространение может нанести вред людям и окружающей среде.

По вопросу утилизации красителей или загрязненных частей изучите паспорт безопасности соответствующих продуктов.

Авторское право © 2025 Tecmec S.r.l.

12 Запасные части

1	RC0001	СТАНДАРТНЫЙ КОМПЛЕКТ ПАНЕЛИ УПРАВЛЕНИЯ
	RC0021	Мотор-редуктор 0.18kW
2	RC0007	КОМПЛЕКТ СОЕДИНЕНИЙ ТРАНСМИССИИ
	RC0012	КОМПЛЕКТ ШЕСТЕРНИ 3L
	RC0013	КОМПЛЕКТ ШЕСТЕРНИ 1L
	RC0014	НАБОР ДЛЯ ВЕНТИЛЯТОРОВ НН
	RC0016	Комплект позиционера НН

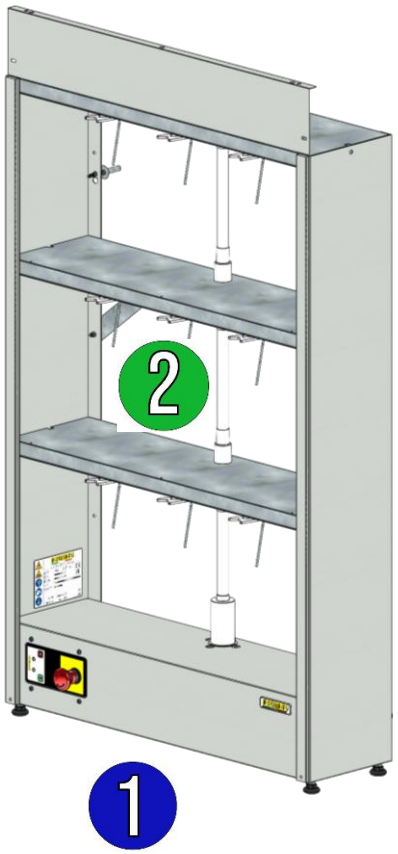

13 ПРИМЕЧАНИЯ