Cabinet 1125 - 1370

Non Riscaldato/Unheated

Riscaldato/Heated

Guida utente - Manuale d'uso e manutenzione

Guía del Usuario - Manual de uso i mantenimiento

User Guide - Use and maintenance manual

Руководство пользователя - Руководство по эксплуатации и обслуживанию

Copyright © 2025 Tecmec S.r.l.

Sommario

1 INFORMAZIONI GENERALI 3
1.1 IDENTIFICAZIONE DEL COSTRUTTORE 3
1.2 ASSISTENZA POST-VENDITA 3
1.3 IDENTIFICAZIONE DEL PRODOTTO 3
1.4 DICHIARAZIONE CE 4
1.5 NORME DI RIFERIMENTO 5
1.6 GARANZIA 5
2 DESCRIZIONE DELLA MACCHINA 6
2.1 VERSIONI DISPONIBILI 6
3 SICUREZZA 7
3.1 REGOLE DI SICUREZZA 7
3.2 IMPIANTO ELETTRICO DI ALIMENTAZIONE 7
3.3 ZONE DI LAVORO 8
3.4 RISCHI RESIDUI 8
3.1 SIMBOLOGIA RIPORTATA SULLA MACCHINA 9
3.1 USO PREVISTO DELLA MACCHINA 9
3.2 USO NON PREVISTO 9
4 TRASPORTO E MOVIMENTAZIONE 10
5 INSTALLAZIONE 11
6 UTILIZZO 15
6.1 ISTRUZIONI D'USO E REGOLAZIONE DEL TERMOSTATO 15
6.2 IMPOSTAZIONE PERSONALIZZATA TEMPERATURA DI MANTENIMENTO PRODOTTI 15
7 MANUTENZIONE 16
7.1 MANUTENZIONE ORDINARIA 16
7.2 PERIODI DI NON UTILIZZO 16
8 DIAGNOSI 17
9 SPECIFICHE 18
9.1 CABLAGGIO QUADRO TERMOSTATO 19
10 SMALTIMENTO 20
11 RICAMBI 21
12 NOTE 22

Copyright © 2025 Tecmec S.r.l.

1 INFORMAZIONI GENERALI

1.1 Identificazione del costruttore

TECMEC S.r.l.

Località Faustina, 63

20080 Albairate (MI) – Italy

Tel: +39 02 9469871

Fax: +39 02 94698741

e-mail: tecmec@tecmec.com

web: www.tecmec.com

1.2 Assistenza post-vendita

mobile: +39 3481984118

e-mail: ast@tecmec.com

web: https://tecmec.com/contattaci/

1.3 Identificazione del prodotto

Nella parte interna della struttura, in prossimità del quadro termostato, è apposta l'etichetta adesiva identificativa riportante i seguenti dati:

- Simbologia relativa alle prescrizioni di sicurezza e salute
- Dati del costruttore
- Anno e mese di costruzione
- Marchio CE/EAC
- Modello
- Codice univoco della macchina
- Numero di matricola
- Caratteristiche elettriche

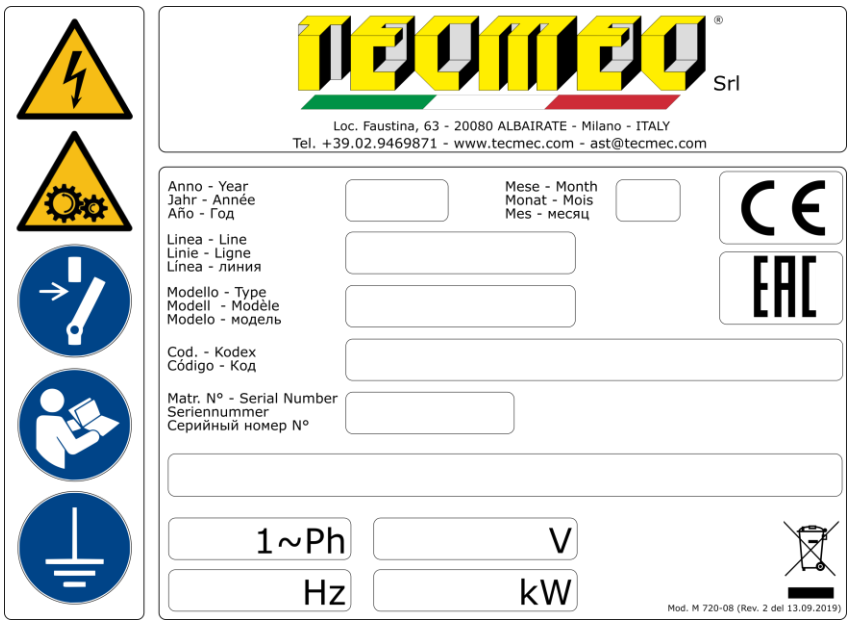

1.4 Dichiarazione CE

DICHIARAZIONE DI CONFORMITÀ "CE" - "CE" CONFORMITY DECLARATION
CERTIFICAT DE CONFORMITÉ "CE" - DECLARACIÓN DE CONFORMIDAD "CE""CE"
ÜBEREINSTIMMUNGERKLÄRUNG

Si dichiara che i macchinari di nostra fornitura si intendono progettati e costruiti in conformità ai requisiti essenziali di sicurezza e salute dettati dalla Direttiva Europea sulla Sicurezza delle Macchine. Rammentiamo che la presente dichiarazione perde validità in caso di modifiche sui macchinari eseguite senza il nostro consenso.

It is hereby certified that the equipments we supply are designed and manufactured according to the safety and welfare essential requirements prescribed by the European Direction on Machines Safety. We remind that the present declaration loses validity in case of modifications on machinery carried out without our consent.

Nous déclarons que la machine de notre fourniture spécifiée ci-dessous a été conçue et construite en conformité aux normes essentielles de santé et de sécurité requises par la Directive Européenne pour la Sécurité des Machines. Cette déclaration perdra sa validité au cas où la machines aurait subit des modifications sans notre autorisation.

Se declara que las máquinarias de nuestro suministro han sido proyectadas y construidas en conformidad con los requisitos esenciales de seguridad y salud dictadas por la Norma europea sobre la Seguridad de Máquinas. Recordamos que la presente declaración pierde validez en caso de modificaciones sobre las maquinarias ejecutadas sin nuestro consentimiento.

Es ist hier erklärt, daß die von uns hergestelleten Maschinen in Übereinstimmung mit den wesentlichen Sicherheits- und Gesundheitserfordernissen nach der Europäischen Richtlinie über die Maschinensicherheit geplant und aufgebaut sind. Wir erinnern Sie daran, daß die vorliegende Erklärung ihre Gültigkeit im Fall von Änderungen auf die Maschinen verliert, die ohne unsere Zustimmung gemacht werden.

Identificazione del fabbricante, Manufacturer identification, Identification du fabricant, Identificación del fabricante, Identifikation der Herstellers:

TECMEC S.r.L. - Località Faustina, 63 - 20080 Albairate (MI) Italy

Tel. +3902946987.1 - Fax +3902946987.41 - E-mail tecmec@tecmec.com - http://www.tecmec.com

Identificazione della macchina, Machine identification, Identification de la machine, Identificación de la máquina, Identifikation der Maschine:

Codice, Code, Código, Maschinenummer:	**: 012317-7035**
Matricola, Serial number, Numéro de série, Número de serie, Seriennumme:	**: SN**00000
Descrizione, Description, Descripción, Schilderung:	**: ARMADIO 1370 RISC**
Anno di costruzione, Year of manufacture, Année de construction, Baujahr,Fecha:	**: 20**XX

Direttive di riferimento, Reference directives, Directives de référence, Directivas de referencia, Angewandte Normen:

- 2014/35/UE (bassa tensione - low tension - basse tension - baja tension - Niederspannung)
- 2014/30/UE (compatibilità elettromagnetica - electromagnetic compatibility - compatibilité électromagnetique - compatibilidad electromagnética - elektromagnetische Verträglichkeit)

Norme applicate, Applied regulations, Normes appliquées, Normas aplicadas, Angewandte Anweisungen:

- CEI EN 60204-1:2016 - (equipagg. elettrici - electrical equipments - équipements électriques - equipos eléctricos - Elektrische Geräte)

Persona autorizzata a costruire il fascicolo tecnico, Person authorized to compile the technical file, Personne autorisée à constituer le dossier technique, Persona autorizada para elaborar el espediente técnico, Autorisierte Person zur Erstellung dertechnischen Dokumentation

TECMEC Srl

Luogo e data, Place and date, Lieu etdate,
Lugar y fecha, Ort und Datum

Albairate, 27/8/20XX

Il legale rappresentante
The legal rapresentative

Laura Desinano

FACSIMILE

1.5 Norme di riferimento

2014/35/UE	Direttiva bassa tensione
2014/30/UE	Direttiva compatibilità elettromagnetica
UNI EN ISO 12100:2010	Sicurezza del macchinario - Principi generali di progettazione
CEI EN 60204-1	Equipaggiamento elettrico delle macchine

1.6 Garanzia

La garanzia consiste nella sostituzione o riparazione gratuita dei componenti che presentano difetti di fabbricazione.

Per le condizioni di garanzia fare riferimento al documento contenente le condizioni di garanzia presente sul cd fornito assieme al prodotto.

In particolare, sono escluse dalla garanzia le avarie per trasporti, per la non osservanza delle istruzioni di montaggio e funzionamento, per interventi di personale non autorizzato o comunque per cause non dipendenti dalla ditta costruttrice.

Copyright © 2025 Tecmec S.r.l.

2 DESCRIZIONE DELLA MACCHINA

L'Armadio è un'apparecchiatura studiata per il settore professionale.

La funzione unica di questa apparecchiatura è quella di conservare/stivare in luogo riparato le paste coloranti (contenute in idonei recipienti).

La versione riscaldata dell'Armadio ne permette la conservazione a temperatura costante.

2.1 Versioni disponibili

	Larghezza	*Codice*	*Descrizione*
Riscaldato	1125	012666	Armadio 1125 Riscaldato
	1370	012317	Armadio 1370 Riscaldato
Non riscaldato	1125	012667	Armadio 1125 Non riscaldato
	1370	012318	Armadio 1370 Non Riscaldato

Copyright © 2025 Tecmec S.r.l.

3 SICUREZZA

3.1 Regole di sicurezza

I prodotti Tecmec devono essere inseriti nella valutazione del rischio aziendale e richiedono l'osservanza delle leggi vigenti in materia di sicurezza sul lavoro.

Per assicurare il più elevato grado di sicurezza possibile nell'uso corretto della macchina, sono stati adottati tutti i provvedimenti ritenuti necessari nelle fasi di progettazione, costruzione, collaudo e installazione.

L'Armadio deve essere utilizzato da personale istruito al corretto uso dello stesso, al fine di evitare incidenti e/o danni alle persone e/o alle cose.

La componentistica adottata è conforme alle norme vigenti.

L'Armadio deve essere posizionato in una apposita vasca idonea a contenere le eventuali perdite accidentali di prodotto.

Per evitare che la macchina presenti problemi d'instabilità è necessario verificare sia la perfetta regolazione dei piedini di appoggio posti nella parte inferiore della struttura che il suo fissaggio al muro con le modalità descritte nella istruzioni di montaggio.

3.2 Impianto elettrico di alimentazione

Determinato il luogo d'installazione, per le versioni riscaldate, i requisiti preliminari da attuare prima di collocare l'apparecchiatura Tecmec sono i seguenti:

- L'alimentazione elettrica deve essere fornita mediante un quadro a muro posto in prossimità dell'Armadio.
- La potenza massima prevista è di 0.55 Kw. La sezione di ogni conduttore non deve essere inferiore a 1,5 mm².
- La linea d'alimentazione deve essere provvista di un collegamento di terra efficiente e conforme ai requisiti previsti dalle norme vigenti.
- Il quadro d'alimentazione, deve essere composto da un interruttore differenziale ($I\Delta n=0,03A$) e di tensioni e fasi compatibili con il tipo d'alimentazione dell'agitatore (monofase).

Per avere una sicurezza operativa completa sia per la macchina che per l'operatore è molto importante usare, nella costruzione del quadro, la tipologia di interruttore indicata poiché questo svolge una funzione di protezione contro eventuali tensioni di contatto diretto/accidentale a massa.

È importante fare le dovute valutazioni del luogo ed attenersi alle normative che prescrivono le caratteristiche dell'impianto elettrico affinché non siano causa d'infortuni o incidenti.

Copyright © 2025 Tecmec S.r.l.

3.3 Zone di lavoro

Le zone dove un uso improprio od interventi non consentiti possono presentare rischi sono:

- la zona Operatore
- la zona del Manutentore

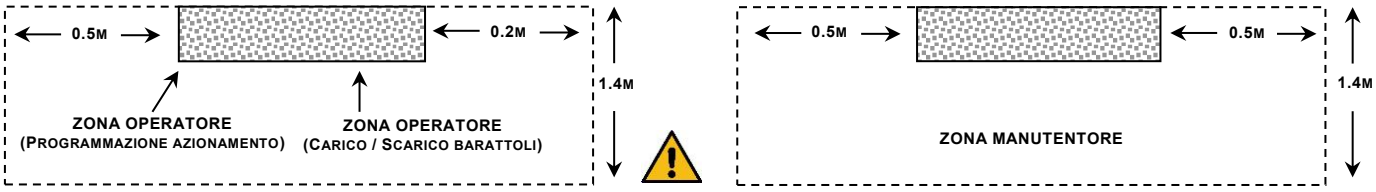

3.4 Rischi residui

Nonostante i provvedimenti adottati nella progettazione della macchina atti a garantire un uso sicuro, si possono verificare situazioni ragionevolmente prevedibili per le quali è stato possibile solo la riduzione del rischio ma non la completa eliminazione.

RISCHIO	PRECAUZIONE	SIMBOLO
Ferite, schiacciamenti o graffi durante la movimentazione dei barattoli.	Indossare guanti protettivi e scarpe di sicurezza durante tutto il ciclo produttivo ed anche durante la movimentazione sia preparatoria che finale (carico e scarico).	
Inalazione vapori.	Posizionare la macchina in adeguato locale areato. Indossare maschera protettiva adeguata alle sostanze utilizzate.	
Danni alla vista dovuti a schizzi accidentali di vernice.	Usare occhiali o visiera di protezione.	

L'Armadio è studiato per lo stoccaggio di paste coloranti di varie tipologie. Prima del loro utilizzo attenersi alle istruzioni, agli avvertimenti e alle disposizioni di sicurezza riportate sulle singole confezioni e sulle schede tecniche rilasciate dai produttori.

Copyright © 2025 Tecmec S.r.l.

3.1 Simbologia riportata sulla macchina

	Pericolo per la presenza di impianti elettrici sotto tensione. È vietato eseguire lavori su apparecchiature elettriche sotto tensione. É vietato operare su impianti elettrici senza autorizzazione.
	Obbligo di leggere attentamente il manuale d'istruzioni prima di qualsiasi operazione sulla macchina.
	Obbligo di messa a terra dell'impianto elettrico.

3.1 Uso previsto della macchina

La funzione unica di questa apparecchiatura è quella di conservare/stivare in luogo riparato le paste coloranti (contenute in idonei recipienti).

La versione riscaldata dell'armadio ne permette la conservazione a temperatura costante.

3.2 Uso non previsto

Ulteriori usi del macchinario non descritti nel presente manuale sono da ritenersi impropri e quindi vietati.

In particolare è vietato:

- È vietato ogni tipo di manomissione o interventi non autorizzati sul quadro elettronico.
- È vietato l'accesso al quadro termostato da personale non autorizzato e, in ogni caso, quando la spina d'alimentazione della macchina è inserita nella presa di corrente.
- È vietato rimuovere la protezione del quadro termostato, se non in fase di manutenzione e solamente da personale esperto.

È in ogni modo obbligatorio scollegare la spina d'alimentazione prima di qualsiasi intervento di manutenzione.

Copyright © 2025 Tecmec S.r.l.

4 TRASPORTO E MOVIMENTAZIONE

Le macchine vengono imballate in apposite scatole di cartone e trasportate su pallet.

Su ogni scatola viene apposta un'etichetta sulla quale compare il tipo di modulo, il codice e l'ordine di produzione.

La targhetta di marcatura, identificazione con relativa simbologia dei rischi e dei rischi residui è riportata nella parte interna della struttura all'altezza del quadro elettrico.

In caso si renda necessario lo spostamento di una macchina già operativa, attenersi ai seguenti punti:

- Operare sempre seguendo le indicazioni previste dalle vigenti norme antinfortunistiche
- Rimuovere dai piani, e riporre in luogo idoneo, i contenitori dei coloranti
- Smontare, riporre ed assicurare ad uno o più bancali i singoli moduli della struttura (eseguire le istruzioni di montaggio con sequenza inversa)
- Trasportare, con mezzi idonei, i bancali al luogo di destinazione
- Posizionare la macchina ripetendo le fasi di installazione

Per evidenti motivi di sicurezza è vietato spostare la macchina assemblata.

Per movimentazioni su lunghe distanze è obbligatorio imballare e fissare la macchina al bancale come quando è stata consegnata.

Copyright © 2025 Tecmec S.r.l.

5 INSTALLAZIONE

AVVERTENZA

Considerate le dimensioni ed i pesi dei vari componenti che si andranno a movimentare è vincolo fondamentale che le prossime fasi descritte in queste istruzioni di montaggio siano effettuate da 2 (due) persone.

Rimuovere scatola di imballo.	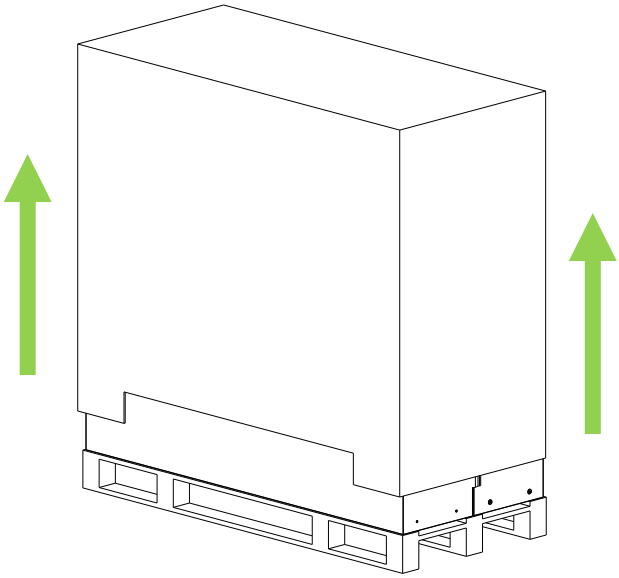
Stendere la scatola dell'imballo a terra e appoggiarvi sopra la struttura inferiore dell'Armadio (è quella più alta fra le due) prestando attenzione alle antine collocate in mezzo alle strutture. Avvitare senza stringere eccessivamente i quattro piedini e relativi dadi alla base della struttura.	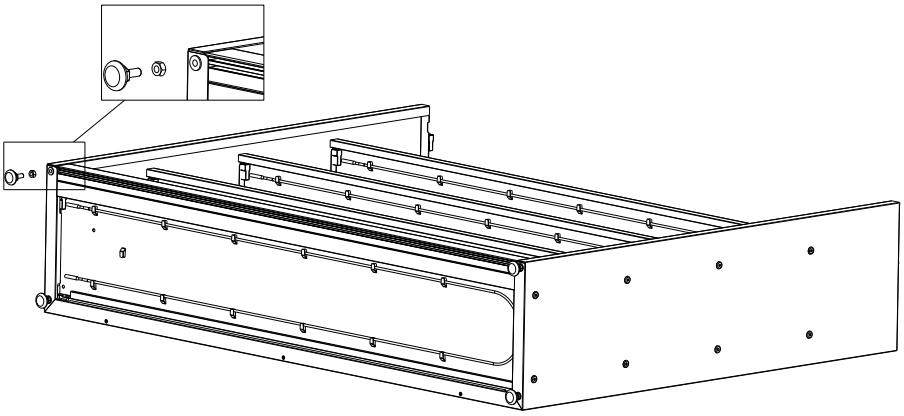
Posizionare la struttura inferiore dello scaffale in prossimità della sua ubicazione finale. Lasciare circa 50cm dalla parete per agevolare le prossime operazioni.	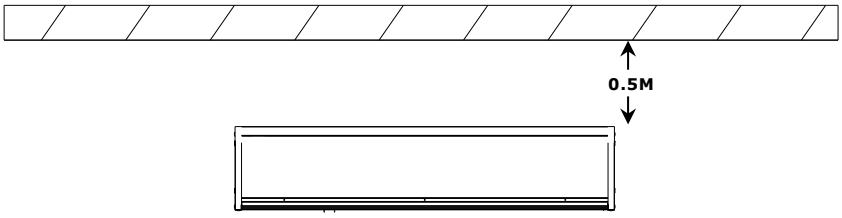

Copyright © 2025 Tecmec S.r.l.

Sovrapporre le due strutture e fissarle tra di loro tramite 4 rondelle e viti M5. Prestare attenzione al cavo di alimentazione che potrebbe rimanere schiacciato. Il cavo in questione è posto nella parte inferiore sinistra dalla struttura superiore (indicato con una freccia nel disegno).	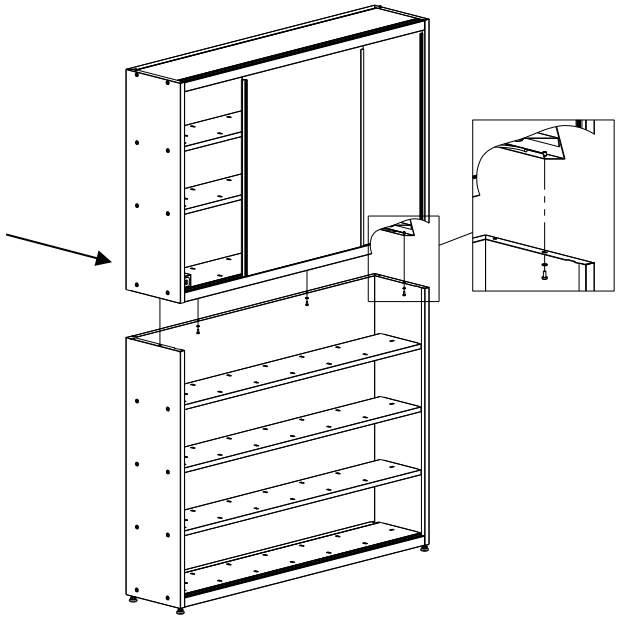
Posizionare la struttura contro la parete. Accertarsi che il pavimento sia il più possibile in piano; se dovessero esserci dei dislivelli, agire sui piedini regolabili. Una volta trovata una posizione stabile e livellata serrare i controdadi. **Non eseguire questa operazione può comportare la non perfetta chiusura delle porte scorrevoli.**	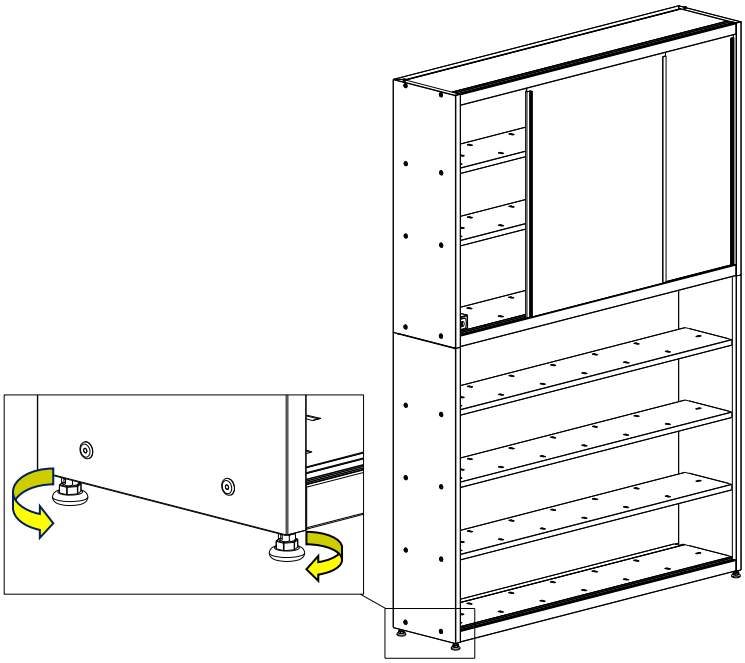

Copyright © 2025 Tecmec S.r.l.

Fissare le squadrette angolari alla struttura e poi al muro con i tasselli forniti in dotazione.	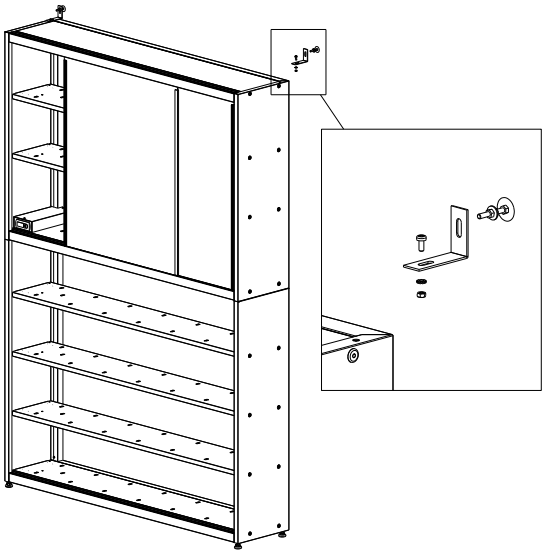
Rimuovere le viti di chiusura del quadro termostato. Per aprire il quadro bisogna far scorrere il coperchio e poi ruotarlo.	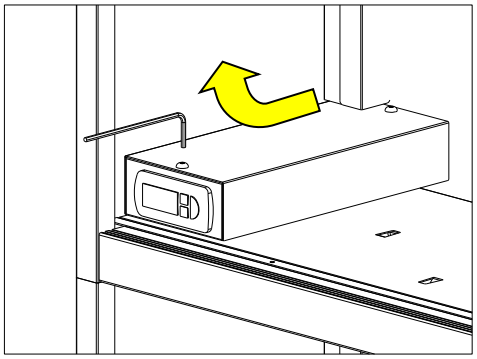
Far passare il cavo di alimentazione della struttura inferiore nella feritoia e collegarlo al connettore del termostato. Richiudere il coperchio e fissarlo con le viti.	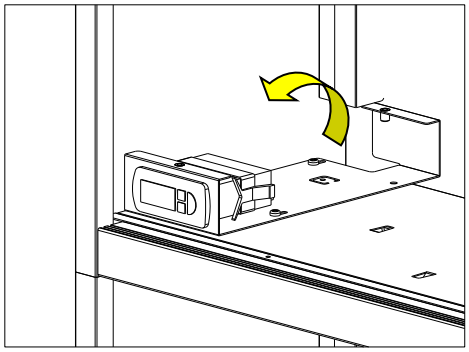

Copyright © 2025 Tecmec S.r.l.

Inserire i pannelli scorrevoli nelle guide plastiche. **ATTENZIONE** La prima porta scorrevole che viene posizionata deve occupare il profilo interno della guida. Inserire prima la parte superiore e poi quella inferiore.	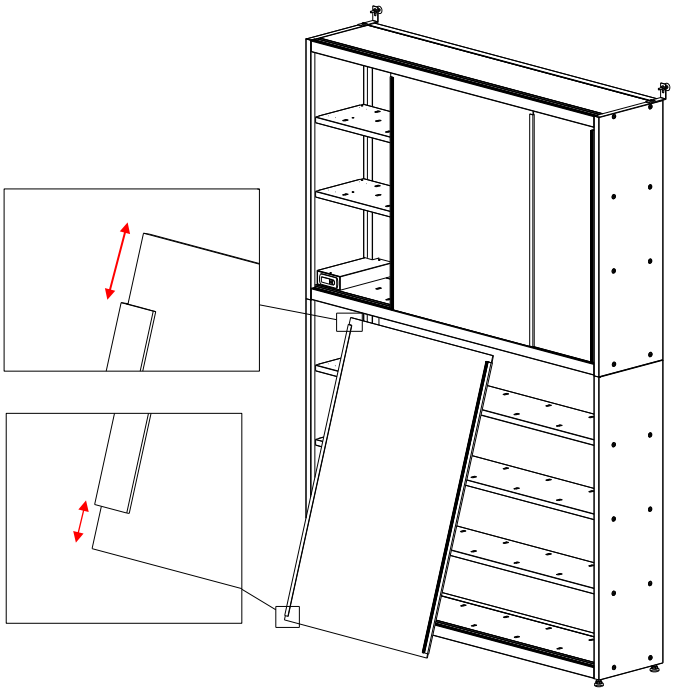
Collegare la spina di alimentazione alla rete elettrica.	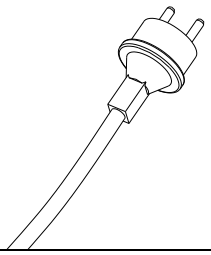

Copyright © 2025 Tecmec S.r.l.

6 UTILIZZO

6.1 Istruzioni d'uso e regolazione del termostato

L'Armadio riscaldato funziona tramite un termostato digitale che rileva la temperatura all'interno dell'Armadio grazie ad una sonda posta sotto un ripiano.

Raggiunta la temperatura (impostazione di fabbrica = 20°) il termostato interrompe l'alimentazione alle resistenze fino a quando la temperatura non scende sotto la soglia impostata di 1°; a questo punto riparte il ciclo di riscaldamento.

Durante la fase di riscaldamento sul display del termostato viene visualizzato anche il simbolo

6.2 Impostazione personalizzata temperatura di mantenimento prodotti

Per ulteriori dettagli su questo argomento rivolgersi al Servizio di Assistenza Tecmec.

Copyright © 2025 Tecmec S.r.l.

7 MANUTENZIONE

7.1 Manutenzione ordinaria

Come tutti i prodotti Tecmec, anche l'Armadio necessita di pochi accorgimenti da tenere presenti per allungarne la durata di utilizzo:

- controllare ad inizio giornata che il display del termostato sia acceso;
- controllare che tutti i barattoli siano collocati correttamente sugli appositi ripiani;
- in caso di perdite scollegare la macchina dalla rete e, adottando idonee misure protettive, pulire immediatamente la zona con prodotti conformi al prodotto da rimuovere;
- lasciare la macchina in modalità operativa anche la sera e nei weekend per mantenere i prodotti sempre pronti al loro utilizzo;
- ricordarsi, dopo ogni operazione di carico/scarico, di chiudere le porte scorrevoli;
- verificare il corretto funzionamento del termostato facendo caso all'accensione dell'apposita spia sul display.

Per ogni altro dubbio o problema contattare il Servizio di Assistenza Tecmec.

7.2 Periodi di non utilizzo

Nel caso in cui l'apparecchiatura venga spenta per un lungo periodo (es. lunghe festività o ferie estive) è necessario rimuovere tutti barattoli dai piani dell'Armadio e riporli in un luogo adatto al loro stoccaggio.

Prima di inserire un nuovo barattolo è bene, se necessario, agitarlo con un mixer ove possibile o in alternativa miscelarlo manualmente.

In caso di mancata tensione l'Armadio è in grado di ristabilire il suo corretto funzionamento in totale autonomia. Se così non fosse contattare il Servizio di Assistenza Tecmec.

Copyright © 2025 Tecmec S.r.l.

8 DIAGNOSI

Problema	Possibile causa	Possibile soluzione
Nell'Armadio non si raggiunge la temperatura impostata.	Le resistenze non scaldano.	Contattare il servizio di Assistenza Tecmec.
	È presente una dispersione di calore.	Controllare la chiusura delle porte scorrevoli.
	La temperatura del locale ove è posto l'armadio è troppo bassa.	Non posizionare l'Armadio in zone troppo fredde.
Uno o più ripiani non vengono scaldati.	Connettore resistenza scollegato.	Controllare il connettore nella canalina laterale.
	Resistenza guasta.	Contattare il Servizio di Assistenza Tecmec.
Il display del termostato non si accende.	Cavo di alimentazione scollegato o interrotto.	Controllare il cavo che sia integro e collegato alla rete di alimentazione.
	Termostato non funzionante.	Contattare il servizio di Assistenza Tecmec.

Copyright © 2025 Tecmec S.r.l.

9 SPECIFICHE

Caratteristica		*Valore*		*U.M.*
Dimensioni	Altezza	1960		mm
	Larghezza	1125	1370	mm
	Profondità	300		mm
Massa	Netto	65	73	Kg
	Imballo spedizione	71.5	85	Kg
Temperatura di funzionamento		5÷40		°C
Tensione di alimentazione		220 ±15%		V
Frequenza di rete		50 (60)		Hz
N° fasi		1Ph+N+TERRA		
Potenza massima assorbita		0.45	0.55	kW
Altezza ingresso 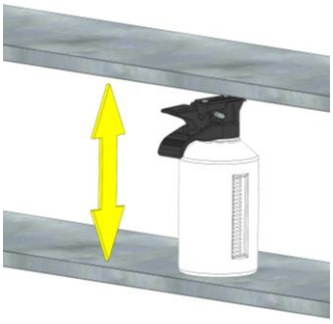		300 (1 piano) 235 (6 piani)		mm
Profondità utile 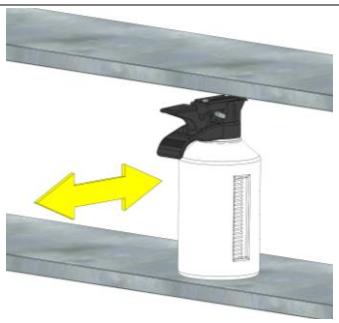		280		mm

Copyright © 2025 Tecmec S.r.l.

9.1 Cablaggio quadr _ termostato

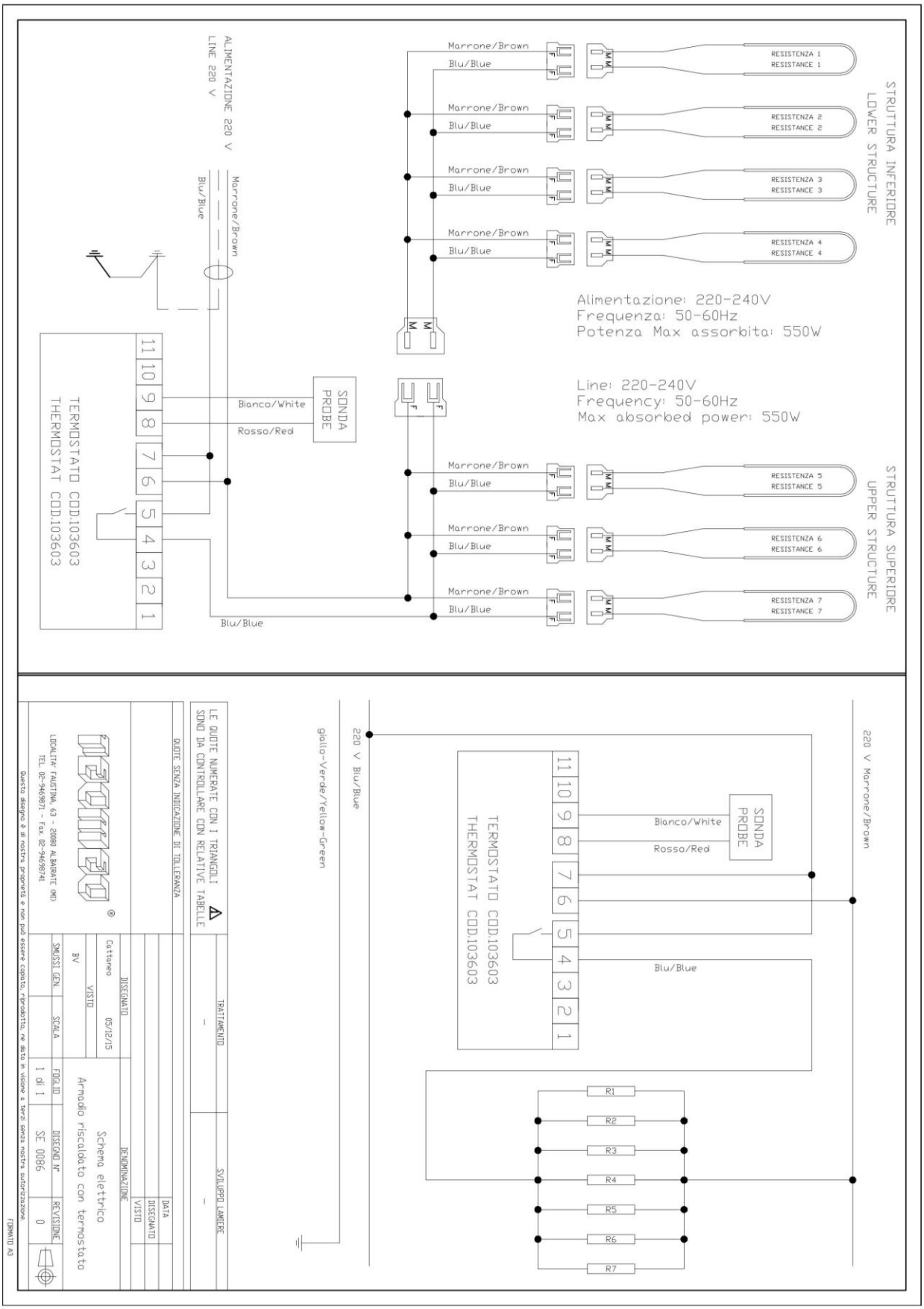

10 SMALTIMENTO

Prima di procedere a qualunque operazione scollegare la spina di alimentazione.

Questo impianto non può essere smaltito come rifiuto domestico.

In caso di smaltimento, smontare e suddividere, per quanto possibile le parti della macchina dividendole in base alla loro diversa natura (ad esempio: tubazioni, componenti in gomma, lubrificanti, solventi, prodotti vernicianti, alluminio, materiale ferroso, rame, ecc.).

Procedere allo smaltimento secondo le norme vigenti in materia, che possono anche richiedere comunicazioni scritte o richieste di autorizzazione agli enti preposti.

I prodotti fuoriusciti accidentalmente dai barattoli, ma anche i manufatti contaminati (es. carta/stracci) utilizzati per la pulizia, devono essere recuperati e smaltiti secondo le vigenti norme di legge, in quanto la loro dispersione provoca danni sia alle persone che all'ambiente.

Per lo smaltimento dei prodotti coloranti, o per le parti del macchinario contaminate da essi, fare riferimento alle schede tecniche di sicurezza dei relativi prodotti.

Copyright © 2025 Tecmec S.r.l.

11 RICAMBI

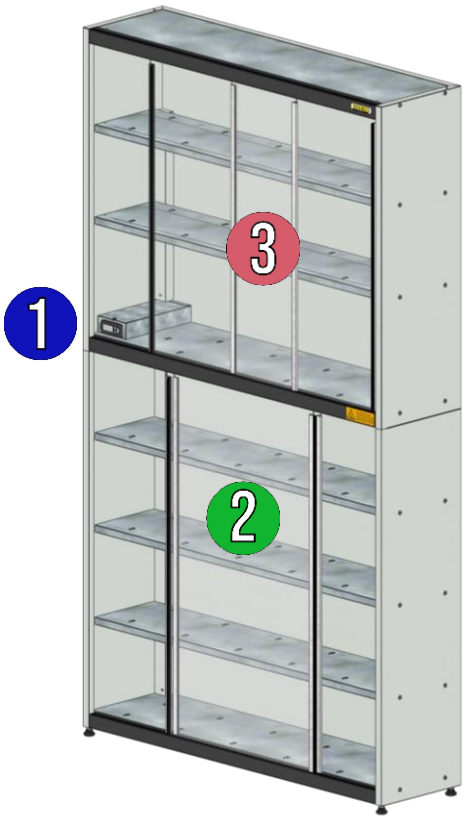

	1125	1370
1	RC0023 - KIT TERMOSTATO SET. 20°	
2	RC0027 - KIT PORTE SCAFFALE 1125	RC0028 - KIT PORTE SCAFFALE 1370
3	RC0025 - KIT RESISTENZE 1125	RC0026 - KIT RESISTENZE 1370

Copyright © 2025 Tecmec S.r.l.

12 NOTE

Indice

1 INFORMACIÓN GENERAL 24
1.1 IDENTIFICACIÓN DEL FABRICANTE 24
1.2 ASISTENCIA 24
1.3 IDENTIFICACIÓN DEL PRODUCTO 24
1.4 DECLARACIÓN CE 25
1.5 NORMAS DE REFERENCIA 26
1.6 GARANTIA 26
2 DESCRIPCIÓN DEL ARMARIO 27
2.1 VERSIONES DISPONIBLES 27
3 SEGURIDAD 28
3.1 REGLAS DE SEGURIDAD 28
3.2 CUADRO ELÉCTRICO DE ALIMENTACIÓN 28
3.3 ZONA DE TRABAJO 29
3.4 RIESGOS RESIDUALES 29
3.5 SIMBOLOGÍA INDICADA EN EL ARMARIO 30
3.6 USO PREVISTO DEL ARMARIO 30
3.7 USO NO PREVISTO 30
4 TRANSPORTE Y MANIPULACIÓN 31
5 INSTALACIÓN 32
6 USO DEL TERMOSTATO 36
6.1 INSTRUCCIONES DE USO Y REGULACIÓN DEL TERMOSTATO 36
6.2 PROGRAMACIÓN DE TEMPERATURA PERSONALIZADA DE MANTENIMIENTO DEL PRODUCTO 36
7 MANTENIMIENTO 37
7.1 MANTENIMIENTO ORDINARIO 37
7.2 PERIODO DE NO USO (VACACIONES) 37
8 DIAGNOSTICO 38
9 ESPECIFICACIONES 39
10 ESQUEMA ELECTRICO 40
10.1 CABLEADO DEL CUADRO TERMOSTATO 40
11 ELIMINACIÓN 41
12 REPUESTOS 42
13 NOTES 43

Copyright © 2025 Tecmec S.r.l.

1 INFORMACIÓN GENERAL

1.1 Identificación del fabricante

TECMEC S.r.l.
Località Faustina, 63
20080 Albairate (MI) – Italy
Tel: +39 02 9469871
e-mail: tecmec@tecmec.com
web: www.tecmec.com

1.2 Asistencia

mobile: +39 3481984118
e-mail: ast@tecmec.com
web: https://tecmec.com/contattaci/

1.3 Identificación del producto

En el panel frontal superior es etiqueta adhesiva que identifica la máquina que muestra los siguientes datos:

- Los símbolos en los requisitos de seguridad y salud
- Datos del fabricante
- Año y mes de fabricación
- Marca CE/EAC
- Modelo
- Código único de la máquina
- Número de serie
- Características eléctricas

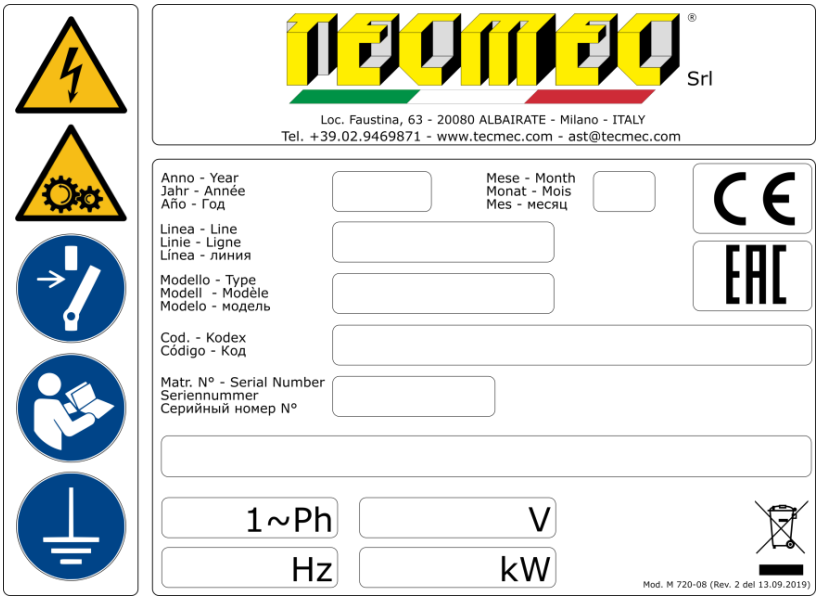

1.4 Declaración Ce

DICHIARAZIONE DI CONFORMITÀ "CE" - "CE" CONFORMITY DECLARATION
CERTIFICAT DE CONFORMITÉ "CE" - DECLARACIÓN DE CONFORMIDAD "CE""CE"
ÜBEREINSTIMMUNGERKLÄRUNG

Si dichiara che i macchinari di nostra fornitura si intendono progettati e costruiti in conformità ai requisiti essenziali di sicurezza e salute dettati dalla Direttiva Europea sulla Sicurezza delle Macchine. Rammentiamo che la presente dichiarazione perde validità in caso di modifiche sui macchinari eseguite senza il nostro consenso.

It is hereby certified that the equipments we supply are designed and manufactured according to the safety and welfare essential requirements prescribed by the European Direction on Machines Safety. We remind that the present declaration loses validity in case of modifications on machinery carried out without our consent.

Nous déclarons que la machine de notre fourniture spécifiée ci-dessous a été conçue et construite en conformité aux normes essentielles de santé et de sécurité requises par la Directive Européenne pour la Sécurité des Machines. Cette déclaration perdra sa validité au cas où la machines aurait subit des modifications sans notre autorisation.

Se declara que las máquinarias de nuestro suministro han sido proyectadas y construidas en conformidad con los requisitos esenciales de seguridad y salud dictadas por la Norma europea sobre la Seguridad de Máquinas. Recordamos que la presente declaración pierde validez en caso de modificaciones sobre las maquinarias ejecutadas sin nuestro consentimiento.

Es ist hier erklärt, daß die von uns hergestelleten Maschinen in Übereinstimmung mit den wesentlichen Sicherheits- und Gesundheitserfordernissen nach der Europäischen Richtlinie über die Maschinensicherheit geplant und aufgebaut sind. Wir erinnern Sie daran, daß die vorliegende Erklärung ihre Gültigkeit im Fall von Änderungen auf die Maschinen verliert, die ohne unsere Zustimmung gemacht werden.

Identificazione del fabbricante, Manufacturer identification, Identification du fabricant, Identificación del fabricante, Identifikation der Herstellers:

TECMEC S.r.L. - Località Faustina, 63 - 20080 Albairate (MI) Italy

Tel. +3902946987.1 - Fax +3902946987.41 - E-mail tecmec@tecmec.com - http://www.tecmec.com

Identificazione della macchina, Machine identification, Identification de la machine, Identificación de la máquina, Identifikation der Maschine:

Codice, Code, Código, Maschinenummer:	**: 012317-7035**
Matricola, Serial number, Numéro de série, Número de serie, Seriennumme:	**: SN00000**
Descrizione, Description, Descripción, Schilderung:	**: ARMADIO 1370 RISC**
Anno di costruzione, Year of manufacture, Année de construction, Baujahr,Fecha:	**: 20XX**

Direttive di riferimento, Reference directives, Directives de référence, Directivas de referencia, Angewandte Normen:

- 2014/35/UE (bassa tensione - low tension - basse tension - baja tension - Niederspannung)
- 2014/30/UE (compatibilità elettromagnetica - electromagnetic compatibility - compatibilité électromagnetique - compatibilidad electromagnética - elektromagnetische Verträglichkeit)

Norme applicate, Applied regulations, Normes appliquées, Normas aplicadas, Angewandte Anweisungen:

- CEI EN 60204-1:2016 - (equipagg. elettrici - electrical equipments - équipements électriques - equipos eléctricos - Elektrische Geräte)

Persona autorizzata a costruire il fascicolo tecnico, Person authorized to compile the technical file, Personne autorisée à constituer le dossier technique, Persona autorizada para elaborar el espediente técnico, Autorisierte Person zur Erstellung dertechnischen Dokumentation

TECMEC Srl

Luogo e data, Place and date, Lieu etdate, Lugar y fecha, Ort und Datum
Albairate, 27/8/20XX

Il legale rappresentante
The legal rapresentative

Laura Desinano

FACSIMILE

1.5 Normas de referencia

2014/35/UE	Directiva baja tensión
2014/30/UE	Directiva compatibilidad electromagnetica
CEI EN 60204-1	Equipamiento eléctrico de la maquinaria

1.6 Garantia

La garantía cubre la sustitución o reparación gratuita de los componentes que tienen defectos de fabricación.

Para ver las condiciones de garantía, visualizar el documento que contiene los términos de la garantía en el CD suministrado con el producto.

En particular, están excluidos de la garantía los daños de transporte, por incumplimiento de las instrucciones de instalación y funcionamiento de personal no autorizado o de otra manera, por razones que no son causadas por el fabricante.

Copyright © 2025 Tecmec S.r.l.

2 DESCRIPCIÓN DEL ARMARIO

El Armario CC200 es un equipo estudiado para el sector profesional.

La característica única de este equipo es la de almacenar/estibar en un lugar protegido las pastas colorante (que están contenidos en recipientes adecuados). Por otra parte,la versión calefactado permite el almacenamiento a temperatura constante.

2.1 Versiones disponibles

	Dimensiones	*Código*	*Descripción*
Calefactado	1125	012666	Armario 1125 Calefctado
	1370	012317	Armario 1370 Calefctado
Sin Calefactar	1125	012667	Armario 1125 Sin Calefactar
	1370	012318	Armario 1370 Sin Calefactar

Copyright © 2025 Tecmec S.r.l.

3 SEGURIDAD

3.1 Reglas de seguridad

Los productos Tecmec deben ser incluidos en la evaluación del riesgo laborales y requieren el cumplimiento de las leyes aplicables en materia de seguridad en el trabajo.

Para asegurarse el mayor grado de seguridad posible en el uso correcto de la máquina, se han adoptado todos los requisitos necesarios en la fase de proyección, construcción, montaje e instalación.

La máquina debe ser utilizada por personal formado para el correcto uso, a fin de evitar incidentes y daños a las personas o materiales.

La composición está conforme a las normas vigentes.

El armario debe ser colocado en un contenedor especial adecuado para contener cualquier salida accidental de productos.

3.2 Cuadro eléctrico de alimentación

Determinado el lugar de instalación, los requisitos preliminares a controlar antes de conectar la máquina agitadora son los siguientes:

- La alimentación eléctrica debe proporcionarse mediante un cuadro adecuado, colocado en proximidad al armario.
- La potencia máxima prevista es de 0.55Kw. La sección de los cables conductores no debe ser inferior a 1,5 mm^2.
- La línea de alimentación deberá estar provista de una buena conexión a tierra y conforme a los requisitos previstos en las normas vigentes.
- El cuadro de alimentación, deberá estar compuesto de un interruptor diferencial ($I\Delta n$=0.03A) y de tensión y fase compatible con el tipo de alimentación de la máquina agitadora (monofase).

Para conseguir una seguridad de funcionamiento completo de la máquina y el usuario es muy importante para utilizar en la construcción del cuadro la tipologia de interruptor por que esto tiene una función de protección contra cualquier tensión diferencial contacto/accidental a tierra directa.

Es importante hacer las evaluaciones necesarias del sitio y seguir las reglas que obliguen a las características del sistema eléctrico, de manera que no son causa de lesiones o accidentes.

Para evitar que el armario, en las condiciones de funcionamiento no presente problemas de inestabilidad, es necesario un ajuste perfecto de las patas de soporte colocados en la parte inferior de la estructura con la forma descrita en la sección de instrucciones de instalación.

Copyright © 2025 Tecmec S.r.l.

3.3 Zona de trabajo

Las áreas en las que el uso indebido y no se permiten intervenciones pueden presentar riesgos son:

- el área del Operador
- zona de Mantenimiento

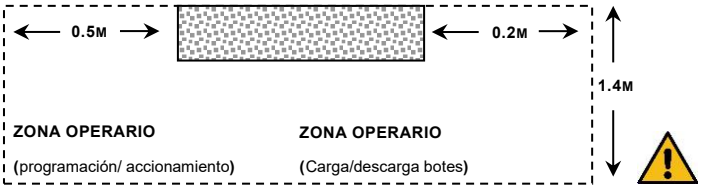

3.4 Riesgos residuales

A parte de las normas y precauciones que se han adoptado en la proyección del armario para la garantía de un uso seguro, pueden surgir situaciones irregulares presumibles que ha sido posible reducir el riesgo pero no la total eliminación.

RISCHIO	PRECAUZIONE	SIMBOLO
Heridas o rasguños durante el proceso de carga y descarga de botes.	Use guantes protectores y zapatos de seguridad durante todo el ciclo de producción y también durante la manipulación preparatoria y final (carga y descarga).	
Inhalación de vapores.	Coloque la máquina en una habitación ventilada adecuada. Usar mascarilla protectora adecuada a las sustancias utilizadas.	
Daños en la vista debido a salpicaduras accidentales de pintura.	Usa gafas o protector facial.	

El armario está diseñado para el almacenamiento de pastas colorantes de varias tipologias. Antes de su uso, siga las instrucciones, advertencias y normas de seguridad inndicadas en cada confección y en la ficha tecncica del producto.

Copyright © 2025 Tecmec S.r.l.

3.5 Simbología indicada en el armario

	Peligro debido a la presencia de sistemas eléctricos activos. Está prohibido realizar trabajos en equipos eléctricos activos. Está prohibido operar en sistemas eléctricos sin autorización.
	Obligación de leer atentamente el manual de instrucciones antes de cualquier operación en la máquinaina.
	Obligación de poner a tierra el sistema eléctrico.

3.6 Uso previsto del Armario

La única función de este Armario es mantener y almacenar los productos pastas colorantes (contenidas en sus recipientes idóneos).

Por otra parte, la versión calefactado permite la conservación a temperatura constante.

3.7 Uso no previsto

Los usos adicionales del armario que no se describen en este manual han de considerarse impropio y por consiguiente prohibido.

En particular, queda prohibido:

- Se prohíbe cualquier tipo de manipulación o intervención no autorizada en el cuadro eléctrico.
- Está prohibido el acceso al cuadro termostato por personal no autorizado y, en todo caso, cuando

  se encuentre enchufada a la corriente.
- No retire la protección del cuadro del termostato, si no es en fase de mantenimiento y solamente por personal experto.

Es todo los modos es obligatorio desconectar el enchufe de alimentación antes de cualquier operación de mantenimiento.

Copyright © 2025 Tecmec S.r.l.

4 TRANSPORTE Y MANIPULACIÓN

Los Armarios vienen embalados en cajas especiales de cartón y se transportan en palets.

Sobre cada caja viene pegada una etiqueta en la que aparece el tipo de módulo, el código y la orden de fabricación.

La placa de identificación con la simbología de riesgo relativo y los riesgos residuales se proporciona en la parte interna de la estructura a la altura del cuadro eléctrico.

En caso de tener que mover un Armario que ya operan, siga los siguientes pasos:

- Siempre siguiendo las instrucciones proporcionadas por las normas de prevención de accidentes.
- Retirar y almacenar en un lugar adecuado, los botes de colorante.
- Desmontar, almacenar y fijar uno o más palets, los módulos individuales de la estructura siguiendo las instrucciones de montaje con la secuencia inversa.
- El transporte, por los medios adecuados, los palets a su destino.
- Posicionar la máquina mediante la repetición de la fase de instalación.

Por razones obvias de seguridad está prohibido mover la máquina montada.

Para los movimientos a través de largas distancias se requiere para empacar y asegurar la máquina al palet como cuando fue entregado.

Copyright © 2025 Tecmec S.r.l.

5 INSTALACIÓN

Advertencia

Tenga en cuenta eltamaño y elpeso de los distintos componentes que se van amover es limitación fundamental que los próximos pasos descritos en estas instrucciones de instalaciónse llevan a cabo por dos(2) personas

Retirelos envases de cartón.	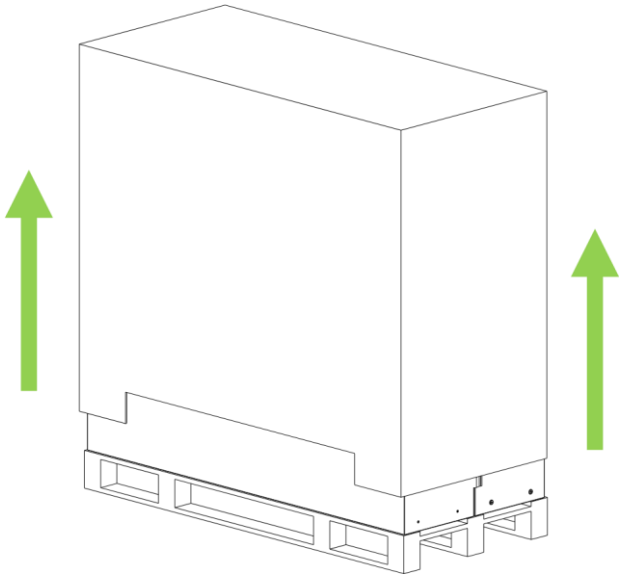
Extender la caja de embalaje al suelo y apoyar encima de la parte inferior del Armario (es la más alta de las dos) prestando atención a las puertas situadas en medio de estructuras. Atornillar sin apretar demasiado los cuatro pies y las tuercas en la base de la estructura.	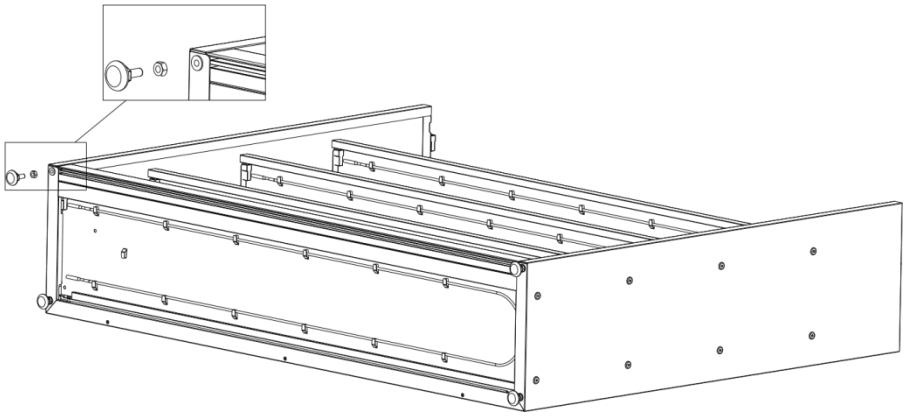
Colocar la estructura inferior del armario en la proximidad de su ubicación final. Dejar unos 50 cm de distancia a la pared para facilitar las próximas operaciones.	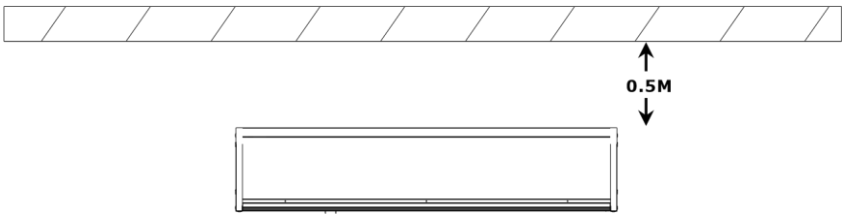

Copyright © 2025 Tecmec S.r.l.

Superponer las dos estructuras y atornille entre sía través de 4 tornillos M5 y arandelas. Prestar atención al cable de alimentación que podrían sera plastados. El cable en cuestión se coloca en la parte inferior izquierda de la estructura superior (indicado con una flecha en el dibujo).	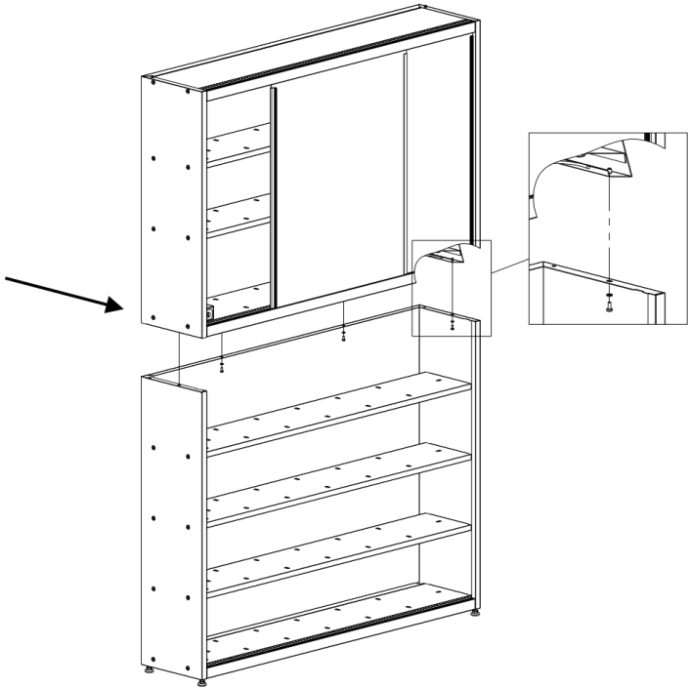
Coloque el armario contra la pared. Asegúrese de que el suelo estan plano como sea posible; si se encuentra alguna de las diferencias de altura, utilice las patas ajustables. Una vez que haya encontrado un posición establey nivelado apretar la stuercas de seguridad. **El no hacer lo pue de resultar en el cierre imperfecto de puertas correderas.**	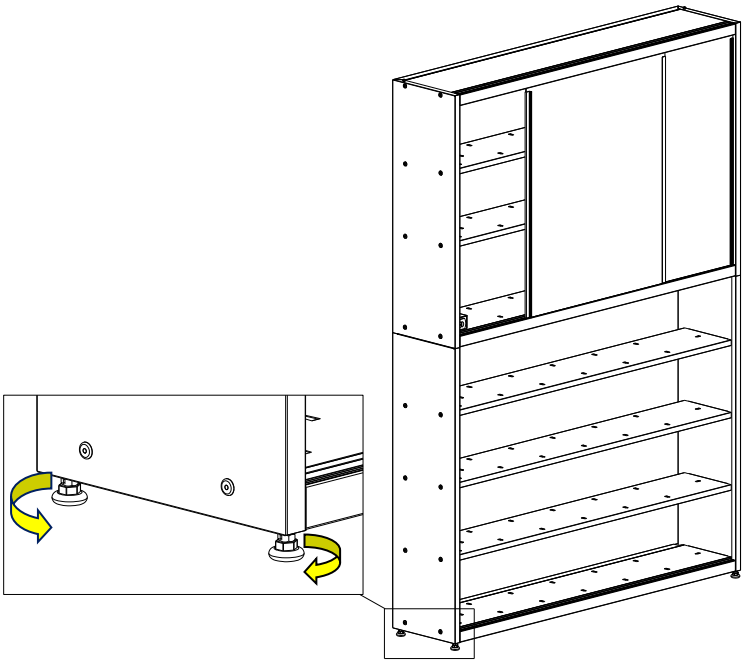

Copyright © 2025 Tecmec S.r.l.

Fijar los soportes angulare sen la estructura y luego a la pared con los tacos en dotación.	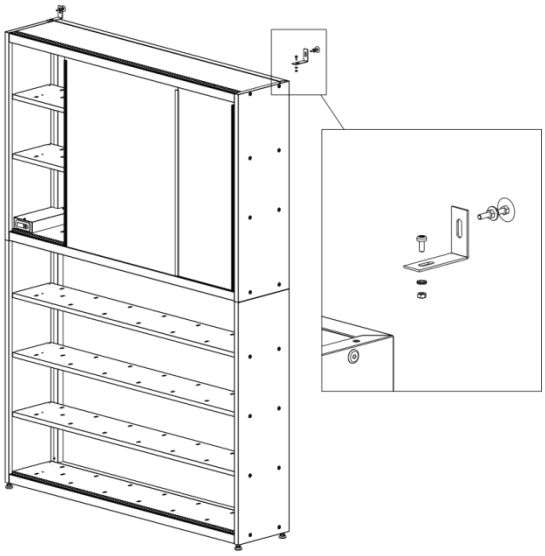
Quitar los tornillos del panel del termostato. Para abrir el cuadro tiene que deslizar la tapa y luego girarlo.	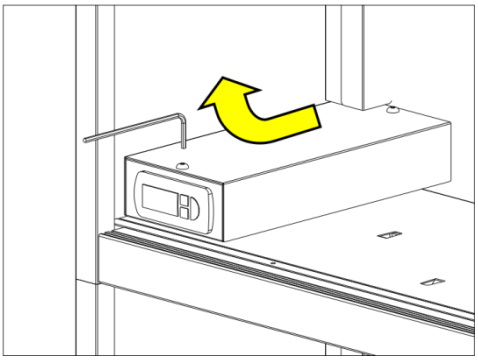
Pase el cable de alimentación de la estructura por debajo de la ranura y conectarlo al conector termostato. Cierre la tapa y fijarla con tornillos.	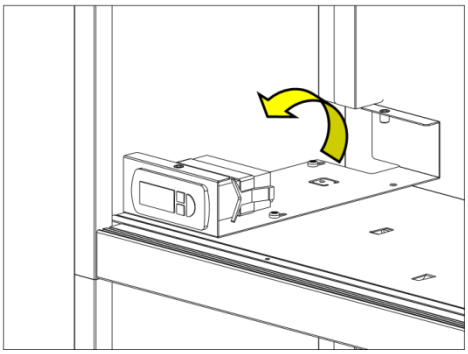

Copyright © 2025 Tecmec S.r.l.

Inserte las puertas des lizante sen las guías de plástico. **PRECAUCIÓN** La primera puerta corredera que se coloca debe ocupar el perfil interior de la guía. Inserte primero la parte superior y luego el inferior.	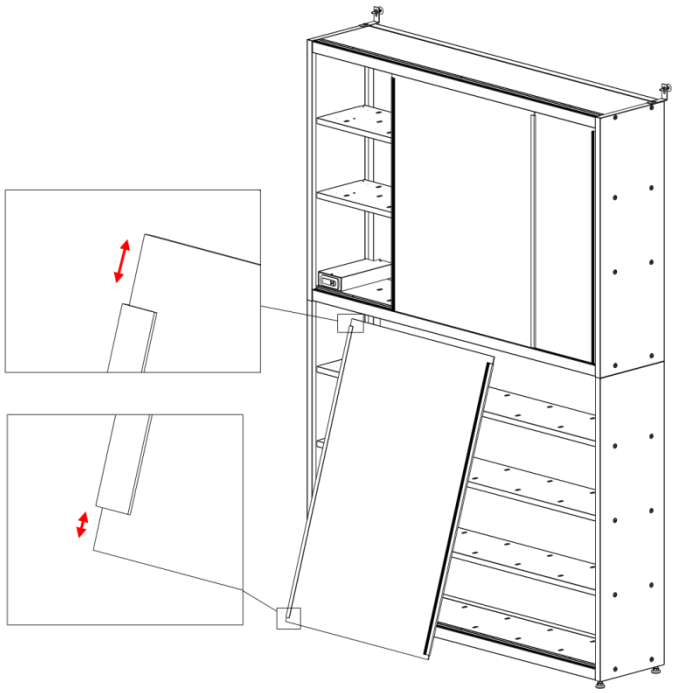
Conectar el cable de alimentación a la red eléctrica.	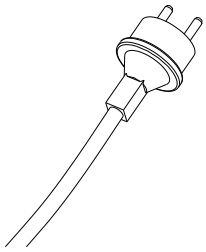

Copyright © 2025 Tecmec S.r.l.

6 USO DEL TERMOSTATO

6.1 Instrucciones de uso y regulación del termostato

El Armario calefactado funciona a través de un termostato digital que detecta la temperatura en el interior del Armario gracias a una sonda colocada debajo de un estante.

Una vez que la temperatura (ajuste de fábrica=20°) el termostato corta la energía a los calentador eshasta que la temperatura cae por debajo delumbral establecido de 1°; en este punto se inicia el ciclo de calentamiento.

Durante la fase de calentamiento en la pantalla del termostato también muestra el símbolo

6.2 Programación de temperatura personalizada de mantenimiento del producto

Para más detalles sobre este argumento, dirigirse al Servicio Técnico de Tecmec.

Copyright © 2025 Tecmec S.r.l.

7 MANTENIMIENTO

7.1 Mantenimiento ordinario

Como todos los productos Tecmec, este Armario necesita de algunos puntos a controlar:

- comprobar al inicio de la jornada que el display del termostato está encendido.
- compruebe que todos los botes estén correctamente colocados en su estante.
- en caso de fugas, desconecte el equipo de la red y con las medidas de protección adecuadas, limpiar inmediatamente la zona con productos de acuerdo con el producto a ser retirados.
- dejar el armario en el modo de funcionamiento incluso por las noches y los fines de semana para mantener el producto siempre listo para usarlos
- recordarse de cerrar las puertas correderas después de cada uso.
- verificar el correcto funcionamiento del termostato verificando el encendido del display

Para cualquier otra pregunta o duda, póngase en contacto con el Servicio de Asistencia.

7.2 Periodo de No uso (vacaciones)

Cuando el Armario deba permanecer apagado por un largo periodo de tiempo (vacaciones, periodo de fiestas) es necesario, sacar todos los botes del estante y almacenarlos en lugar adecuado.

Antes de poner un nuevo bote es aconsejable, y necesario, agitarlo mediante un mixer ó agitarlo a mano.

En caso de fallo de tensión el termostato se deberá de restaurarsu correcto funcionamiento con total autonomía. Sino es así, póngase en contacto con el Servicio al Cliente Tecmec.

Copyright © 2025 Tecmec S.r.l.

8 DIAGNOSTICO

Problema	Posible causa	Posible solución
En el armario no se llega a la temperatura programada.	Las resistencias no calienta.	Contactar servicio de asistencia Tecmec.
	Hay pérdida de calor.	Controlar que se cierren las puertas correderas.
	La temperatura del local donde está ubicado el armario es muy baja.	No colocar el Armario en zona muy fría.
Uno o más estantes no se calientan.	Conector de la resistencia desconectado.	Controlar el conector de la guía lateral.
	Resistencia rota.	Contactar servicio de asistencia Tecmec.
El display del termostato no se enciende.	Cable de alimentación desconectado ó seccionado.	Controlar que el cable no esté cortado y conectado a la corriente.
	Termostato no funciona.	Contactar servicio de asistencia Tecmec.

Copyright © 2025 Tecmec S.r.l.

9 ESPECIFICACIONES

Característica		*Valor*		*U.M.*
Dimensiones	Altura	1960		mm
	Ancho	1125	1370	mm
	Profundidad	300		mm
Peso	Neto	65	73	Kg
	Embalado expedición	71.5	85	Kg
Temperatura de funcionamiento		5÷40		°C
Tensión de alimentación		220 ±15%		V
Frecuencia de red		50 (60)		Hz
N° Polos		1Ph+N+TERRA		
Consumo		0.45	0.55	kW
Altura de entrada	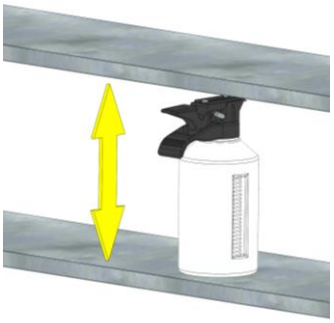	300 (1 plan) 235 (6 plan)		mm
Profundidad útil	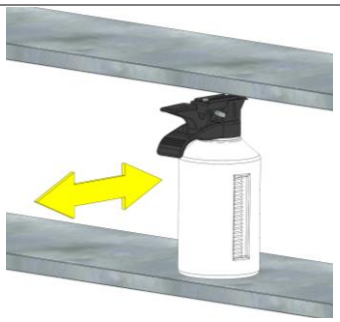	280		mm

Copyright © 2025 Tecmec S.r.l.

10 ESQUEMA ELECTRICO

10.1 Cableado del cuadro termostato

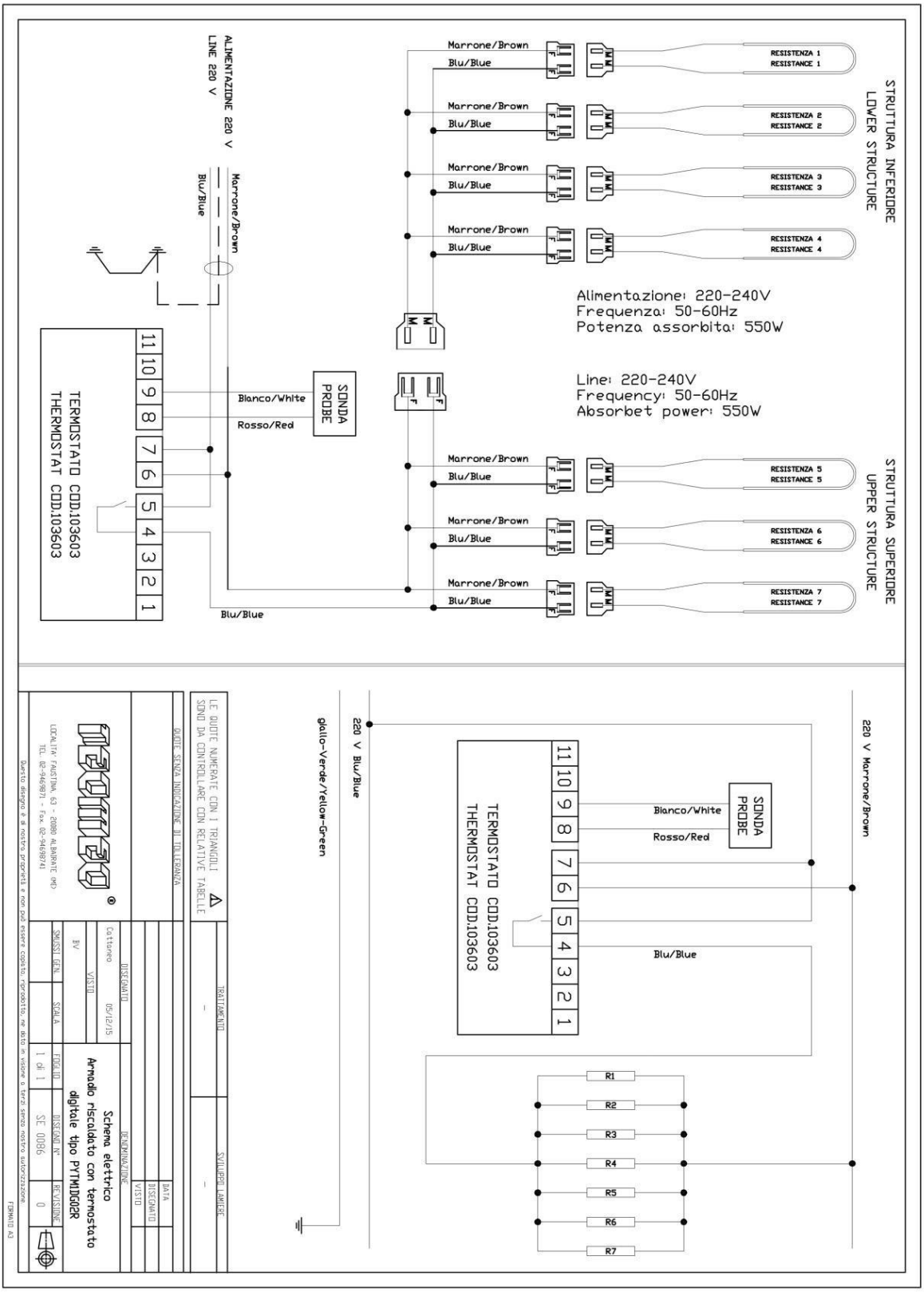

11 ELIMINACIÓN

Antes de de realizar cualquier operación, desconecte el enchufe.

Este equipo no puede ser tratado como residuos domésticos.

En caso de eliminación, desmontar y subdividir en la medida de lo posible, las partes de la máquina en base a su diversa naturaleza (por ejemplo: tubos, componentes de caucho, lubricantes, disolventes, pinturas, aluminio, material ferroso, cobre, etc.).

Desechar de acuerdo con las normas vigentes, los cuales también pueden requerir comunicaciones escritas o solicitudes de autorización a las autoridades pertinentes.

Los productos que han salido, derramado accidentalmente de los frascos, sino también productos contaminados (por ejemplo. papel / trapos) se utiliza para la limpieza, deben ser recuperados y eliminarse de acuerdo con la normativa vigente, ya que su dispersión provoca daños tanto a las personas y el medio ambiente.

Para la eliminación de colorantes o de piezas de maquinaria contaminados por ellos, consulte las hojas de datos de seguridad de los respectivos productos.

Copyright © 2025 Tecmec S.r.l.

12 REPUESTOS

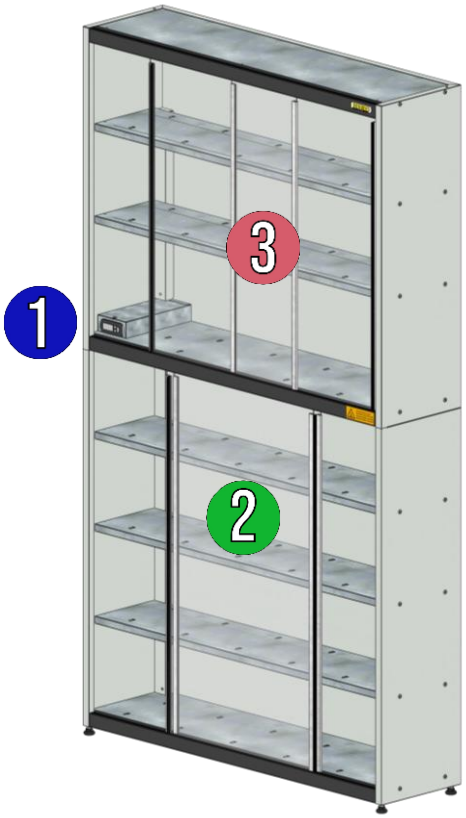

	1125	1370
1	RC0023 - KIT DE TERMOSTATO. 20°	
2	RC0027 - KIT DE PUERTA 1125	RC0028 - KIT DE PUERTA 1370
3	RC0025 - KIT DE ELEMENTO CALEFACTOR 1125	RC0026 - KIT DE ELEMENTO CALEFACTOR 1370

Para cualquier duda ó consulta contactar el servicio técnico Tecmec.

Copyright © 2025 Tecmec S.r.l.

13 NOTES

Contents

1 GENERAL INFORMATION 45
1.1 MANUFACTURER IDENTIFICATION 45
1.1 AFTER-SALES ASSISTANCE 45
1.2 PRODUCT IDENTIFICATION 45
1.3 CE DECLARATION 46
1.4 REFERENCE STANDARDS 47
1.5 WARRANTY 47
2 EQUIPMENT DESCRIPTION 48
2.1 AVAILABLE VERSIONS 48
3 SAFETY 49
3.1 SAFETY RULES 49
3.2 ELECTRICAL POWER SUPPLY 49
3.3 WORKING ZONES 50
3.4 RESIDUAL RISK 50
3.5 SYMBOLS SHOWN ON THE EQUIPMENT 51
3.6 INTENDED USE OF THE EQUIPMENT 51
3.7 NON INTENDED USE 51
4 TRANSPORT AND HANDLING 52
5 INSTALLATION 53
6 USE 57
6.1 OPERATING INSTRUCTIONS AND THERMOSTAT SETTINGS 57
6.2 CUSTOMIZED TEMPERATURE SETTING FOR PRODUCTS MAINTENANCE 57
7 MAINTENANCE 58
7.1 ORDINARY MAINTENANCE 58
7.2 NON USE PERIODS 58
8 TROUBLESHOOTING 59
9 TECHNICAL FEATURES 60
10 WIRING DIAGRAM 61
10.1 WIRING THERMOSTAT PANEL 61
11 DISPOSAL 62
12 SPARE PARTS 63
13 NOTES 64

Copyright © 2025 Tecmec Srl

1 GENERAL INFORMATION

1.1 Manufacturer identification

TECMEC S.r.l.
Località Faustina, 63
20080 Albairate (MI) – Italy
Tel: +39 02 9469871
Fax: +39 02 94698741
e-mail: mailto:tecmec@tecmec.com
web: www.tecmec.com

1.1 After-sales assistance

mobile: +39 3481984118
e-mail: ast@tecmec.com
web: https://tecmec.com/en/contacts/

1.2 Product identification

The identification label, is located inside the structure close to the thermostat panel, with the below mentioned data:

- Simbology on prescrictions of security and health
- Manufacturer information
- Year and month of construction
- CE/EAC Mark
- Type
- Code of machine
- Serial number
- Electrical features

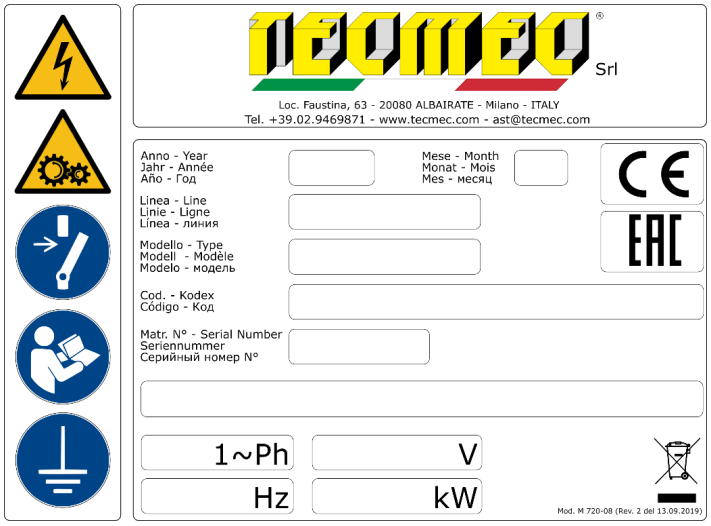

1.3 CE Declaration

DICHIARAZIONE DI CONFORMITÀ "CE" - "CE" CONFORMITY DECLARATION
CERTIFICAT DE CONFORMITÉ "CE" - DECLARACIÓN DE CONFORMIDAD "CE""CE"
ÜBEREINSTIMMUNGERKLÄRUNG

Si dichiara che i macchinari di nostra fornitura si intendono progettati e costruiti in conformità ai requisiti essenziali di sicurezza e salute dettati dalla Direttiva Europea sulla Sicurezza delle Macchine. Rammentiamo che la presente dichiarazione perde validità in caso di modifiche sui macchinari eseguite senza il nostro consenso.

It is hereby certified that the equipments we supply are designed and manufactured according to the safety and welfare essential requirements prescribed by the European Direction on Machines Safety. We remind that the present declaration loses validity in case of modifications on machinery carried out without our consent.

Nous déclarons que la machine de notre fourniture spécifiée ci-dessous a été conçue et construite en conformité aux normes essentielles de santé et de sécurité requises par la Directive Européenne pour la Sécurité des Machines. Cette déclaration perdra sa validité au cas où la machines aurait subit des modifications sans notre autorisation.

Se declara que las máquinarias de nuestro suministro han sido proyectadas y construidas en conformidad con los requisitos esenciales de seguridad y salud dictadas por la Norma europea sobre la Seguridad de Máquinas. Recordamos que la presente declaración pierde validez en caso de modificaciones sobre las maquinarias ejecutadas sin nuestro consentimiento.

Es ist hier erklärt, daß die von uns hergestelleten Maschinen in Übereinstimmung mit den wesentlichen Sicherheits- und Gesundheitserfordernissen nach der Europäischen Richtlinie über die Maschinensicherheit geplant und aufgebaut sind. Wir erinnern Sie daran, daß die vorliegende Erklärung ihre Gültigkeit im Fall von Änderungen auf die Maschinen verliert, die ohne unsere Zustimmung gemacht werden.

Identificazione del fabbricante, Manufacturer identification, Identification du fabricant, Identificación del fabricante, Identifikation der Herstellers:

TECMEC S.r.L. - Località Faustina, 63 - 20080 Albairate (MI) Italy

Tel. +3902946987.1 - Fax +3902946987.41 - E-mail tecmec@tecmec.com - http://www.tecmec.com

Identificazione della macchina, Machine identification, Identification de la machine, Identificación de la máquina, Identifikation der Maschine:

Codice, Code, Código, Maschinenummer:	**: 012317-7035**
Matricola, Serial number, Numéro de série, Número de serie, Seriennumme:	**: SN00000**
Descrizione, Description, Descripción, Schilderung:	**: ARMADIO 1370 RISC**
Anno di costruzione, Year of manufacture, Année de construction, Baujahr,Fecha:	**: 20XX**

Direttive di riferimento, Reference directives, Directives de référence, Directivas de referencia, Angewandte Normen:

- 2014/35/UE (bassa tensione - low tension - basse tension - baja tension - Niederspannung)
- 2014/30/UE (compatibilità elettromagnetica - electromagnetic compatibility - compatibilité électromagnetique - compatibilidad electromagnética - elektromagnetische Verträglichkeit)

Norme applicate, Applied regulations, Normes appliquées, Normas aplicadas, Angewandte Anweisungen:

- CEI EN 60204-1:2016 - (equipagg. elettrici - electrical equipments - équipements électriques - equipos eléctricos - Elektrische Geräte)

Persona autorizzata a costruire il fascicolo tecnico, Person authorized to compile the technical file, Personne autorisée à constituer le dossier technique, Persona autorizada para elaborar el espediente técnico, Autorisierte Person zur Erstellung dertechnischen Dokumentation

TECMEC Srl

Luogo e data, Place and date, Lieu etdate,
Lugar y fecha, Ort und Datum

Albairate, 27/8/20XX

Il legale rappresentante
The legal rapresentative

Laura Desinano

FACSIMILE

1.4 Reference standards

2014/95/CE	Low Voltage Directive
2014/30/UE	Electromagnetic Compatibility Directive
CEI EN 60204-1	Electrical Equipment of Machines

1.5 Warranty

The warranty covers free of charge the repair or replacement of the components with manufacturing defects.

For the conditions, please refer to the document containing the warranty terms inside the CD supplied with the equipment.

In particular the warranty will not cover any transport damage, or non compliance with the installation and or due to operating instructions, and for unauthorized personnel, and for reason not caused by the manufacturer.

Copyright © 2025 Tecmec Srl

2 EQUIPMENT DESCRIPTION

The Cabinet series CC200 is an equipment designed for the professional sector.

The unique feature of this equipment is to store / stow in a sheltered place the color pastes contained in suitable container / cans.

The heated version allows storage at a constant temperature.

2.1 Available versions

	Dimension	*Code*	*Description*
Heated	1125	012666	Cabinet 1125 Heated
	1370	012317	Cabinet 1370 Heated
Non Heated	1125	012667	Cabinet 1125 Non Heated
	1370	012318	Cabinet 1370 Non Heated

Copyright © 2025 Tecmec Srl

3 SAFETY

3.1 Safety rules

The Cabinet series must be included in the assessment of company risk and requires the applicable laws on safety at work to be complied.

To ensure the highest possible degree of safety in the correct use of the machine, all measures deemed necessary in the design, construction, testing and installation have been adopted.

For a proper use, the cabinet have to be used by trained personnel, in order to avoid accidents or injury to person, or and things.

The used components is in accordance with the applicable standards.

The cabinet must be located in a special tank / container, suitable to contain any accidental products leaks.

To avoid that the equipment have instability issues, it's necessary to verify both the perfect leveling of the feets locaded in the bottom part of the structure and the fixing to the wall, as per the assembly instructions.

3.2 Electrical power supply

Determined the installation area, the following prerequisites have to be implemented:

- The main power supply have to be provided through an electrical panel, placed on the wall close to the equipment.
- The maximum expected power is 0.55Kw. The section of each conductor must be a minimum of 1,5 mm².
- The main power supply line must be fitted with an efficient ground connection, and complies with all the requirements in force.
- The electrical power supply panel have to consist in a residual current device (IΔn=0,03A) with voltage and phase compatible with the agitation motor (single phase).

To ensure a complete safe operation for the operator and the equipment, it's very important, during the assembly of the electrical panel, to use the above mentioned type of switch, due to the fact that the switch will have a protective function against possible direct or accidentals voltage hazard down to ground.

It's important to make the necessary assessment of the site, and follow the applicable regulations for the characteristics of the electrical system, to ensure that they are not a cause of accidents or injuries.

Copyright © 2025 Tecmec Srl

3.3 Working zones

The zones where improper use and not allowed intervention may present risks are the below mentioned:

- Operator Zone
- Maintenance Zone
-

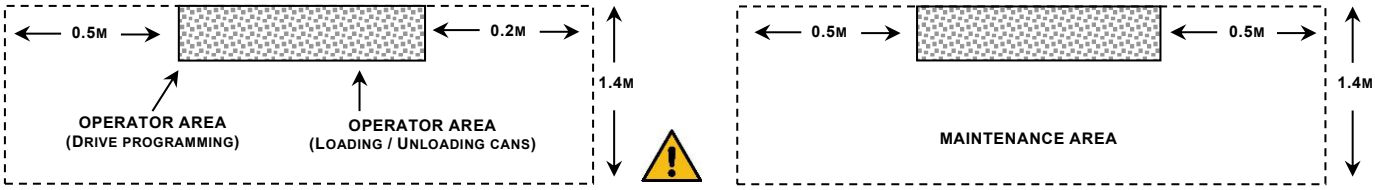

3.4 Residual risk

In spite of the precautions adopted in the design of the equipment, to ensure safe use there may be reasonably foreseeable situation for which it is only been possible to reduce the risk without completely eliminating it.

RISCHIO	PRECAUZIONE	SIMBOLO
Wounds, crushing or scratching when handling the jars.	Wear protective gloves and safety shoes throughout the production cycle and also during both preparatory and final handling (loading and unloading).	
Inhalation of vapours.	Place the machine in a suitable ventilated room. Wear protective mask appropriate to the substances used.	
Damage to eyesight due to accidental splashes of paint.	Use goggles or face shield.	

The cabinet is designed for the storage of colorant / pastes of various types.

Prior to their use, follow the instructions, warning and safety instruction on each individual can / package, and on the data sheet issued by the producer.

3.5 Symbols shown on the equipment

	Danger due to the presence of live electrical systems. It is forbidden to carry out work on live electrical equipment. It is forbidden to operate on electrical systems without authorization.
	Obligation to read the instruction manual carefully before any operation on the machine.
	Obligation to earth the electrical system.

3.6 Intended use of the equipment

The unique feature of this equipment is to store / stow in a sheltered place the color pastes contained in suitable container / cans.

The heated version allows storage at a constant temperature.

3.7 Non intended use

Any other use of this equipment that are not described in this manual are considered improper and therefore prohibited.

In particular it is forbidden:

- Any kind of manumission or unauthorized intervention on the electrical control panel.
- The access to the thermostat control panel by unauthorized personnel, and in any case when the equipment is connected to the main electrical line.
- Remove the protection from the thermostat panel, if so only during the maintenance phase done only by expert personnel.

In any case it is absolutely mandatory to remove the plug from the main electrical / power line before executing any kind of maintenance.

Copyright © 2025 Tecmec Srl

4 TRANSPORT AND HANDLING

The equipment is packed in special cardboard boxes and transported on pallets.

Each box is labeled with: type of module, code, production order.

The identification label with the symbols, and the risks and residual risks is located in the internal part of the structure close to the electrical panel.

In case of needs to move an operating equipment please follow the below points:

- Always operate by following the instruction provided by existing accident prevention regulation.
- Remove the shelf's, and place all the colorants cans in a appropriated place.
- Disassemble the cabinet, by following the assembly instruction in revers order, place and secure each module on pallets.
- Move the pallets with appropriated means to the new destination.
- Install the equipment by following the instructions.

For obvious safety reason is **forbidden** to move the assembled equipment.

For movement over long distance, the equipment MUST be packed and secured on pallets, as when it was delivered.

Copyright © 2025 Tecmec Srl

5 INSTALLATION

WARNING

Consider the size and weights of the various components that will be moved.

Is fundamental constraint that the below mentioned installation steps are carried out by two (2) persons.

Remove the carton box.	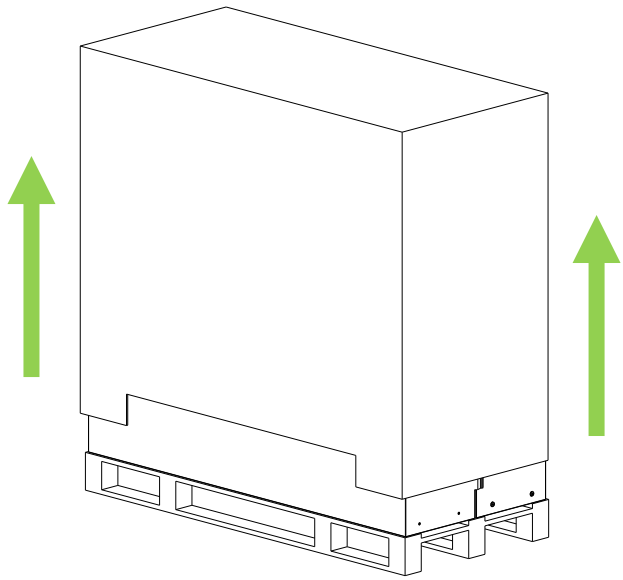
To avoid scratches lay a part of the carton box on the floor. Place above the lower structure of the cabinet (the highest of the two). Paying attention to the doors located in the middle of the structure. Screw without over tighten the 4 feet and nuts at the base of the structure.	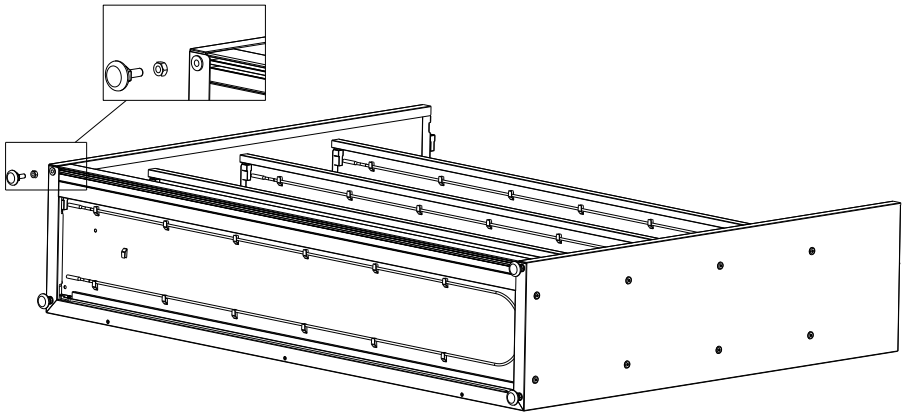
Place the lower structure of the shelf, close to the final location. Leave approximately 50cm from the wall, to facilitate the next step.	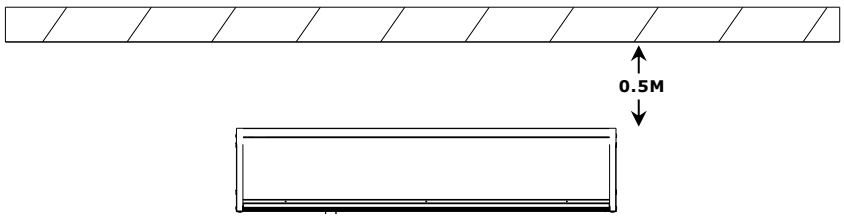

Overlap the two structure and secure them to each other through four washer and M5 screws. Pay attention to the power cord that might be crushed. The power cord is located in the lower left side of the upper structure (indicated with the arrow on the drawing).	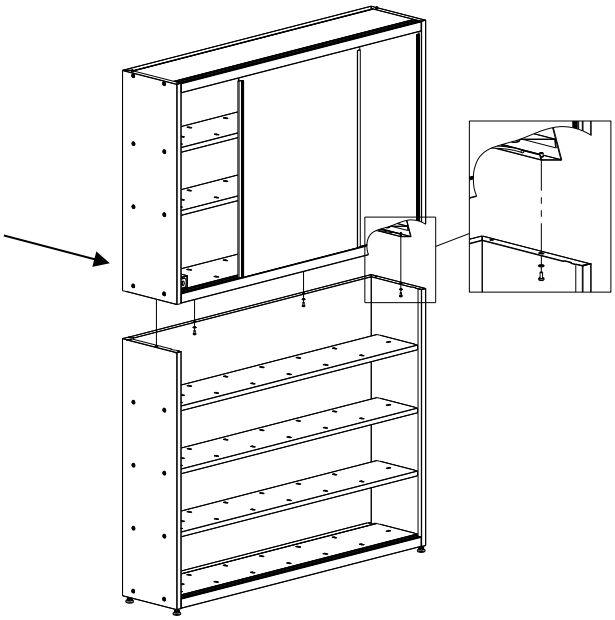
Place the structure against the wall. Verify that the floor is as flat as possible, in case of differences use the adjustable feet. Once found the proper position, tighten the locking nuts. **If this procedure is not carried out, the result could be a non perfect closure of the sliding doors.**	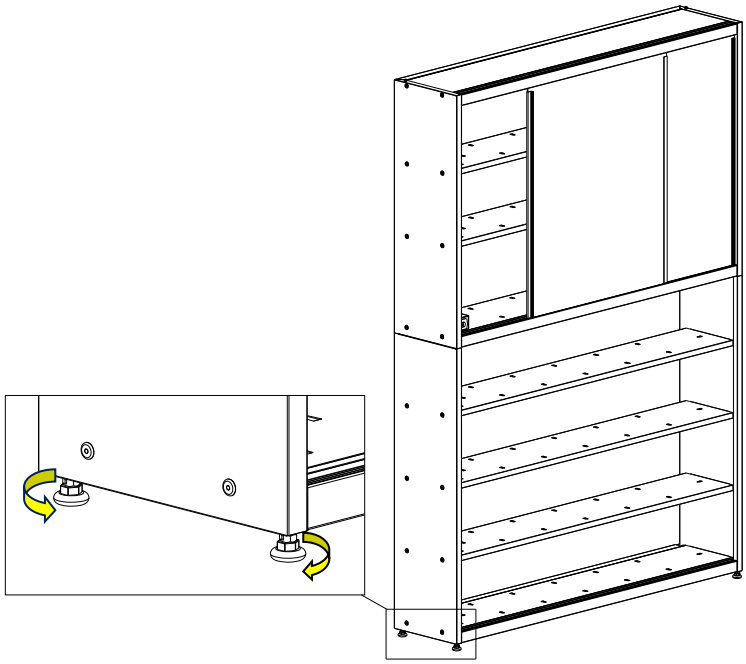

Copyright © 2025 Tecmec Srl

Fix the angular brackets to the structure, and then against the wall using the provide anchors.	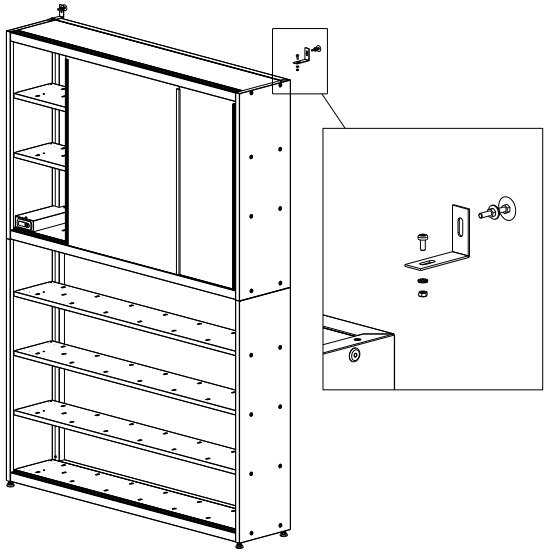
Remove the two (2) closing screws from the thermostat panel. To open the panel, slide and turn the cover.	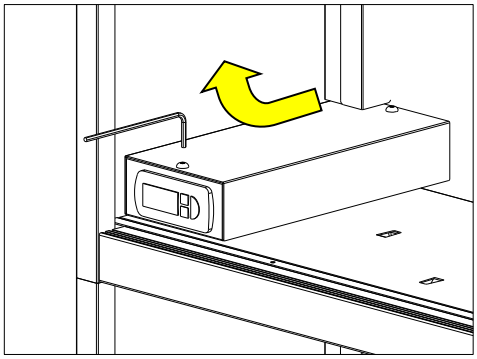
Pass the power cord from the lower structure through the slot, and connect the cord to the thermostat connector. Close the cover, and tighten the two (2) screws.	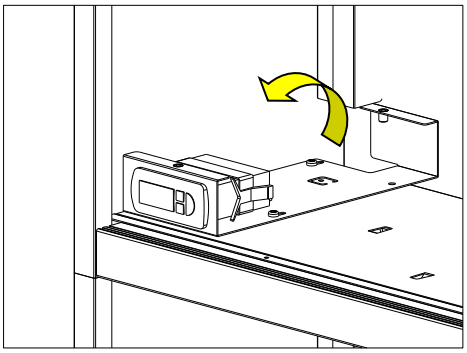

Copyright © 2025 Tecmec Srl

Introduce the sliding door in the plastic guides. **Caution:** The first sliding door positioned, must occupy the internal profile of the guide. Introduce first the upper part then the lower part.	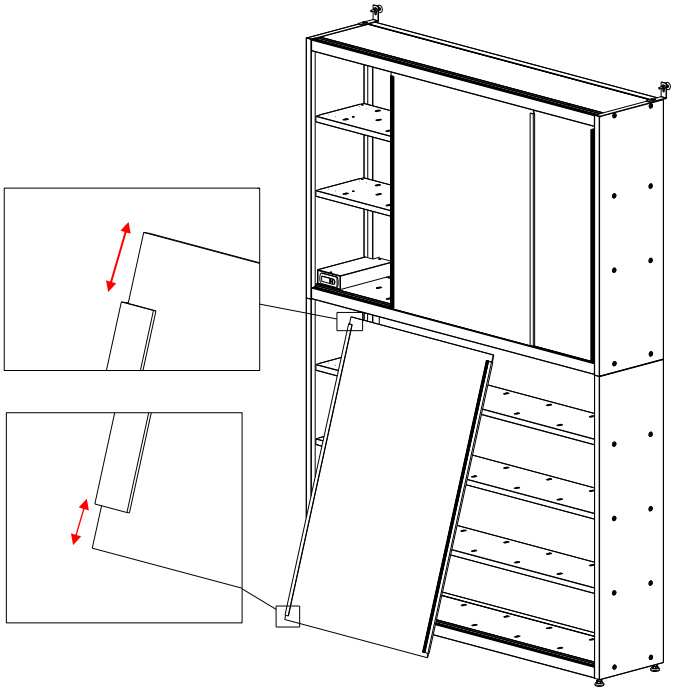
Connect the plug to the main electrical line.	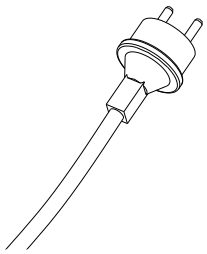

Copyright © 2025 Tecmec Srl

6 USE

6.1 Operating instructions and thermostat settings

The heated cabinet is operated by a digital thermostat, that detects the temperature inside the cabinet thank to a probe locaded under a shelf.

Once the temperature have reached 20C (factory setting) the thermostat will cut the power to the resintances.

Once the temperature drops below the treshold set at 1 C, the heating cycle will restart during the heating phase, the thermostat display show the symbol

6.2 Customized temperature setting for products maintenance

For more details on this topic, please contact the Service Department in Tecmec.

Copyright © 2025 Tecmec Srl

7 MAINTENANCE

7.1 Ordinary maintenance

As all the Tecmec products, in order extend the "life time", the cabinet needs a few precautions:

- Verify every morning that the thermostat display is **ON**.
- Verify that all the cans are properly placed on the shelf's.
- In case of liquids spill, disconnect the equipment from the main electrical line, clean immediately the area by using the proper products.
- Leave the equipment in always operation mode, even during the evening and weekends, in order to keep the products always ready to be used.
- Remember to close the sliding door after each loading or unloading of the cans.
- Verify the correct operation of the thermostat, by verifying that the appropriate light on the display turns **ON.**

For any other question or doubts please contact the service department in Tecmec.

7.2 Non use periods

In case that the equipment will be switched off, due to a prolonged period of non-use, all the cans **have** to be removed from the cabinet, and store them in a appropriate place.

Before introducing again all the cans, if necessary, execute a mixing through a mixer or shaker or in alternative a manual mixing.

In case of a black out, the cabinet is able to restore automatically the correct operation function.

If not please contact the service department in Tecmec.

Copyright © 2025 Tecmec Srl

8 TROUBLESHOOTING

Problem	Possible Cause	Possible solution
The setted temperature is not reached in the cabinet.	The resistances are not heating.	Contact the service Dep. in Tecmec.
	Heat dispersion.	Verify the proper sliding doors closing.
	The room temperature where the cabinet is placed is too low.	Don't place the cabinet in too cold areas.
One or more shelf's are not heated.	Resistance connector disconnected.	Verify the connector inside the lateral cable duct.
	Faulty resistance.	Contact the service department in Tecmec.
The thermostat display will not turn on.	Power cord disconnected, or interrupted.	Verify the power cord integrity, and the connection to the main electrical line.
	Thermostat not working.	Contact the service department in Tecmec.

Copyright © 2025 Tecmec Srl

9 TECHNICAL FEATURES

Feature		*Value*		*U.M.*
Dimension	Height	1960		mm
	Width	1125	1370	mm
	Depth	300		mm
Weight	Net	65	73	Kg
	Gross	71.5	85	Kg
Operating temperature		5÷40		°C
Power supply		220 ±15%		V
Frequency		50 (60)		Hz
N° Phase		1Ph+N+Ground		
Maximum absorbed power		0.45	0.55	kW
Serviceable height 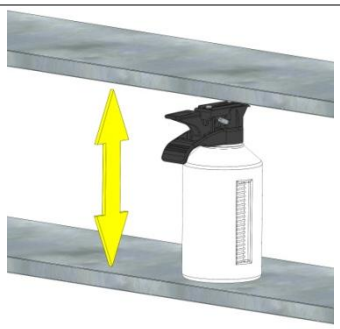		300 (1 shelf) 235 (6 shels)		mm
Serviceable depth 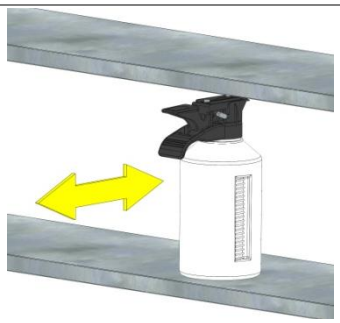		280		mm

10 WIRING DIAGRAM

10.1 Wiring thermostat panel

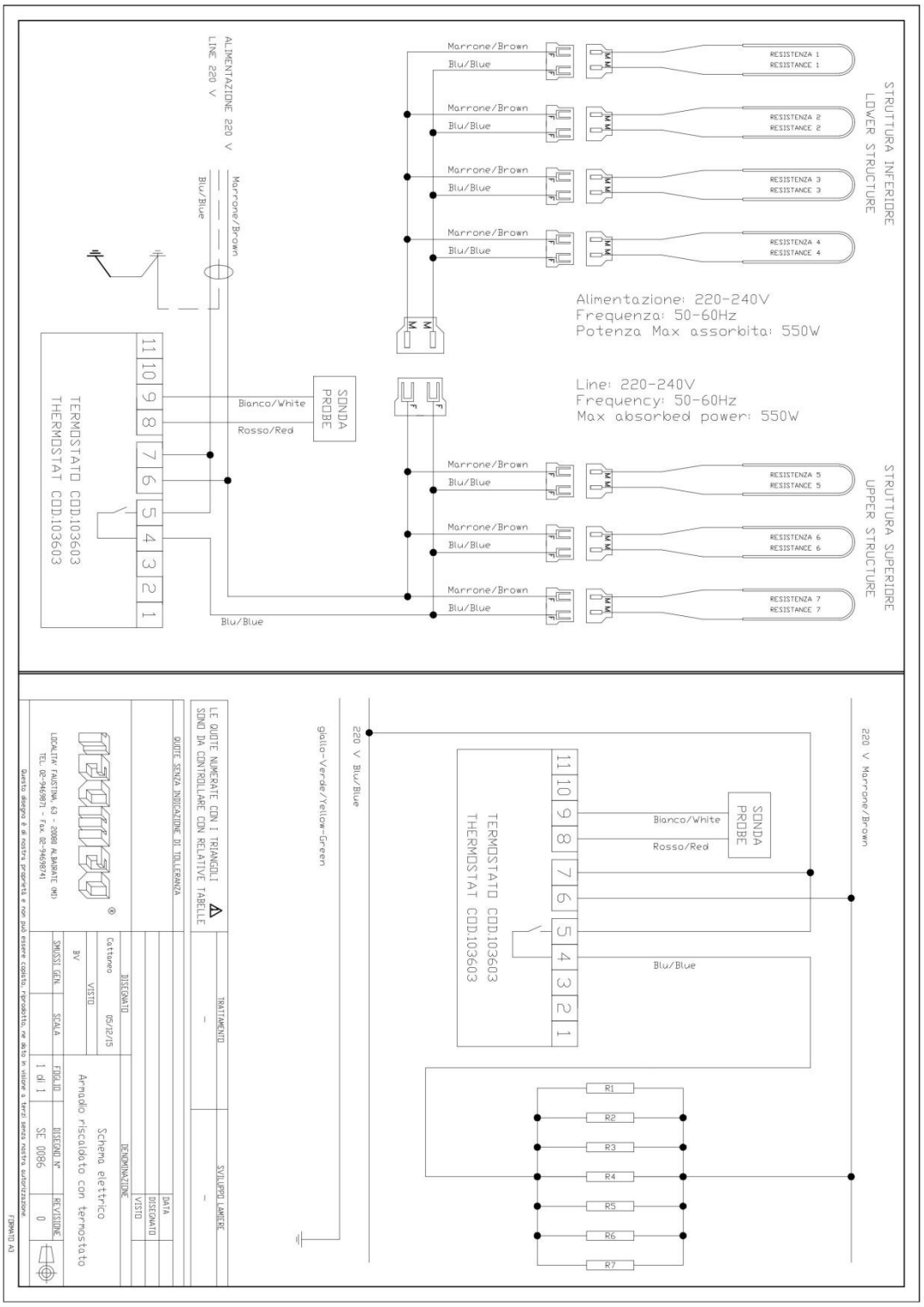

11 DISPOSAL

Before starting any operation, disconnect the power cable.

This machine can't be disposed as domestic waste.

For its disposal, disassemble the parts of machine, separating them for type (e.g.: tubes, rubber parts, lubricants, solvents, paints, aluminium, ferrous material, copper, etc.).

Dispose the parts following the regarding applicable laws. These standards can require written communications or requests for permission to responsible entities.

The accidentally leaked paints from cans and the products used for cleaning (e.g. paper/rags) must be disposed following the regarding current standards as their dispersion causes damage to people and environment.

For the disposal of colorants, or parts of machine contaminated by them, see to the safety data sheets of the respective products.

Copyright © 2025 Tecmec Srl

12 SPARE PARTS

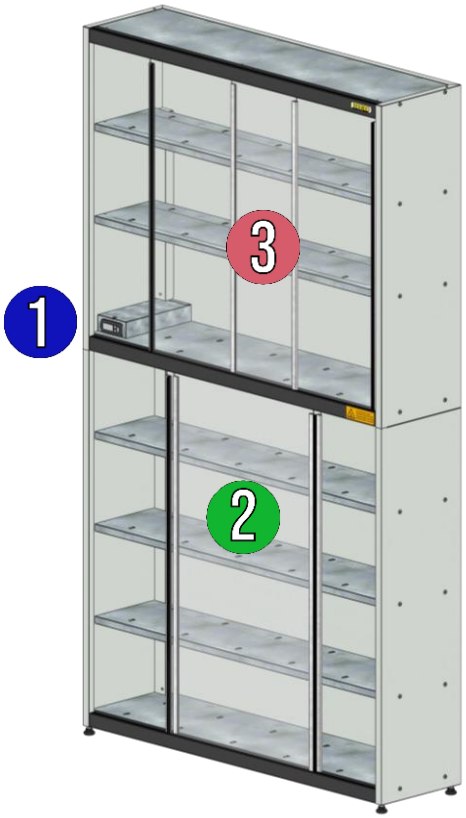

	1125	1370
1	RC0023 - THERMOSTAT KIT SET. 20°	
2	RC0027 - SHELF DOOR KIT 1125	RC0028 - SHELF DOOR KIT 1370
3	RC0025 - HEATING ELEMENT KIT 1125	RC0026 - HEATING ELEMENT KIT 1370

In case of question or doubt please contact the customer service department in Tecmec.

Copyright © 2025 Tecmec Srl

13 NOTES

Содержание

1 Общая информация 66
1.1 Данные производителя 66
1.1 Послепродажное обслуживание 66
1.2 Данные изделия 66
1.3 Декларация соответствия нормам ЕС 67
1.4 Справочные стандарты 68
1.5 Гарантия 68
2 Описание оборудования 69
2.1 Доступные исполнения 69
3 Техника безопасности 70
3.1 Правила техники безопасности 70
3.2 Электропитание 70
3.3 Рабочие зоны 71
3.4 Остаточные риски 71
3.5 Условные обозначения, размещенные на оборудовании 72
3.6 Использование оборудования по назначению 72
3.7 Использование не по назначению 72
4 Транспортировка и погрузка 73
5 Установка 74
6 Использование 78
6.1 Инструкция по эксплуатации и настройки термостата 78
6.2 Индивидуальная настройка температуры для обслуживания изделий 78
7 Техническое обслуживание 79
7.1 Плановое техническое обслуживание 79
7.2 Периоды простоя 79
8 Поиск и устранение неисправностей 80
9 Технические характеристики 81
10 Схема электрических соединений 82
10.1 Схема электрических соединений панели управления термостатом 82
11 Утилизация 83
12 Запасные части 84
13 notes 85

Авторское право © 2025 Tecmec S.r.l.

1 Общая информация

1.1 Данные производителя

TECMEC S.r.l.

Локалита Фаустина, 63

20080 Альбайрате (Милан) – Италия

Тел.: +39 02 9469871

Факс: +39 02 94698741

эл. почта: tecmec@tecmec.com

сайт: www.tecmec.com

1.1 Послепродажное обслуживание

Моб.: +39 3481984118

Электронная почта: ast@tecmec.com

Веб-сайт: https://tecmec.com/contattaci/

1.2 Данные изделия

Идентификационная этикетка расположена внутри конструкции, рядом с панелью термостата и содержит следующие данные:

- Обозначения требований к безопасности и защите здоровья
- Информация о производителе
- Год и месяц изготовления
- Знак соответствия ЕС/ЕАЭС
- Тип
- Код установки
- Серийный номер
- Электрические характеристики

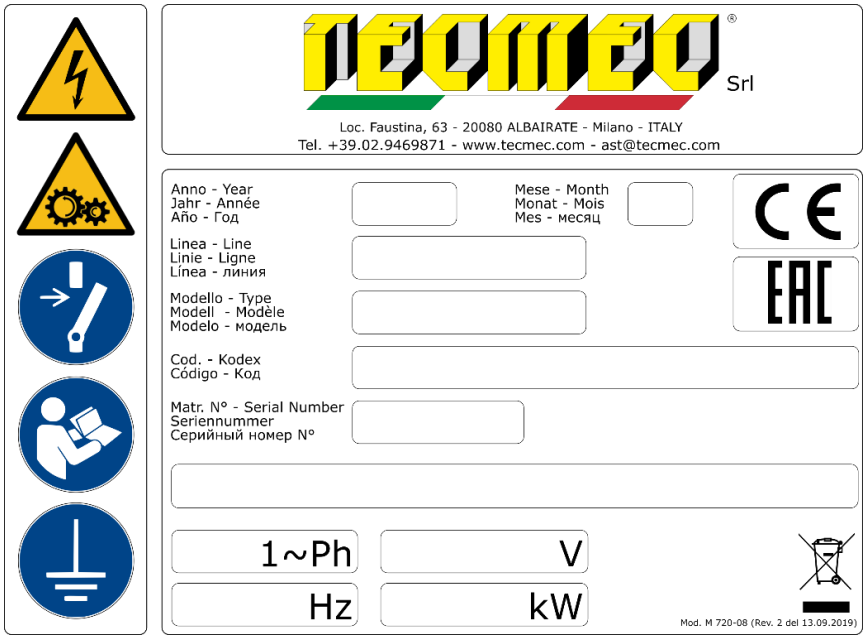

1.3 Декларация соответствия нормам ЕС

DICHIARAZIONE DI CONFORMITÀ ’’CE” - ДЕКЛАРАЦИЯ СООТВЕТСТВИЯ НОРМАМ ЕС
CERTIFICAT DE CONFORMITÉ "CE” - DECLARACIÓN DE CONFORMIDAD "CE"
"CE” ÜBEREINSTIMMUNGERKLÂRUNG

Si dichiara che i macchinari di nostra fornitura si intendono progettati e costruiti in conformità ai requisiti essenziali di sicurezza e salute dettati dalla Direttiva Europea sulla Sicurezza delle Macchine. Rammentiamo che la presente dichiarazione perde validità in caso di modifiche sui macchinari eseguite senza il nostro consenso.

Настоящим удостоверяется, что поставляемое нами оборудование разработано и изготовлено в соответствии с основными требованиями безопасности и охраны здоровья, предписанными Европейской дирекцией по безопасности машин и оборудования. Напоминаем, что настоящее заявление теряет силу в случае модификации оборудования, проведенной без нашего согласия.

Nous déclarons que la machine de notre fourniture spécifiée ci-dessous a été conçue et construite en conformité aux normes essentielles de santé et de sécurité requises par la Directive Européenne pour la Sécurité des Machines. Cette déclaration perdra sa validité au cas où la machines aurait subit des modifications sans notre autorisation.

Se déclara que las mâquinarias de nuestro suministro han sido proyectadas y construidas en conformidad con los requisitos esenciales de seguridad y salud dictadas por la Norma europea sobre la Seguridad de Màquinas. Recordamos que la presente declaración pierde validez en caso de modificaciones sobre las maquinarias ejecutadas sin nuestro consentirmelo.

Es ist hier erklârt, daB die von uns hergestelleten Maschinen in Übereinstimmung mit den wesentlichen Sicherheits- und Gesundheitserfordemissen nach der Europâischen Richtlinie über die Maschinensicherheit geplant und aufgebaut sind. Wir erinnern Sie daran, daB die vorliegende Erklarung ihre Gültigkeit im Fall von Ànderungen auf die Maschinen verliert, die ohne unsere Zustimmung gemacht werden.

Identificazione del fabbricante, Manufacturer identification, Identification du fabricant, Identification del fabricante, Identifikation der Herstellers:

TECMEC S.r.L. - Локалита Фаустина, 63 - 20080 *Альбайрате (Милан) – Италия*
Тел. +3902946987.1 - Факс +3902946987.41 – Эл. почта tecmec@tecmec.com - http://www.tecmec.com

Identificazione della macchina, Данные обустановке, Identification de la machine, Identificatión de la màquina, Identifikation der Установка:

Codice, Шифр, Código, Maschinenummer:	**: 012666**
Descrizione, Описание, Descripción, Schilderung:	**: CC220H ARMADIO 1125 RISC**
Matricola, Серийный номер, Numéro de série, Numero de serie, Seriennumme:	**: SN xxxxxx**
Anno di costruzione, Год изготовления, Année de construction, Baujahr,Fecha:	**: 20xx**

Direttive di riferimento, Связанные директивы, Directives de référence, Directivas de referenda, Angewandte Normen:

2006/42/CE (macchine – по безопасности машин и оборудования - machines - màquinas - Maschinen)
2014/35/UE (bassa tensione – по безопасности низковольтного оборудования - basse tension - baja tension - Niederspannung)
2014/30/UE (compatibilità elettromagnetica – по электро-магнитной совместимости - compatibilité électromagnétique - compatibilidad electromagnética - elektromagnetische Vertragiichkeit)

Norme applicate, Применяемые нормы. Normes appliquées, Normas aplicadas, Angewandte Anweisungen:

UNI EN ISO 12100:2010 (sicurezza del macchinario - Безопасность машин и механизмов - sécurité des machines - seguridad de las màquinas -
Sicherheit von Maschinen)
CEI EN 60204-1 - (equipaggiamenti elettrici - Электрооборудование машин и механизмов - équipements électriques - equipos eléctricos - Elektrische Gerâte)

Persona autorizzata a costruire il fascicolo tecnico, Лицо, уполномоченное составлять техническую документацию, Personne autorisée à constituer le dossier technique, Persona autorizada para elaborar el espediente tècnico, Autorisierte Person zur Erstellung der technischen Dokumentation

TECMEC S.r.L.

Luogo e data. Mecmo u дата, Lieu et date, Lugar y fecha, Ort und Datum

Альбайрате, XX/XX/XXXX

/Подпись/

Il legale rappresentante Законный представитель

Laura Desinano Лаура Десинано

1.4 Справочные стандарты

2014/95/CE	Директива ЕС по низковольтному электрооборудованию
2014/30/UE	Директива по электромагнитной совместимости
CEI EN 60204-1	Электрооборудование машин и механизмов

1.5 Гарантия

Гарантия обеспечивает бесплатный ремонт или замену компонентов с производственными дефектами.

Условия гарантии описаны в документе на компакт-диске, входящем в комплект поставки оборудования.

В частности, гарантия не распространяется на повреждения при транспортировке или при несоблюдении правил установки и/или инструкций по эксплуатации, а также при работе неуполномоченного персонала и по причинам, не связанным с производителем.

Авторское право © 2025 Tecmec S.r.l.

2 Описание оборудования

Шкаф серии CC200 — это оборудование, предназначенное для профессионального сектора.

Уникальная особенность данного оборудования — хранение колеровочных паст в подходящих канистрах или банках в безопасном месте.

Исполнение с подогревом обеспечивает хранение при постоянной температуре.

2.1 Доступные исполнения

	Размеры	*Шифр*	*Описание*
С подогревом	1125	012666	Шкаф 1125 С подогревом
	1370	012317	Шкаф 1370 С подогревом
Без подогрева	1125	012667	Шкаф 1125 Без подогрева
	1370	012318	Шкаф 1370 Без подогрева

Авторское право © 2025 Tecmec S.r.l.

3 Техника безопасности

3.1 Правила техники безопасности

Продукция Tecmec должна быть включена в оценку рисков компании и требовать соблюдения действующего законодательства о безопасности труда.

Чтобы обеспечить максимально возможную безопасность при правильном использовании установки, были предприняты все необходимые меры на этапе проектирования, производства, испытаний и монтажа.

Во избежание несчастных случаев, травм и порчи имущества шкаф должен использовать обученный персонал.

Используемые комплектующие соответствуют действующим стандартам.

Шкаф должен находиться в специальном резервуаре/контейнере, пригодном для предотвращения случайных утечек продукта.

Для обеспечения устойчивости оборудования необходимо правильно выровнять ножки, расположенные в нижней части конструкции, и прикрепить ее к стене в соответствии с инструкцией по сборке.

3.2 Электропитание

При определении места установки необходимо соблюсти следующие требования:

- Подключение к сети электропитания должно осуществляться через электрический щиток, размещенный на стене рядом с оборудованием.
- Максимальная ожидаемая мощность - 0,55 кВт. Сечение каждого проводника должно быть не менее 1,5 мм².
- Основная линия электропитания должна быть оснащена эффективным заземлением и соответствовать всем действующим требованиям.
- Панель электропитания состоит из устройства защитного отключения (IΔn=0,03 A) с напряжением и фазой, соответствующими (однофазному) двигателя для перемешивания.

Для обеспечения полной безопасности работы оператора и оборудования необходимо при сборке электрической панели использовать вышеуказанный тип выключателя, так как он будет выполнять функцию защиты от возможного прямого или случайного воздействия напряжения на землю.

Важно провести необходимую оценку объекта и следовать действующим нормам в отношении характеристик электрической системы, чтобы они не стали причиной несчастных случаев или травм.

Авторское право © 2025 Tecmec S.r.l.

3.3 Рабочие зоны

Ниже перечислены зоны, в которых неправильное использование и недопустимое вмешательство могут представлять опасность:

- Зона оператора
- Зона технического обслуживания

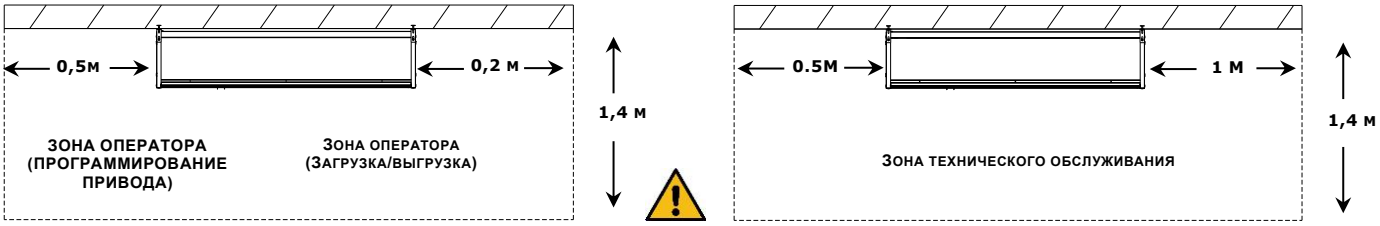

3.4 Остаточные риски

Несмотря на меры предосторожности, принятые при разработке оборудования, при его безопасном использовании могут возникнуть достаточно предсказуемые ситуации, для которых риски можно только снизить, не устраняя их полностью.

РИСК	ПРЕДОСТОРОЖНОСТЬ	СИМВОЛ
Раны, раздавливание или царапины при обращении с банками.	Надевайте защитные перчатки и защитную обувь на протяжении всего производственного цикла, а также во время подготовительной и заключительной обработки (погрузка и разгрузка).	
Вдыхание паров.	Поместите машину в подходящее проветриваемое помещение. Носите защитную маску, соответствующую используемым веществам.	
Повреждение зрения из-за случайных брызг краски.	Используйте защитные очки или лицевой щиток.	

Шкаф предназначен для хранения красителей и/или паст различных типов.

Перед использованием следуйте инструкциям, указанным на каждой отдельной банке/упаковке, а также в паспорте производителя.

3.5 Условные обозначения, размещенные на оборудовании

	Опасность из-за наличия электрических систем под напряжением. Запрещено проводить работы на электрооборудовании под напряжением. Запрещено работать на электрических системах без разрешения.
	Обязанность внимательно прочитать инструкцию по эксплуатации перед любыми операциями на машине.
	Обязанность заземления электрической системы.

3.6 Использование оборудования по назначению

Уникальная особенность данного оборудования — хранение колеровочных паст в подходящих канистрах или банках в безопасном месте.

Исполнение с подогревом обеспечивает хранение при постоянной температуре.

3.7 Использование не по назначению

Любое использование оборудования, не описанного в данном руководстве, считается ненадлежащим и по этой причине запрещено.

В частности, запрещено:
любые манипуляции или неразрешенное вмешательство в работу электрической панели управления;

доступ постороннего персонала к панели управления термостатом, а также в любом случае, когда оборудование подключено к сети электропитания;

удаление защиты из панели управления термостатом, кроме случаев технического обслуживания, и только квалифицированным персоналом.

<u>В любом случае, перед проведением любого вида технического обслуживания необходимо обязательно вынуть вилку из розетки электропитания.</u>

Авторское право © 2025 Tecmec S.r.l.

4 Транспортировка и погрузка

Оборудование упаковывается в специальные картонные коробки и перевозится на поддонах.

На каждом ящике указываются: тип модуля, шифр, производственный заказ.

Идентификационная этикетка с значками, рисками и остаточными рисками расположена во внутренней части конструкции рядом с электрической панелью.

При необходимости перемещения рабочего оборудования, следуйте приведенной ниже процедуре:

- при эксплуатации всегда следуйте инструкциям, предусмотренным действующими правилами техники безопасности;
- снимите полки и установите все банки с красителями в соответствующие места;
- разберите шкаф, следуя инструкции по сборке в обратном порядке, разместите и закрепите каждый модуль на поддонах;
- переместите поддоны соответствующими средствами в новое место установки;
- установите оборудование, следуя инструкциям.

По очевидным причинам безопасности **запрещается** перемещать оборудование в сборе.

При перевозке на большие расстояния оборудование ДОЛЖНО быть упаковано и закреплено на поддонах, как при доставке.

Авторское право © 2025 Tecmec S.r.l.

5 Установка

ВНИМАНИЕ:

Учитывайте размеры и вес различных компонентов, которые будут перевозиться.

Принципиально важно, чтобы перечисленные ниже этапы установки выполнялись как минимум 2 (двумя) людьми.

Снимите картонную упаковку.	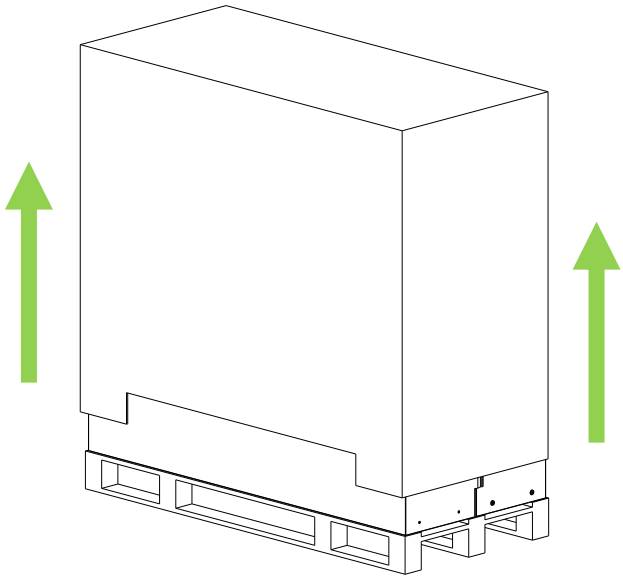
Во избежание царапин положите часть картонной коробки на пол. Разместите над нижней конструкцией шкафа (самой высокой из двух). Следите за тем, чтобы дверцы, расположенные в середине конструкции, не открывались. Прикрутите, не затягивая, 4 ножки гайками в основании конструкции.	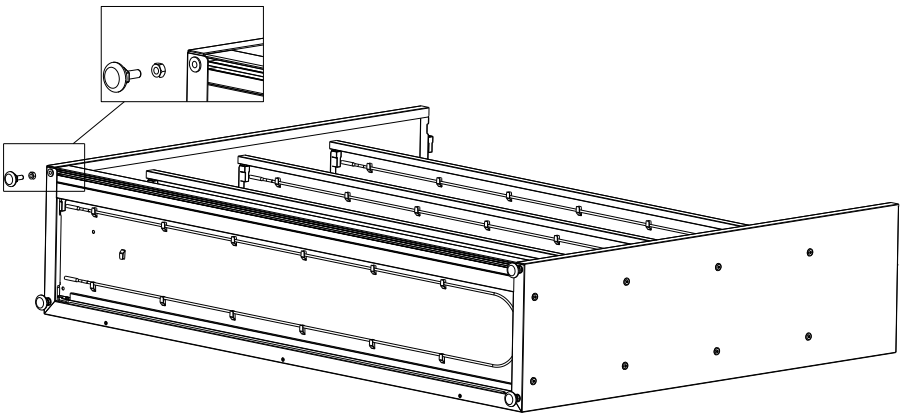
Установите нижнюю конструкцию полки рядом с конечным местом установки. Оставьте примерно место 50 см от стены, чтобы облегчить следующий шаг.	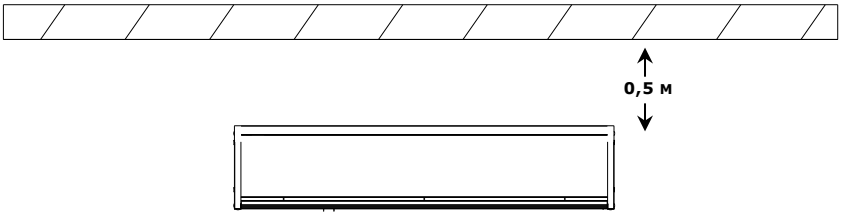

Поставьте конструкции одну на другую и соедините их друг к другу с помощью четырех винтов M5 с шайбами. Следите за тем, чтобы шнур питания не пережимался. Шнур питания расположен в нижней левой части верхней конструкции (обозначен стрелкой на рисунке).	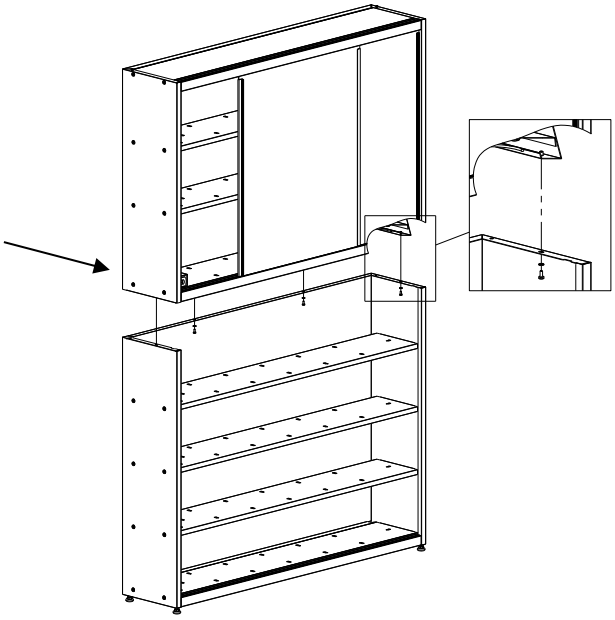
Придвиньте конструкцию к стене. Убедитесь, что пол максимально ровный. Если это не так, для выравнивания используйте регулируемые ножки. Найдя правильное положение, затяните стопорные гайки. **Если эту процедуру не выполнить, результатом может стать неполное закрытие раздвижных дверей.**	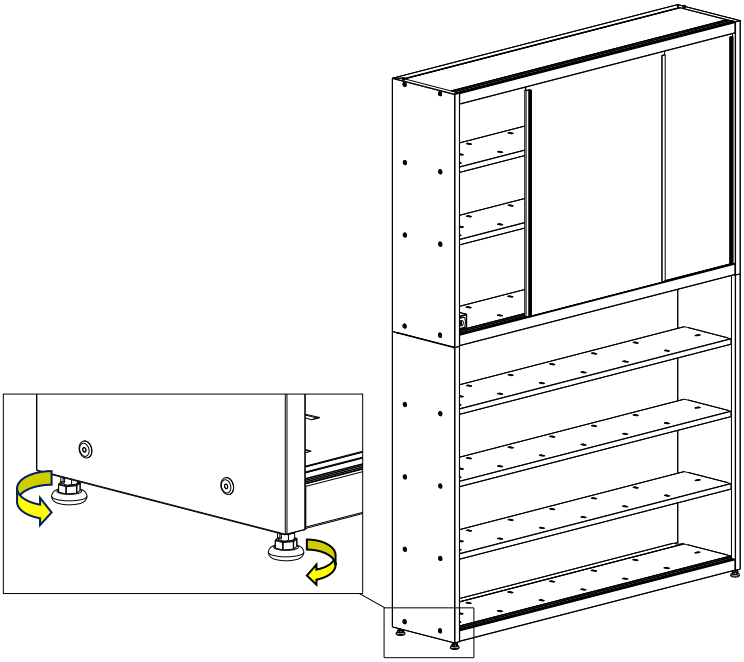

Прикрепите угловые кронштейны к конструкции, а затем к стене с помощью предоставленных анкеров.	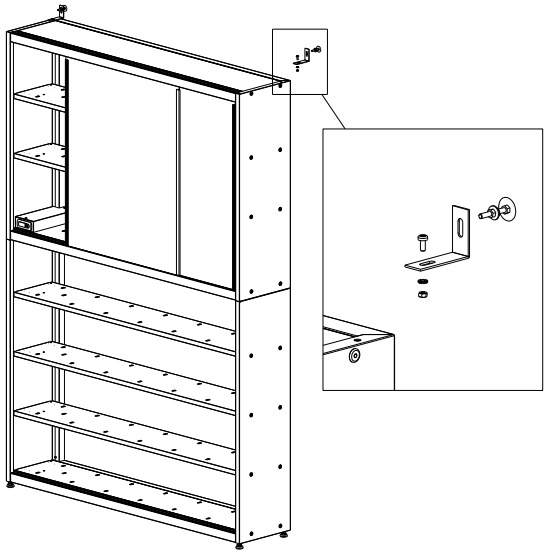
Выверните 2 (два) фиксирующих винта из панели термостата. Чтобы открыть панель, сдвиньте и поверните крышку.	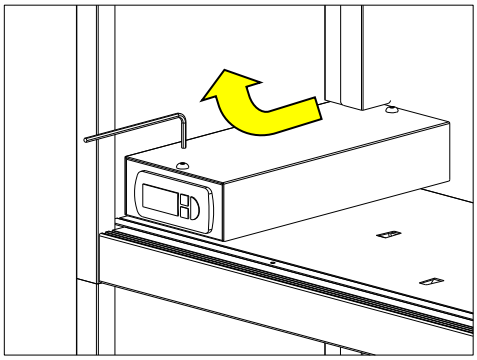
Пропустите шнур питания от нижней конструкции через паз и подсоедините его к разъему термостата. Закройте крышку и затяните 2 (два) винта.	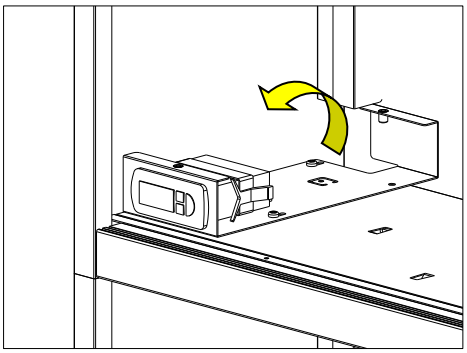

Авторское право © 2025 Tecmec S.r.l.

Вставьте раздвижную дверь в пластиковые направляющие. **Внимание:** Первая установленная раздвижная дверь должна занимать внутренний профиль направляющей. Сначала вставьте верхнюю, а затем нижнюю часть.	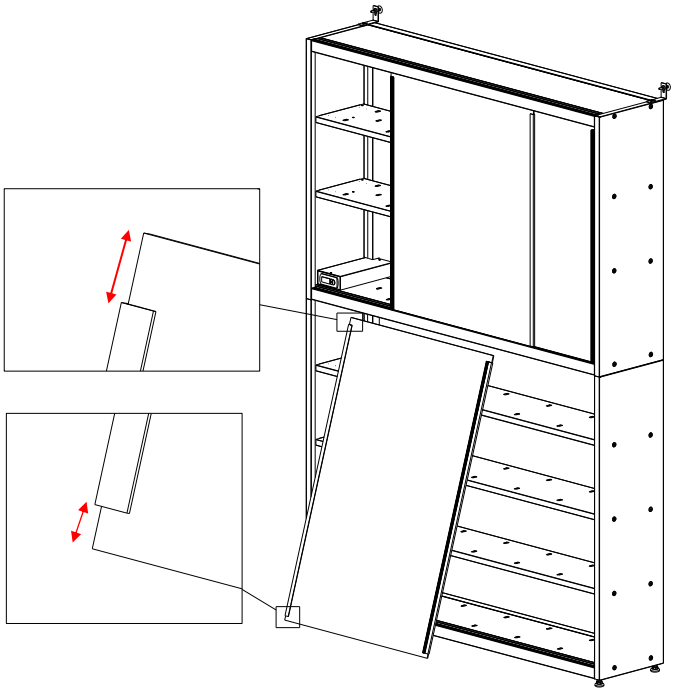
Вставьте вилку в розетку сети электропитания.	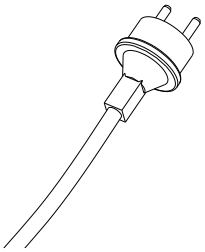

Авторское право © 2025 Tecmec S.r.l.

6 Использование

6.1 Инструкция по эксплуатации и настройки термостата

Шкаф с отоплением управляется цифровым термостатом, который определяет температуру внутри шкафа благодаря датчику, расположенному под полкой.

Как только температура достигнет 20 °C (заводская настройка), термостат отключит питание терморезисторов.

Как только температура упадет ниже порогового значения, установленного на 1°C, цикл нагрева возобновится, а на дисплее термостата появится символ

6.2 Индивидуальная настройка температуры для обслуживания изделий

За более подробной информацией по этому вопросу обращайтесь в отдел поддержки клиентов компании Tecmec.

Авторское право © 2025 Tecmec S.r.l.

7 Техническое обслуживание

7.1 Плановое техническое обслуживание

Рекомендации компании Tecmec по продлению срока службы шкафа:

- Каждое утро проверяйте, **включен** ли дисплей термостата.
- Убедитесь, что все банки установлены на полках правильно.
- В случае разлива жидкости отключите оборудование от сети питания и немедленно очистите область разлива подходящими средствами.
- Всегда оставляйте оборудование в рабочем режиме, даже в вечернее время и в выходные дни, чтобы продукты всегда были готовы к использованию.
- Не забывайте закрывать раздвижные двери после каждой загрузки или выгрузки банок.
- Проверьте правильность работы термостата, проверив, что на дисплее **загорается** соответствующий индикатор.

По всем вопросам и сомнениям обращайтесь в отдел поддержки клиентов компании Tecmec.

7.2 Периоды простоя

В случае отключения оборудования из-за длительного простоя все банки **необходимо** вынуть из шкафа и хранить в подходящем месте.

Прежде чем снова установить банки, при необходимости выполните перемешивание с помощью миксера или шейкера, либо вручную.

В случае отключения электроэнергии шкаф восстановит нужный режим работы автоматически.

В противном случае обратитесь в отдел поддержки клиентов компании Tecmec.

Авторское право © 2025 Tecmec S.r.l.

8 Поиск и устранение неисправностей

Проблема	Возможная причина	Возможное решение
В шкафу не достигается заданная температура.	Терморезисторы не нагреваются.	Обратитесь в отдел поддержки клиентов компании Tecmec.
	Имеет место излучение тепла наружу.	Проверьте правильность закрытия раздвижных дверей.
	Температура в помещении, где установлен шкаф, слишком низкая.	Не размещайте шкаф в слишком холодных помещениях.
Одна или несколько полок не нагреваются.	Отключен разъем терморезистора.	Проверьте разъем внутри бокового кабельного канала.
	Поломка терморезистора.	Обратитесь в отдел поддержки клиентов компании Tecmec.
Дисплей термостата не включается.	Шнур питания отсоединен или поврежден.	Проверьте целостность шнура питания и подключение к линии электропитания.
	Термостат не работает.	Обратитесь в отдел поддержки клиентов компании Tecmec.

Авторское право © 2025 Tecmec S.r.l.

9 Технические характеристики

Характеристика		*Значение*		*Единицы измерения*
Размеры	Высота	1960		мм
	Ширина	1125	1370	
	Глубина	300		
Вес	нетто	65	73	кг
	Брутто	71,5	85	кг
Рабочая температура		5÷40		°C
Электропитание		220 ± 15%		В
Частота		50 (60)		Гц
Количество фаз		1 фаза + нейтраль + заземление		
Максимальная потребляемая мощность		0,45	0,55	кВт
Рабочая высота 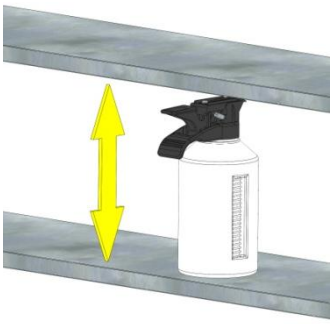		300 (1 полка) 235 (6 полок)		мм
Рабочая глубина 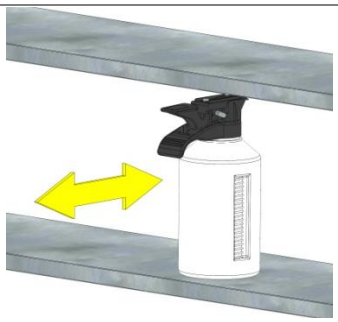		280		мм

Авторское право © 2025 Tecmec S.r.l.

10 Схема электрических соединений

10.1 Схема электрических соединений панели управления термостатом

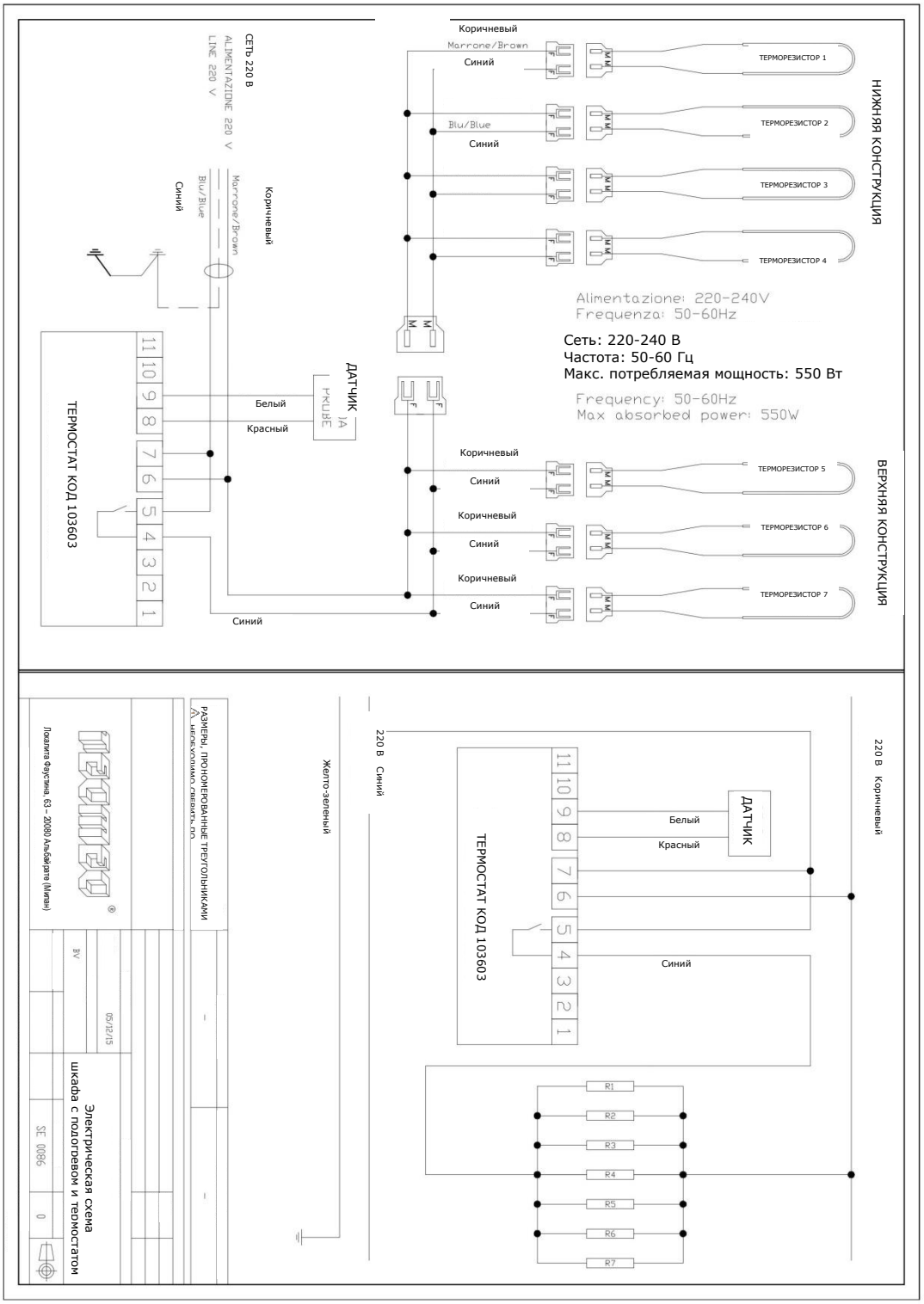

11 Утилизация

Перед началом любой операции отсоедините кабель питания.

Данную установку нельзя утилизировать как бытовые отходы.

Для ее утилизации разберите установку на части, разделив их по типам (например: трубки, резиновые детали, смазочные материалы, растворители, краски, алюминий, черные металлы, медь и т.д.).

Утилизируйте детали в соответствии с действующим законодательством. Эти стандарты могут требовать письменных сообщений или запросов на разрешение ответственных лиц.

Краска, случайно вытекшая из банок, и средства, используемые для очистки (например, бумага/тряпки), должны утилизироваться в соответствии с действующими стандартами, поскольку их рассеяние наносит вред людям и окружающей среде.

Правила утилизации красителей или загрязненных ими частей установки см. в паспортах безопасности соответствующих продуктов.

Авторское право © 2025 Tecmec S.r.l.

12 Запасные части

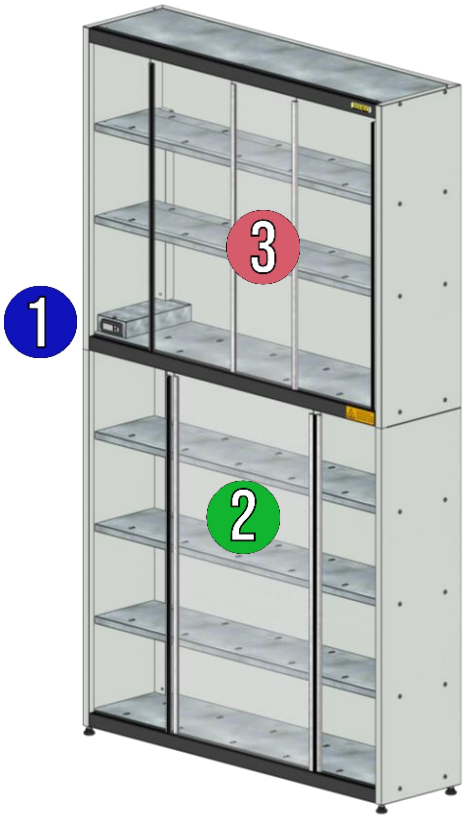

	1125	1370
1	RC0023 - КОМПЛЕКТ ТЕРМОСТАТОВ 20°	
2	RC0027 - КОМПЛЕКТ ПОЛОЧНЫХ ДВЕРЕЙ 1125	RC0028 - КОМПЛЕКТ ПОЛОЧНЫХ ДВЕРЕЙ 1370
3	RC0025 - КОМПЛЕКТ НАГРЕВАТЕЛЬНЫХ ЭЛЕМЕНТОВ 1125	RC0026 - КОМПЛЕКТ НАГРЕВАТЕЛЬНЫХ ЭЛЕМЕНТОВ 1370

По всем вопросам и сомнениям обращайтесь в отдел поддержки клиентов компании Tecmec.

Авторское право © 2025 Tecmec S.r.l.

13 NOTES

Авторское право © 2025 Tecmec S.r.l.